MITSUBISHI ELECTRIC

Changes for the Better

Automating the World

FACTORY AUTOMATION

塑壳断路器、漏电断路器
空气断路器、小型断路器

＜综合样本＞

World Super

WS-V Series

Molded Case Circuit Breakers and Earth Leakage Circuit Breakers

Empowering Industries

26 A

三菱电机业务涵盖家用电器、电梯、铁路系统、工业自动化（FA）设备及人造卫星等多个领域，凭借跨领域的协同效应，致力于应对多样化社会课题，为全球客户提供优质的综合解决方案。

为构建充满活力且可持续发展的社会，三菱电机集团致力于通过产品与服务的创新，提供综合解决方案，积极推动碳中和与循环经济的实现。未来，我们将继续依托自身业务实践，助力解决社会课题。

为创造更美好的明天（Changes for the better），三菱电机工业自动化秉承 "Automating the World" 理念，
不断拓展工业自动化产品与服务的价值，积极推进综合解决方案的开发与应用。我们以先进的自动化技术，赋能制造业转型升级，推动全社会的技术革新与创新。作为您值得信赖的合作伙伴，我们将携手共同丰富大家的生活，共创可持续未来。

SUSTAINABLE DEVELOPMENT GOALS

三菱电机集团正通过为生产基地提供节能设备和自动化系统的解决方案，积极解决脱碳和劳动力短缺等社会问题，为实现社会的可持续发展作出贡献。

索引

本资料主要面向具备电气专业知识的人员，包括使用本产品制造组装产品的相关人员、从事电气施工的人员及负责维护点检的人员等。
此外，本资料也适用于操作本产品的用户（最终使用者）。

产品特征 3

1. 三菱断路器的概要 8

1）产品列表 8
2）使用说明 10

2. 详细规格一览表 13

1 WS-V、WS 系列塑壳断路器 14
1）NF-C 14
2）NF-S 15
3）NF-L 18
4）NF-H 19
5）NF-R 20

2 WS-V、WS 系列漏电断路器 22
1）NV-C 22
2）NV-S 24
3）NV-H 26

3 UL 489 适用断路器 28
1）UL 489 适用塑壳断路器 28
2）带漏电保护的 UL 489 适用断路器 29

4 直流高电压用塑壳断路器 30

5 测量显示装置断路器（MDU 断路器） 32
1）MDU 断路器 32

6 MX 系列塑壳断路器（用于控制盘及分电盘的塑壳断路器） 38
1）NFC-C 38
2）NFC-S 38
3）NFC-H 39

7 小型断路器 40
1）BH-DIN 系列 40

8 电路保护器 44
1）CP30-BA 44

9 隔离开关（DSN 开关） 47
1）DSN 开关 47

10 低压空气断路器 48
1）AE-SW 系列 48

3. 选定 51

1 构造及动作 52
1）塑壳断路器（MCCB）的构造 52
2）漏电断路器（ELCB）的构造 54

2 如何选择 MCCB 和 ELCB 55
1）选择步骤 55
2）特征和性能 56
3）携流能力及动作温度 58
4）根据断路能力选择断路器 60
5）温度和导线的关系 61
6）电机主回路断路器的选择 63
7）电机支路断路器的选择 64
8）变频器电路中断路器的选择 66
9）Y3 系列电动机直接起动保护设备（三菱电机）及导线选择 67
10）电灯，电热回路用塑壳断路器的选定 68
11）变频器回路用断路器的选定 70
12）电容器电路用断路器额定电流的选择 71
13）选择性断路组合 72
14）串联断路组合 76
15）国际标准说明及取得认证一览表 77

3 ELCB 的选定 80
1）保护目的 80
2）接地方法和选定 81
3）额定电压和极数的选定 82
4）接地故障保护协调性及组合设备 83
5）额定灵敏度电流的选择方法 83

4. 安装与连接 85

1）连接方式 86
2）连接部件 88
3）连接部的标准扭矩 89
4）压接式端子 90
5）母线 92
6）电源侧的绝缘距离 93
7）安装方向的影响 94
8）电源及负载的连接 94

5. 附件 95

1 WS-V、WS 系列断路器内部附件 96
1) 内部附件 96
2) 附件种类及端子标记 97
3) 开关操作和额定值 97
4) 内部附件的最大安装数量 98
5) 盒式附件 103
6) 分励脱扣器（SHT） 105
7) 欠电压脱扣器（UVT） 106
8) 引线 108
9) 引线端子台 108
10) 测试按钮模块（TBM） 109
11) 预报警模块（PAL） 110

2 WS-V、WS 系列断路器外部附件 111
1) F 型操作手柄 111
2) V 型操作手柄 113
3) 端子盖 115
4) 绝缘挡板 118
5) 手柄锁装置和卡片夹 121
6) 机械联锁 <MI> 123
7) 电气操作断路器和电气操作装置 124
8) IEC 35mm 导轨安装转接器 126

3 MX 系列断路器内部附件 127
1) 报警开关（AL） 127
2) 辅助开关（AX） 127
3) 分励脱扣器（SHT） 127
4) 欠电压脱扣器（UVT） 127
5) 内部附件的最大安装数量 127

4 MX 系列断路器外部附件 128
1) V 型操作手柄 128
2) F 型操作手柄 128
3) 端子盖 128

6. 特性与尺寸 129

1 WS-V、WS 系列塑壳断路器 130
・NF32-SV，NF63-CV/SV/HV 130
・NF125-CXV/SXV/LXV/HXV 132
・NF160-SXV/LXV/HXV，NF250-CXV/SXV/LXV/HXV 134
・NF125-SGV，NF160-SGV，NF250-SGV，NF125-LGV NF160-LGV，NF250-LGV，NF125-HGV，NF160-HGV NF250-HGV，NF125-RGV，NF250-RGV 136
・NF125-SEV，NF125-LEV，NF125-HEV，NF250-SEV NF250-LEV，NF250-HEV 138
・NF400-CW，NF400-SW 140
・NF400-SEW，NF400-HEW，NF400-REW 142
・NF630-CW，NF630-SW 144
・NF630-SEW，NF630-HEW，NF630-REW 146
・NF800-CEW，NF800-SEW，NF800-HEW，NF800-REW 148
・NF800-SDW 150
・NF1000-SEW，NF1250-SEW 152
・NF1600-SEW 154

2 WS-V、WS 系列漏电断路器 156
・NV32-SV，NV63-CV，NV63-SV，NV63-HV 156
・NV125-CV，NV125-SV，NV125-HV 158
・NV250-CV，NV250-SV，NV250-HV 160
・NV125-SEV，NV125-HEV，NV250-SEV，NV250-HEV 162
・NV400-CW，NV400-SW 164
・NV400-SEW，NV400-HEW 166
・NV630-CW，NV630-SW 168
・NV630-SEW，NV630-HEW 170
・NV800-SEW，NV800-HEW 172

3 UL 适用产品 174
・NF125-SVU，NF125-HVU，NV125-SVU，NV125-HVU 174
・NF250-CVU，NF250-SVU，NF250-HVU，NV250-CVU NV250-SVU，NV250-HVU 176

4 直流高电压用塑壳断路器 178
・NF63-HDV 178
・NF250-HDVA 180
・NF400-HDW，NF800-HDW 182

5 MDU 断路器 184
・带 MDU 的 NF250-SEV，NF250-HEV 184
・带 MDU 的 NF400-SEW，NF400-HEW 188
・带 MDU 的 NF800-SEW，NF800-HEW 192

6 MX 系列塑壳断路器 196
・NFC30-SMX 196
・NFC60-CMXA/SMXA/HMXA，NFC100-CMXA/SMXA/HMXA 198
・NFC160-CMXA/SMXA/HMXA，NFC250-CMXA/SMXA/HMXA 200

7 小型断路器 202
・BH-D6，BH-D6J，BH-D10 202
・BH-DN 203
・BV-D 204
・BV-DN，BV-DN6 205
・KB-D 206

8 电路保护器 207
・CP30-BA 207

9 电动操作型断路器 208
1）外形尺寸 208
2）板前接线 208

7. 搬运与维护 213

1 存储和运输 214
2 标准动作条件 214
3 安装和接线 214
4 维护和检验 216
5 故障排除方法 218

8. 附录 221

1 MCCB 和 ELCB 的手柄操作角度尺寸 222
2 MCCB 脱扣按钮、瞬时调整旋钮的开孔和端子盖安装孔的尺寸 223
3 ELCB 按钮、切换装置的尺寸 224
4 产品重量一览表 225
5 可调整项目的切换方法 226
6 断路器本体安装螺丝的尺寸 229
7 塑壳断路器表面温度上升值一览表 230
8 订购信息 231
9 MELSELECT™ 软件介绍 234

高性能

汇聚了多年实践积累的分断技术。

■ 确立了新的分断技术“Expanded ISTAC”，提高了限流性能，实现了分断容量的整体提升。

NF250-HXV

新分断技术（Expanded ISTAC）

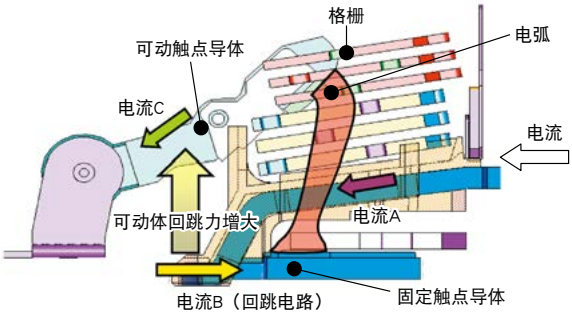

通过加长固定触点导体下部的导体（可动触点导体的回跳电路），和从前的ISTAC结构相比，实现了可动触点导体的更高速的分闸。限流性能大幅提升。（最大峰值电流约下降10%）

分断容量提升示例：250A壳架 NF-H

以往 NF250-HW	→	新型 NF250-HXV
50kA /25kA (Icu/Ics) (400VAC时)		75kA /75kA (Icu/Ics) (400VAC时)

和W&WS系列相比，4种型号的分断能力提高了20%至50%。

■ 提高250AF-S/H型（固定式）及125/250AF-R型（热感式/可调式）的分断能力

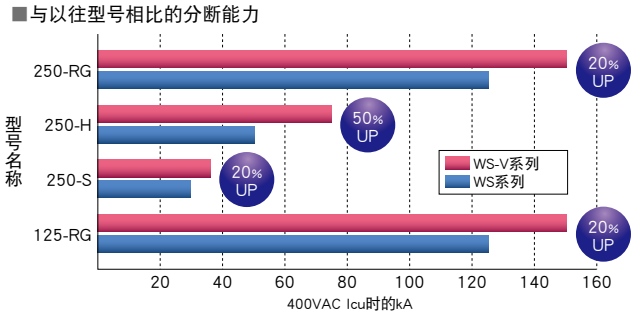

小型化

热可调型断路器和电子型断路器制作得更加小型化，达到了105×165×68。

■ 断路器的小型化可减小盘体的体积。

热可调型断路器和电子型断路器制作得十分小巧紧凑。
（进深 86mm → 68mm）

体积比率 79%
（和本公司以往型号相比。）

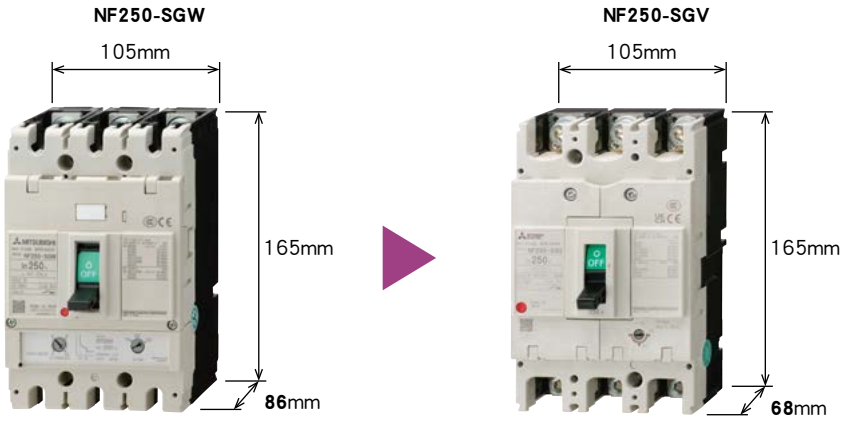

（以往型号：105×165×86）　（新型号：105×165×68）

■ 250AF固定型（NF250-CXV, NF250-SXV, NF250-LXV, NF250-HXV）、
热可调型（NF250-SGV, NF250-LGV, NF250-HGV, NF250-RGV）
和电子型（NF250-SEV, NF250-LEV, NF250-HEV）的断路器具有相同的外形尺寸，
有利于盘面设计的标准化。

标准化

人性化的产品设计使操作更加简单方便。

■ 增大了内部元件的互换性，有助于使用方便和缩短交货时间。

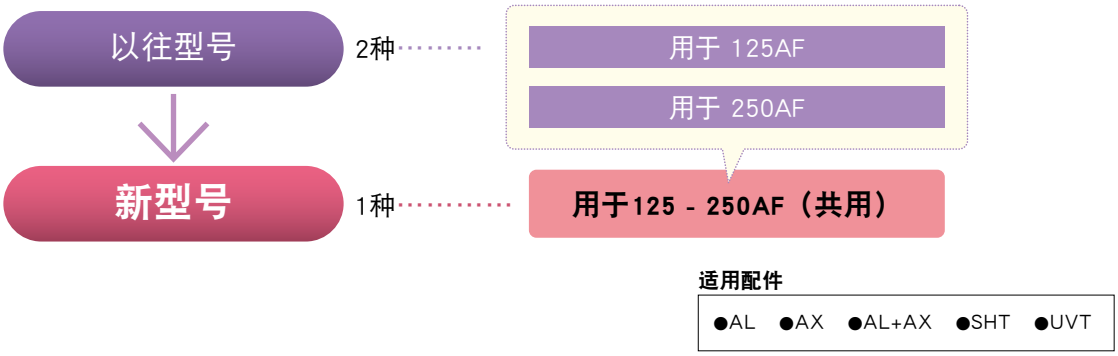

■ 漏电断路器可配置分励脱扣器(SHT)。

环保、节能

产品的环保性能日益增高。

■ 使用各种可回收利用的材料，并标明了所用材料的名称。

塑料材料使用了适于回收利用的热塑性材料。（部分型号使用了一些热固性材料）
在主要的塑料部件上，为了便于回收利用而标明了所用材料的名称。

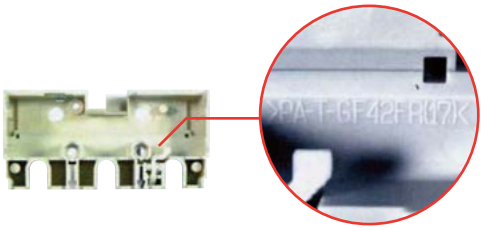

■ 不使用有害物质的考虑环境污染的产品设计

通过对应RoHS指令，不使用有害物质，考虑环境污染的产品设计提供安全品质。

■ 福山制作所的节能活动介绍

三菱电机福山制作所，通过采用EcowebServerⅢ和MDU断路器等节能支援产品，实现了能源的“可视化”管理，进行节能活动。除了能源的“可视化”外，福山工厂还积极采用高效率低能耗的设备，来减少能源消费，进一步推进节能活动。
通过节能活动，福山工厂成功将其二氧化碳排放量降低了38.7%。
（与2013年度相比较，2020年度的实绩）

※ 荣获2018年度能源管理优良工厂称号

全球化

销售点和生产基地的全球网络

■ 为了方便顾客，本公司的销售网络遍布全球。我们致力缩短与顾客的距离，努力提供符合客户所需求的产品和服务。

产品列表

系列		壳架电流 30 32	60 63	100 125	160	250
塑壳断路器	NF-C		NFC60-CMXA NF63-CV	NFC100-CMXA NF125-CXV	NFC160-CMXA	NFC250-CMXA NF250-CXV
	NF-S	NFC30-SMX NF32-SV	NFC60-SMXA NF63-SV	NFC100-SMXA NF125-SXV NF125-SGV NF125-SEV	NFC160-SMXA NF160-SXV NF160-SGV	NFC250-SMXA NF250-SXV NF250-SGV NF250-SEV
	NF-L NF-H		NFC60-HMXA NF63-HV	NFC100-HMXA NF125-LXV NF125-LGV NF125-LEV NF125-HXV NF125-HGV NF125-HEV	NFC160-HMXA NF160-LXV NF160-LGV NF160-HXV NF160-HGV	NFC250-HMXA NF250-LXV NF250-LGV NF250-LEV NF250-HXV NF250-HGV NF250-HEV
	NF-R			NF125-RGV		NF250-RGV
漏电断路器	NV-C		NV63-CV	NV125-CV		NV250-CV
	NV-S	NV32-SV	NV63-SV	NV125-SV NV125-SEV		NV250-SV NV250-SEV
	NV-H		NV63-HV	NV125-HV NV125-HEV		NV250-HV NV250-HEV
隔离开关（DSN开关）			DSN63-SV	DSN125-SV		DSN250-SV
直流高电压用塑壳断路器			NF63-HDV			NF250-HDVA
MDU断路器	塑壳断路器					NF250-SEV NF250-HEV
UL适用产品	UL 489适用产品			NF125-SVU NF125-HVU NV125-SVU NV125-HVU		NF250-CVU NF250-SVU NF250-HVU NV250-CVU NV250-SVU NV250-HVU
电路保护器		CP30-BA				
空气断路器	AE-SW	AE630-SW～AE6300-SW				
小型断路器		BH-D6，BH-D6J，BH-D10，BH-DN，BV-D，BV-DN，BV-DN6，KB-D				

塑壳断路器				
NF-C	NF-S	NF-L	NF-H	NF-R

漏电断路器		
NV-C	NV-S	NV-H

UL 489 适用断路器		测量显示装置断路器
UL 489 适用 MCCB	UL 489 适用 ELCB	MDU 断路器

400	630	800	1000	1250	1600
NF400-CW	NF630-CW	NF800-CEW			
NF400-SW NF400-SEW	NF630-SW NF630-SEW	NF800-SDW NF800-SEW	NF1000-SEW	NF1250-SEW	NF1600-SEW
NF400-HEW	NF630-HEW	NF800-HEW			
NF400-REW	NF630-REW	NF800-REW			
NV400-CW	NV630-CW				
NV400-SW NV400-SEW	NV630-SW NV630-SEW	NV800-SEW			
NV400-HEW	NV630-HEW	NV800-HEW			
DSN400-SW	DSN630-SW	DSN800-SW			
NF400-HDW		NF800-HDW			
NF400-SEW NF400-HEW		NF800-SEW NF800-HEW			

小型断路器		
BH-D6, BH-D10	BH-D6J	BH-DN

剩余电流断路器	带过载保护器的剩余电流断路器	绝缘开关
BV-D	BV-DN, BV-DN6	KB-D

电路保护器	空气断路器
CP30-BA	AE-SW

使用说明

1. 保修期和保修范围

如果在保修期内产品使用过程中出现任何由三菱电机负责的故障或缺陷（以下简称“故障”），应与销售代表或三菱电机销售处联系进行产品免费修理。但是，如需在国内或海外地点进行现场维修，将收取工程师派遣费用。

1. 保修期

产品的保修期为购买或交付指定地点之日起十二（12）个月。请注意，三菱电机制造并出货后，最长经销期为六（6）个月，制造后最长保修期为十八（18）个月。修理件的保修期不得超过修理前原产品的保修期。

2. 保修范围

(1) 主要故障诊断应由用户进行。但是，如用户要求，三菱电机或三菱电机销售处可进行诊断。在这种情况下，对于任何被认为是三菱电机责任的原因造成的损害，诊断将免费进行。有关详细信息，请与经销商联系。

(2) 保修范围应限于在使用状态、使用方法、使用环境和其他条件下的正常使用，该等条件应符合说明书、使用手册和产品上的警告标签所给出的说明和注意事项。

(3) 即使在保修期内，应针对下列情况收取修理费。

① 由于储存或处理不当、用户粗心大意或疏忽而发生的故障。由于用户端硬件或软件设计的选择而导致的故障。

② 用户未经三菱电机批准对产品进行修改等造成的故障。

③ 在三菱电机产品被组装到用户的设备的情况下，如果提供了在用户设备的法定安全措施中被判定为必要的功能或结构，或者根据行业标准被判定为必要的功能或结构，则本可以避免的故障。

④ 如果执行了用户手册中描述的维护，本可以避免的故障。

⑤ 火灾、电压异常等外部不可抗力引起的故障，地震、雷电、风、水害等自然灾害引起的故障。

⑥ 由三菱电机装运时根据科学技术标准不可预测的原因造成的故障。

⑦ 发现不属于三菱电机责任或用户承认不属于三菱电机责任的任何其他故障。

此外，保修只适用于交付的产品。不适用于因产品故障而造成的损坏。

3. 停产后的备件供应期

三菱电机应在停产后供应五年的备件（一部分型号除外）。
五年后，三菱电机应供应备件，直至备件缺货。

2. 保证责任排除机会损失和次级损失

无论保修期长短，三菱电机对以下情况均不承担赔偿责任：

(1) 由任何查明不属于三菱电机责任的原因造成的损害。

(2) 三菱电机产品故障给用户带来的机会损失、利润损失。

(3) 因特殊情况造成的不论是否可预见的损害、二次损害、事故赔偿、三菱电机产品以外的产品损害赔偿。

(4) 对用户更换、现场设备维护、启动试车和其他操作的二次费用的补偿。

(5) 如果采用了本文档记载以外的使用方法，我司对断路器的性能不作任何保证。

3. 产品应用

(1) 使用本目录所列产品时，须确认并遵守下列条件。须正确使用产品，避免产品发生故障时导致严重事故。
损坏或故障发生时，必须系统性地执行外部备份功能或故障安全功能。

(2) 本目录所列产品为通用产品，适用于一般工业领域。因此，保修不适用于下列特殊用途。

① 用于对电力公司的核电厂等公用设施有重大影响的领域。

② 用于铁路公司、政府机关等需要建立专门质量保证体系的领域。

③ 用于航空航天设备、医疗设备、铁路设备、燃烧和燃料设备、客运车辆、载人运输设备、娱乐设备、安全设备、服务器空调器和冷却设施等预计对生命、身体和财产有重大影响的领域。

如本目录所列产品用于上述特殊用途，三菱电机对产品的质量、性能和安全不承担任何责任，包括但不限于违约责任、缺陷责任、质量保证责任、侵权责任和产品责任。但是，如果不要求特殊质量（超出一般规格），并且使用目的有限，并且该设施配备了备份 / 故障安全功能，三菱电机可以确定本目录中所列的产品可以得到保证。详情请咨询经销商或三菱电机。

4. 安全注意事项

- 使用断路器前，认真阅读安全措施，防止误用。
- 下面列出了重要的安全指示，请务必严格遵守该指示。
- 请务必将这些安全措施告知最终用户。

⚠ 危险

- 不得触摸端子区域，否则会遭电击。
- 如果残余电流与回路电流间的差值超过规定值，漏电断路器动作。图中所示状态表示未检测接地漏电。因此，决不能触摸两个裸露的带电体。如果发生电击，断路器不会动作。

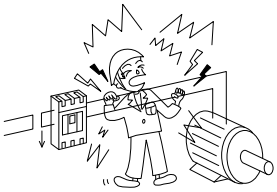

漏电断路器

安装说明

⚠ 注意

- 必须由合格的电气操作人员（电工）进行电气作业。
- 接线前，断开上游断路器，确保不会有电流流过接线断路器，否则会引起触电危险。
- 连接任何引线时，按照操作手册中规定的扭矩紧固端子螺钉，否则会引起火灾。
- 如果绝缘板是某型号断路器的标准附件，必须安装绝缘板。
- 不得在异常环境下安装断路器，如：高温、高湿度、大量灰尘、腐蚀气体、震动等。否则会引起火灾或者断路器不能动作。
- 保护断路器，确保灰尘、粉末、铁末或雨水等不得进入断路器。否则断路器将不动作。

[漏电断路器]

- 仅在单相三线或三相四线系统中使用漏电断路器，此时必须确保连接中性引线与中性相位。否则，在断相或过流情况下，断路器不动作，从而引发火灾。
- 连接断路器与电源，确保电源与断路器额定值相匹配。如果额定值不匹配，断路器不能动作或发生损坏。
- 在断相状态下，将引线与负载侧的中性引线相连。如果引线不能相连，不能检测中性线是否断相。
- 如果中性极有两个端子螺钉，交叉紧固两个螺钉。否则会引起螺钉松动，从而引起火灾。

[警告标志说明]

⚠ 危险	如对产品操作不当会引起死伤等严重后果。
⚠ 注意	如对产品操作不当，根据情况会引起严重后果。
⃠	表示禁止，不能进行该操作。
⚠	在某些情况下可能发生着火和火灾。

使用说明

⚠ 注意

- 断路器自动断开电路时，清除故障后旋转手柄接通电路。否则会引起触电或火灾。

[漏电断路器]

- 确保电气设备的接地端子接地。否则，可能会引起触电或火灾。
- 每个月均需按下测试按钮检查操作正确性。如果漏电断路器未断路，表明出现故障。有关原因，请咨询专业电工。

维护说明

⚠ 注意

- 由具有专业知识的工作人员维护断路器。
- 进行维护之前，断开上游断路器，确保没有电流通过将要维护的断路器。否则，可能会使操作人员触电。
- 定期紧固端子。否则会引起火灾。

处理说明

⚠ 注意

- 将产品作为工业垃圾进行处理。

5. 产品规格的变更

该样本、手册或技术文档中列出的产品规格如有更改，恕不另行通知。

MEMO

2

【详细规格一览表】

2 详细规格

1 WS-V、WS 系列塑壳断路器 14

1) NF-C ····· 14
2) NF-S ····· 15
3) NF-L ····· 18
4) NF-H ····· 19
5) NF-R ····· 20

2 WS-V、WS 系列漏电断路器 22

1) NV-C ····· 22
2) NV-S ····· 24
3) NV-H ····· 26

3 UL 489 适用断路器 28

1) UL 489 适用塑壳断路器 ····· 28
2) 带漏电保护的 UL 489 适用断路器 ····· 29

4 直流高电压用塑壳断路器 30

5 测量显示装置断路器（MDU 断路器） 32

1) MDU 断路器 ····· 32

6 MX 系列塑壳断路器（用于控制盘及分电盘的塑壳断路器） 38

1) NFC-C ····· 38
2) NFC-S ····· 38
3) NFC-H ····· 39

7 小型断路器 40

1) BH-DIN 系列 ····· 40

8 电路保护器 44

1) CP30-BA ····· 44

9 隔离开关（DSN 开关） 47

1) DSN 开关 ····· 47

10 低压空气断路器 48

1) AE-SW 系列 ····· 48

NF-C

壳架电流（A）			50	60	63	125	250	400	600	630	800
型号			NF63-CV			NF125-CXV	NF250-CXV	NF400-CW	NF630-CW		NF800-CEW
照片											
额定电流 In（A） 额定环境温度 40℃（船舶用为 45℃）			3 4 (5) 6 10 (15) 16 20 25 (30) 32 40 50	(60)	63	(15) 16 20 (30) 32 40 50 (60) 63 (75) 80 100 125	(100) 125 150 160 175 200 225 250	250 300 350 400	500 600	(630)	可调整 400 450 500 600 700 800
极数			2 3	2 3	2 3	3 4	3 4	2 3	2 3	2 3	3
额定绝缘电压 Ui（V）			600	600	600	690	690	690	690	690	690
额定短路分断能力（kA） IEC 60947-2 EN 60947-2（Icu/Ics）	AC	690V	—	—	—	—	—	—	—	—	—
		500V	2.5/2.5	2.5/2.5	2.5/2.5	8/8	8/8	15/8	18/9	18/9	18/9
		440V	2.5/2.5	2.5/2.5	2.5/2.5	20/20	20/20	25/13	36/18	36/18	36/18
		415V	2.5/2.5	2.5/2.5	2.5/2.5	25/25	25/25	36/18	36/18	36/18	36/18
		400V	5/5	5/5	5/5	25/25	25/25	36/18	36/18	36/18	36/18
		380V	5/5	5/5	5/5	25/25	25/25	40/20	40/20	40/20	40/20
		230V	7.5/7.5	7.5/7.5	7.5/7.5	40/40	40/40	50/25	50/25	50/25	50/25
		200V	7.5/7.5	7.5/7.5	7.5/7.5	40/40	40/40	50/25	50/25	50/25	50/25
	DC	250V	2.5/2.5 (*8)	2.5/2.5 (*8)	2.5/2.5 (*8)	—	—	20/10（*4）	20/10（*4）	20/10（*4）	—
GB/T 14048.2（Icu/Ics）	AC	415V	2.5/2.5	2.5/2.5	2.5/2.5	25/25	25/25	36/18	36/18	36/18	36/18
		400V	5/5	5/5	5/5	25/25	25/25	36/18	36/18	36/18	36/18
		380V	5/5	5/5	5/5	25/25	25/25	40/20	40/20	40/20	40/20
		230V	7.5/7.5	7.5/7.5	7.5/7.5	40/40	40/40	50/25	50/25	50/25	50/25
	DC	250V	2.5/2.5	2.5/2.5	2.5/2.5	—	—	20/10	20/10	20/10	—
额定冲击耐压 Uimp（kV）			8	8	8	8	8	8	8	8	8
电流（*1）			AC/DC 共用	AC/DC 共用	AC/DC 共用	AC	AC	AC/DC 共用	AC/DC 共用	AC/DC 共用	AC
隔离适用性			适合	适合	适合	适合	适合	适合	适合	适合	适合
反向连接			可	可	可	可	可	可	可	可	可
工作周期数	不通电		10,000	10,000	10,000	10,000	8,000	6,000	6,000	6,000	4,000
	通电（440VAC）		6,000	6,000	6,000	6,000	4,000	1,000	1,000	1,000	500
选择性类别			A	A	A	A	A	A	A	A	B
污染等级			3	3	3	3	3	3	3	3	3
EMC 环境条件（环境 A 或 B）			N/A	N/A	N/A	N/A	N/A	N/A	N/A	N/A	A
外形尺寸（mm）		a	50 75	50 75	50 75	90 120	105 140	140	140	140	210
		b	130	130	130	130	165	257	257	257	275
		c	68	68	68	68	68	103	103	103	103
		ca	90	90	90	90	92	134	155	134	155
板前接线型重量（kg）			0.45 0.65	0.5 0.7	0.5 0.7	1.0 1.2	1.6 2.0	4.4 5.0	5.2 6.0	5.2 6.0	10.9
安装与连接	板前接线	（F） 页码	● 螺丝端子	● 螺丝端子	● 螺丝端子	● 螺丝端子	● 螺丝端子	● 母线端子	● 母线端子	● 母线端子	● 母线端子
	板后接线	（B） 85	● 圆形双头螺栓	● 圆形双头螺栓	● 圆形双头螺栓	● 棒型双头螺栓	● 棒型双头螺栓	● 棒型双头螺栓	● 棒型双头螺栓	● 棒型双头螺栓	● 棒型双头螺栓
	插入	（PM）	●	●	●	● ●	● ●	●	●	●	●
盒式附件	报警开关	（AL） 95	● (*5)	● (*5)	● (*5)	● (*5) ●	● (*5) ●	● (*5)	● (*5)	● (*5)	● (*5)
	辅助开关	（AX） 95	● (*5)	● (*5)	● (*5)	● (*5) ●	● (*5) ●	● (*5)	● (*5)	● (*5)	● (*5)
	分励脱扣器	（SHT） 95	● (*5)	● (*5)	● (*5)	● (*5) ●	● (*5) ●	● (*5)	● (*5)	● (*5)	● (*5)
	欠电压脱扣器	（UVT） 95	● (*5)	● (*5)	● (*5)	● (*5) ●	● (*5) ●	●	●	●	●
	引线端子台	（SLT） 108	●	●	●	● ●	● ●	●	●	●	●
外部附件	电动操作装置	（NFM） 124	—	—	—	●	●	● (*6)	● (*6)	● (*6)	● (*6)
	机械联锁（MI）（*7）	安装在面板上 123	●	●	●	● ●	● ●	●	●	●	●
		安装在断路器上 123	●	●	●	● —	● —	●	●	●	●
	手柄锁装置	LC 121	●	●	●	●	●	—	—	—	—
		HL 121	●	●	●	●	●	●	●	●	●
		HL-S 121	●	●	●	●	●	●	●	●	●
	外部操作手柄	（F） 111	●	●	●	●	●	●	●	●	●
		（V） 111	●	●	●	●	●	●	●	●	●
	端子盖（TC-L，TC-S，TTC，BTC，PTC）	115	●	●	●	● ●	● ●	●	●	●	●
	板后接线用双头螺栓	（B-ST） 85	●	●	●	● ●	● ●	● ●	● ●	● ●	●
	插入式底座	（PM） 85	●	●	●	● ●	● ●	●	— —	— —	●
	IEC 35mm 导轨安装转接器	126	●	●	●	—	—	—	—	—	—
CCC			认证	认证	认证	认证	认证	认证	认证	认证	认证
CE 标志			自我声明	自我声明	自我声明	自我声明	自我声明	自我声明	自我声明	自我声明	自我声明
UKCA 标志			自我声明	自我声明	自我声明	自我声明	自我声明	自我声明	自我声明	自我声明	自我声明
船舶许可证（NK，LR，ABS，DNV）			☆	☆	☆	—	—	☆	☆	☆	☆
脱扣方式			热动 - 电磁	热动 - 电磁	热动 - 电磁	热动 - 电磁	热动 - 电磁	热动 - 电磁	热动 - 电磁	热动 - 电磁	电子式（有效值检测）
脱扣按钮			安装	安装	安装	安装	安装	安装	安装	安装	安装
特性与尺寸的页码			130			132	134	140	144		148

注：*1 AC/DC 兼容的情况下，脱扣动作特性在 AC 条件下及在 DC 条件下有所不同。
*2 该按钮与报警开关相连接。
*3 在额定电流为 100A 的情况下，并不指定 NK 额定值。
*4 3 极和 4 极的产品使用两个极。在这种情况下，不要使用 4 极产品的中性极。
按右图所示接线时，3 极和 4 极的产品分别允许用到 400 V 和 500VDC。
*5 盒式设计，用户可自行安装。低于 250A 的壳架，适于安装在断路器侧面。（UVT 除外）
*6 请与断路器配套订货。
*7 无隔离功能，400 — 800A 的壳架除外。
*8 3 极和 4 极的产品使用两个极。在这种情况下，不要使用 4 极产品的中性极。不能按右图接线使用。

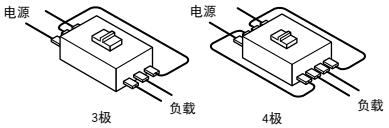

NF-S

	30		32		50			60			63			125			125			125	
	NF32-SV				NF63-SV									NF125-SXV			NF125-SGV			NF125-SEV	
	3 4 (5) 6 10 (15) 16 20 25 (30)		32		3 4 (5) 6 10 (15) 16 20 25 (30) 32 40 50			(60)			63			(15) 16 20 (30) 32 40 50 (60) 63 (75) 80 100 125			16-20 20-25 25-32 32-40 35-50 45-63 56-80 70-100 90-125			可调整 16-32 (每档 1.6A) 32-63 (每档 3.15A) 63-125 (每档 6.25A)	
	2	3	2	3	2	3	4	2	3	4	2	3	4	2	3	4	2	3	4	3	4
	600		600		600			600			600			690			690			690	
	—		—		—			—			—			8/8			8/8			8/8	
	2.5/2.5		2.5/2.5		7.5/7.5			7.5/7.5			7.5/7.5			23/23			30/30			30/30	
	2.5/2.5		2.5/2.5		7.5/7.5			7.5/7.5			7.5/7.5			36/36			36/36			36/36	
	2.5/2.5		2.5/2.5		7.5/7.5			7.5/7.5			7.5/7.5			36/36			36/36			36/36	
	5/5		5/5		7.5/7.5			7.5/7.5			7.5/7.5			36/36			36/36			36/36	
	5/5		5/5		7.5/7.5			7.5/7.5			7.5/7.5			36/36			36/36			36/36	
	7.5/7.5		7.5/7.5		15/15			15/15			15/15			75/75			85/85			85/85	
	7.5/7.5		7.5/7.5		15/15			15/15			15/15			75/75			85/85			85/85	
	2.5/2.5 (*8)		2.5/2.5 (*8)		7.5/7.5 (*8)			7.5/7.5 (*8)			7.5/7.5 (*8)			—			20/20 (300V) (*4)			—	
	2.5/2.5		2.5/2.5		7.5/7.5			7.5/7.5			7.5/7.5			36/36			36/36			36/36	
	5/5		5/5		7.5/7.5			7.5/7.5			7.5/7.5			36/36			36/36			36/36	
	5/5		5/5		7.5/7.5			7.5/7.5			7.5/7.5			36/36			36/36			36/36	
	7.5/7.5		7.5/7.5		15/15			15/15			15/15			75/75			85/85			85/85	
	2.5/2.5		2.5/2.5		7.5/7.5			7.5/7.5			7.5/7.5			—			20/20			—	
	8		8		8			8			8			8			8			8	
	AC/DC 共用		AC/DC 共用		AC/DC 共用			AC/DC 共用			AC/DC 共用			AC			AC/DC 共用			AC	
	适合		适合		适合			适合			适合			适合			适合			适合	
	可		可		可			可			可			可			可			可	
	10,000		10,000		10,000			15,000			15,000			25,000			50,000			25,000	
	6,000		6,000		6,000			8,000			8,000			10,000			30,000			10,000	
	A		A		A			A			A			A			A			A	
	3		3		3			3			3			3			3			3	
	N/A		N/A		N/A			N/A			N/A			N/A			N/A			A	
	50	75	50	75	50	75	100	50	75	100	50	75	100	90		120	105		140	105	140
	130		130		130			130			130			130			165			165	
	68		68		68			68			68			68			68			68	
	90		90		90			90			90			90			92			92	
	0.45	0.65	0.45	0.65	0.5	0.7	0.9	0.55	0.75	1.0	0.55	0.75	1.0	0.6	1.0	1.2	1.4	1.6	2.0	1.7	2.2
	● 螺丝端子		● 螺丝端子		● 螺丝端子			● 螺丝端子			● 螺丝端子			● 螺丝端子			● 螺丝端子			● 螺丝端子	
	● 圆形双头螺栓		● 圆形双头螺栓		● 圆形双头螺栓			● 圆形双头螺栓			● 圆形双头螺栓			● 棒型双头螺栓			● 棒型双头螺栓			● 棒型双头螺栓	
	●		●		●			●			●			●		●	●			●	●
	● (*5)		● (*5)		● (*5)		●	● (*5)		●	● (*5)		●	● (*5)		●	● (*5)		●	● (*5)	●
	● (*5)		● (*5)		● (*5)		●	● (*5)		●	● (*5)		●	● (*5)		●	● (*5)		●	● (*5)	●
	● (*5)		● (*5)		● (*5)		●	● (*5)		●	● (*5)		●	● (*5)		●	● (*5)		●	● (*5)	●
	● (*5)		● (*5)		● (*5)		●	● (*5)		●	● (*5)		●	● (*5)		●	● (*5)		●	● (*5)	●
	●		●		●		●	●		●	●		●	●		●	●			●	●
	—		—		—			—			—			●			●			●	
	●		●		●		●	●		●	●		●	●		●	●			●	●
	●		●		●		—	●		—	●		—	●		—	●			●	—
	●		●		●			●			●			●			●			●	
	●		●		●			●			●			●			●			●	
	●		●		●			●			●			●			●			●	
	●		●		●			●			●			●			●			●	
	●		●		●			●			●			●			●			●	
	●		●		●		●	●		●	●		●	●		●	●			●	●
	●		●		●			●			●			●		●	●			●	●
	●		●		●		●	●		●	●		●	●		●	●			●	●
	●		●		●		—	●		—	●		—	—			—			—	
	认证		认证		认证			认证			认证			认证			认证			认证	
	自我声明		自我声明		自我声明			自我声明			自我声明			自我声明			自我声明			自我声明	
	自我声明		自我声明		自我声明			自我声明			自我声明			自我声明			自我声明			自我声明	
	☆		☆		☆		—	☆		—	☆		—	☆ (LR, ABS, DNV)		—	☆ (LR, ABS, DNV)		—	☆ (LR, ABS, DNV)	—
	热动 - 电磁		热动 - 电磁		热动 - 电磁			热动 - 电磁			热动 - 电磁			热动 - 电磁			热动（可调）- 电磁			电子式（有效值检测）	
	安装		安装		安装			安装			安装			安装			安装			安装	
	130				130									132			136			138	

备注：1. 额定电流带有括号的产品在接到订单后生产。
2. 请将插入型的引线端子座指定为 P-LT。

NF-S

壳架电流（A）				160			160			250			250			250		400			400	
型号				NF160-SXV			NF160-SGV			NF250-SXV			NF250-SGV			NF250-SEV		NF400-SW			NF400-SEW	
照片																						
额定电流 In（A） 额定环境温度 40℃（船舶用为 45℃）				（15）16 20（30）32 40 50（60）63（75） 80 100 125 150 160			125-160			（100）125 150 175 200 225 250			125-160 140-200 175-250			可调整 80-160 125-250 （每档 8A）（每档 12.5A）		250 300 350 400			可调整 200 225 250 300 350 400	
极数				2	3	4	2	3	4	2	3	4	2	3	4	3	4	2	3	4	3	4
额定绝缘电压 Ui（V）				690			690			690			690			690		690			690	
额定短路分断能力（kA）	IEC 60947-2 EN 60947-2 （Icu/Ics）	AC	690V	8/8			8/8			8/8			8/8			8/8		10/10			10/10	
			500V	30/30			30/30			30/30			30/30			30/30		30/30			30/30	
			440V	36/36			36/36			36/36			36/36			36/36		42/42			42/42	
			415V	36/36			36/36			36/36			36/36			36/36		45/45			50/50	
			400V	36/36			36/36			36/36			36/36			36/36		45/45			50/50	
			380V	36/36			36/36			36/36			36/36			36/36		50/50			50/50	
			230V	85/85			85/85			85/85			85/85			85/85		85/85			85/85	
			200V	85/85			85/85			85/85			85/85			85/85		85/85			85/85	
		DC	250V	20/20（300V）（*2）			20/20（300V）（*2）			20/20（*2）			20/20（300V）（*2）			—		40/40（*2）			—	
	GB/T 14048.2 （Icu/Ics）	AC	415V	36/36			36/36			36/36			36/36			36/36		45/45			50/50	
			400V	36/36			36/36			36/36			36/36			36/36		50/50			50/50	
			380V	36/36			36/36			36/36			36/36			36/36		50/50			50/50	
			230V	85/85			85/85			85/85			85/85			85/85		85/85			85/85	
		DC	250V	20/20			20/20			20/20			20/20			—		40/40			—	
额定冲击耐压 Uimp（kV）				8			8			8			8			8		8			8	
电流				AC/DC 共用			AC/DC 共用			AC/DC 共用			AC/DC 共用			AC		AC/DC 共用			AC	
隔离适用性				适合			适合			适合			适合			适合		适合			适合	
反向连接				可			可			可			可			可		可			可	
工作周期数	不通电			40,000			40,000			25,000			25,000			25,000		6,000			6,000	
	通电（440VAC）			20,000（*6）			15,000			10,000			10,000			10,000		1,000			1,000	
选择性类别				A			A			A			A			A		A			B	
额定短时耐受电流 Icw（kA），0.25s				—			—			—			—			—		—			5	
污染等级				3			3			3			3			3		3			3	
EMC 环境条件（环境 A 或 B）				N/A			N/A			N/A			N/A			A		N/A			A	
外形尺寸（mm）	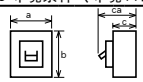		a	105	140		105	140		105	140		105	140		105	140	140	185		140	185
			b	165			165			165			165			165		257			257	
			c	68			68			68			68			68		103			103	
			ca	92			92			92			92			92		155			155	
板前接线型重量（kg）				1.4	1.6	2.0	1.4	1.6	2.0	1.4	1.6	2.0	1.4	1.6	2.0	1.7	2.2	4.6	5.2	6.8	6.0	7.6
安装与连接	板前接线		（F）	页码	● 螺丝端子			● 螺丝端子			● 螺丝端子			● 螺丝端子			● 螺丝端子		● 母线端子			● 母线端子	
	板后接线		（B）	85	● 棒型双头螺栓			● 棒型双头螺栓			● 棒型双头螺栓			● 棒型双头螺栓			● 棒型双头螺栓		● 棒型双头螺栓			● 棒型双头螺栓	
	插入		（PM）		●			●			●	●		●			●		●	●		●	●
盒式附件	报警开关		（AL）	95	● （*3）		●	● （*3）		●	● （*3）	●		● （*3）	●		● （*3）	●	● （*3）	●		●（*3）	●
	辅助开关		（AX）		● （*3）		●	● （*3）		●	● （*3）	●		● （*3）	●		● （*3）	●	● （*3）	●		●（*3）	●
	分励脱扣器		（SHT）		● （*3）		●	● （*3）		●	● （*3）	●		● （*3）	●		● （*3）	●	● （*3）	●		●（*3）	●
	欠电压脱扣器		（UVT）		● （*3）		●	● （*3）		●	● （*3）	●		● （*3）	●		● （*3）	●	●	●		●	●
	引线端子台		（SLT）	108	●			●			●	●		●			●	●	●	●		●	●
外部附件	电动操作装置		（NFM）	124	●			●			●			●			●		● （*4）			● （*4）	
	机械联锁（MI）（*5）	安装在面板上		123	●			●			●	●		●			●	●	●	●		●	●
		安装在断路器上			●			●			●	—		●			●	—	●	—		●	—
	锁盖	LC		121	●			●			●			●			●		—			—	
	手柄锁装置	HL			●			●			●			●			●		●			●	
		HL-S			●			●			●			●			●		●			●	
	外部操作手柄	（F）		111	●			●			●			●			●		●			●	
		（V）			●			●			●			●			●		●			●	
	端子盖（TC-L，TC-S，TTC，BTC，PTC）			115	●			●			●	●		●			●	●	●	●		●	●
	板后接线用双头螺栓（B-ST）			85	●			●			●	●		●			●	●	●	●		●	
	插入式底座		（PM）		●			●			●	●		●			●	●	●	●	●	●	●
	IEC 35mm 导轨安装转接器			126	—			—			—			—			—		—			—	
CCC				认证			认证			认证			认证			认证		认证			认证	
CE 标志				自我声明			自我声明			TÜV 认证	自我声明		自我声明			自我声明		自我声明			自我声明	
UKCA 标志				自我声明			自我声明			自我声明			自我声明			自我声明		自我声明			自我声明	
船舶许可证（NK，LR，ABS，DNV）				☆ （LR，ABS，DNV）		—	☆ （LR，ABS，DNV）		—	☆ （LR，ABS，DNV）		—	☆ （LR，ABS，DNV）		—	☆ （LR，ABS，DNV）	—	☆		—	☆	—
脱扣方式				热动 - 电磁			热动（可调）- 电磁			热动 - 电磁			热动（可调）- 电磁			电子式（有效值检测）		热动 - 电磁			电子式（有效值检测）	
脱扣按钮				安装			安装			安装			安装			安装		安装			安装	
特性与尺寸的页码				134			136			134			136			138		140			142	

注：*1 AC/DC 兼容的情况下，脱扣动作特性在 AC 条件下及在 DC 条件下有所不同。
*2 3 极和 4 极的产品使用两个极。在这种情况下，不要使用 4 极产品的中性极。
按右图所示接线时，3 极和 4 极产品分别允许用到直流 400 V 和直流 500V。
*3 盒式设计，用户可自行安装。低于 250A 的壳架，适于安装在断路器侧面。（UVT 除外）
*4 请与断路器配套订货。
*5 无隔离功能。
*6 150A，160A 的电气寿命为 15000 次。

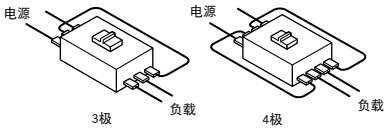

NF-S

	600			630			630		800		800	1000		1250		1600		
	NF630-SW						NF630-SEW		NF800-SEW		NF800-SDW	NF1000-SEW		NF1250-SEW		NF1600-SEW		
	500 600			(630)			可调整 300 350 400 500 600 630		可调整 400 450 500 600 700 800		(700) 800	可调整 500 600 700 800 900 1000		可调整 600 700 800 1000 1200 1250		可调整 800 1000 1200 1400 1500 1600		
	2	3	4	2	3	4	3	4	3	4	2	3	4	3	4	3	4	
	690			690			690		690		690	690		690		690		
	10/10			10/10			10/10		10/10		—	25/13		25/13		25/13		
	30/30			30/30			30/30		30/30		—	65/33		65/33		65/33		
	42/42			42/42			42/42		42/42		—	85/43		85/43		85/43		
	50/50			50/50			50/50		50/50		—	85/43		85/43		85/43		
	50/50			50/50			50/50		50/50		—	85/43		85/43		85/43		
	50/50			50/50			50/50		50/50		—	85/43		85/43		85/43		
	85/85			85/85			85/85		85/85		—	125/63		125/63		125/63		
	85/85			85/85			85/85		85/85		—	125/63		125/63		125/63		
	40/40 (*2)			40/40 (*2)			—		—		40/40	—		—		—		
	50/50			50/50			50/50		50/50		—	85/43		85/43		85/43		
	50/50			50/50			50/50		50/50		—	85/43		85/43		85/43		
	50/50			50/50			50/50		50/50		—	85/43		85/43		85/43		
	85/85			85/85			85/85		85/85		—	125/63		125/63		125/63		
	40/40			40/40			—		—		40/40	—		—		—		
	8			8			8		8		8	8		8		8		
	AC/DC 共用			AC/DC 共用			AC		AC		DC	AC		AC		AC		
	适合			适合			适合		适合		适合	适合		适合		适合		
	可			可			可		可		可	可		可		可		
	6,000			6,000			6,000		4,000		4,000	3,000		3,000		3,000		
	1,000			1,000			1,000		500		500	500		500		500		
	A			A			B		B		A	B		B		B		
	—			—			7.6		9.6		—	20, 0.1s		20, 0.1s		20, 0.1s		
	3			3			3		3		3	3		3		3		
	N/A			N/A			A		A		N/A	A		A		A		
	140		185	140		185	140	185	210	280	210	210	280	210	280	210	280	
	257			257			257		275		275	406		406		406		
	103			103			103		103		103	140		140		140		
	155			155			155		155		155	190		190		190		
	5.4	6.2	8.0	5.4	6.2	8.0	6.5	8.3	10.9	14.2	9.0	23.5	30.7	23.5	30.7	34.5	41.2	
	● 母线端子			● 母线端子			● 母线端子		● 母线端子		● 母线端子	● 母线端子		● 母线端子		● 母线端子		
	● 棒型双头螺栓			● 棒型双头螺栓			● 棒型双头螺栓		● 棒型双头螺栓		● 棒型双头螺栓	● 棒型双头螺栓		● 棒型双头螺栓		● 棒型双头螺栓		
	●		●	●		●	●	●	●	●	●	●	—	●	—	—		
	● (*3)		●	● (*3)		●	● (*3)	●	● (*3)	●	●	●	●	●	●	●	●	
	● (*3)		●	● (*3)		●	● (*3)	●	● (*3)	●	●	●	●	●	●	●	●	
	● (*3)		●	● (*3)		●	● (*3)	●	● (*3)	●	●	●	●	●	●	●	●	
	●		●	●		●	●	●	●	●	●	●	●	●	●	●	●	
	●		●	●		●	●	●	●	●	●	●	●	●	●	●	●	
	● (*4)			● (*4)			● (*4)		● (*4)		● (*4)	● (*4)		● (*4)		● (*4)		
	●		●	●		●	●	●	●	●	●	●		●		●		
	●		—	●		—	●	●	●	●	●	—		—		—		
	—			—			—		—		—	—		—		—		
	●			●			●		●		●	●		●		●		
	●			●			●		●		●	—		—		—		
	●			●			●		●		●	●	●	●	●	●	●	●
	●			●			●		●		●	—		—		—		
	●		●	●		●	●	●	●	●	●	●		●		—		
	●	●	●	●	●	●	●	●	●	●	●	—		—		—		
	—	—	—	—	—	—	●	●	●		●	●		●		—		
	—			—			—		—		—	—		—		—		
	认证			认证			认证		认证		认证	认证		认证		认证		
	自我声明			自我声明			自我声明		自我声明		自我声明	自我声明		自我声明		自我声明		
	自我声明			自我声明			自我声明		自我声明		自我声明	自我声明		自我声明		自我声明		
	☆		—	☆		—	☆	—	☆	—	—	☆	—	☆	—	—		
	热动 - 电磁			热动 - 电磁			电子式（有效值检测）		电子式（有效值检测）		热动 - 电磁	电子式（有效值检测）		电子式（有效值检测）		电子式（有效值检测）		
	安装			安装			安装		安装		安装	安装		安装		安装		
	144			144			146		148		150	152		152		154		

备注：1. 额定电流带有括号的产品在接到订单后生产。
2. 请将插入型的引线端子座指定为 P-LT。

NF-L

壳架电流（A）				125			160		250		
型号				NF125-LXV	NF125-LGV	NF125-LEV	NF160-LXV	NF160-LGV	NF250-LXV	NF250-LGV	NF250-LEV
照片											
额定电流 In（A） 额定环境温度 40℃（船舶用为 45℃）				(15) 16 20 (30) 32 40 50 (60) 63 (75) 80 100 125	16-20 20-25 25-32 32-40 35-50 45-63 56-80 70-100 90-125	可调整 16-32 32-63 63-125 (每档 1.6A)(每档 3.15A)(每档 6.25A)	125 150 160	125-160	(100) 125 150 175 200 225 250	125-160 140-200 175-250	可调整 80-160 125-250 (每档 8A)(每档 12.5A)
极数				2 3 4	2 3 4	3 4	2 3 4	2 3 4	2 3 4	2 3 4	3 4
额定绝缘电压 Ui（V）				690	690	690	690	690	690	690	690
额定短路分断能力（kA）	IEC 60947-2 EN 60947-2 (Icu/Ics)	AC	690V	8/8	8/8	8/8	8/8	8/8	8/8	8/8	8/8
			500V	36/36	36/36	36/36	36/36	36/36	36/36	36/36	36/36
			440V	50/50	50/50	50/50	50/50	50/50	50/50	50/50	50/50
			415V	50/50	50/50	50/50	50/50	50/50	50/50	50/50	50/50
			400V	50/50	50/50	50/50	50/50	50/50	50/50	50/50	50/50
			380V	50/50	50/50	50/50	50/50	50/50	50/50	50/50	50/50
			230V	90/90	90/90	90/90	90/90	90/90	90/90	90/90	90/90
			200V	90/90	90/90	90/90	90/90	90/90	90/90	90/90	90/90
		DC	250V	20/20(300V)(*2)	20/20(300V)(*2)	—	20/20(300V)(*2)	20/20(300V)(*2)	20/20(300V)(*2)	20/20(300V)(*2)	—
	GB/T 14048.2 (Icu/Ics)	AC	415V	50/50	50/50	50/50	50/50	50/50	50/50	50/50	50/50
			400V	50/50	50/50	50/50	50/50	50/50	50/50	50/50	50/50
			380V	50/50	50/50	50/50	50/50	50/50	50/50	50/50	50/50
			230V	90/90	90/90	90/90	90/90	90/90	90/90	90/90	90/90
		DC	250V	20/20	20/20	—	20/20	20/20	20/20	20/20	—
额定冲击耐压 Uimp（kV）				8	8	8	8	8	8	8	8
电流（*1）				AC/DC 共用	AC/DC 共用	AC	AC/DC 共用	AC/DC 共用	AC/DC 共用	AC/DC 共用	AC
隔离适用性				适合	适合	适合	适合	适合	适合	适合	适合
反向连接				可	可	可	可	可	可	可	可
工作周期数	不通电			50,000	50,000	25,000	40,000	40,000	25,000	25,000	25,000
	通电（440VAC）			30,000	30,000	10,000	20,000（*6）	15,000	10,000	10,000	10,000
选择性类别				A	A	A	A	A	A	A	A
污染等级				3	3	3	3	3	3	3	3
EMC 环境条件（环境 A 或 B）				N/A	N/A	A	N/A	N/A	N/A	N/A	A
外形尺寸（mm）			a	105 140	105 140	105 140	105 140	105 140	105 140	105 140	105 140
			b	165	165	165	165	165	165	165	165
			c	68	68	68	68	68	68	68	68
			ca	92	92	92	92	92	92	92	92
板前接线型重量（kg）				1.4 1.6 2.0	1.4 1.6 2.0	1.7 2.2	1.4 1.6 2.0	1.4 1.6 2.0	1.4 1.6 2.0	1.4 1.6 2.0	1.7 2.2
安装与连接	板前接线	(F)	页码	● 螺丝端子	● 螺丝端子	● 螺丝端子	● 螺丝端子	● 螺丝端子	● 螺丝端子	● 螺丝端子	● 螺丝端子
	板后接线	(B)	85	● 棒型双头螺栓	● 棒型双头螺栓	● 棒型双头螺栓	● 棒型双头螺栓	● 棒型双头螺栓	● 棒型双头螺栓	● 棒型双头螺栓	● 棒型双头螺栓
	插入	(PM)		●	●	●	●	●	●	●	●
盒式附件	报警开关	(AL)	95	● (*3) ●	● (*3) ●	● (*3) ●	● (*3) ●	● (*3) ●	● (*3) ●	● (*3) ●	● (*3) ●
	辅助开关	(AX)		● (*3) ●	● (*3) ●	● (*3) ●	● (*3) ●	● (*3) ●	● (*3) ●	● (*3) ●	● (*3) ●
	分励脱扣器	(SHT)		● (*3) ●	● (*3) ●	● (*3) ●	● (*3) ●	● (*3) ●	● (*3) ●	● (*3) ●	● (*3) ●
	欠电压脱扣器	(UVT)		● (*3) ●	● (*3) ●	● (*3) ●	● (*3) ●	● (*3) ●	● (*3) ●	● (*3) ●	● (*3) ●
	引线端子台	(SLT)	108	● ●	● ●	● ●	● ●	● ●	● ●	● ●	● ●
外部附件	电动操作装置	(NFM)	124	●	●	●	●	●	●	●	●
	机械联锁（MI）(*4)	安装在面板上	123	● ●	● ●	● ●	● ●	● ●	● ●	● ●	● ●
		安装在断路器上		● —	● —	● —	● —	● —	● —	● —	● —
	锁盖	LC	121	●	●	●	●	●	●	●	●
	手柄锁装置	HL		●	●	●	●	●	●	●	●
		HL-S		●	●	●	●	●	●	●	●
	外部操作手柄	(F)	111	●	●	●	●	●	●	●	●
		(V)		●	●	●	●	●	●	●	●
	端子盖（TC-L，TC-S，TTC，BTC，PTC）		115	● ●	● ●	● ●	● ●	● ●	● ●	● ●	● ●
	板后接线用双头螺栓（B-ST）		85	● ● ●	● ● ●	● ●	● ● ●	● ● ●	● ● ●	● ● ●	● ●
	插入式底座	(PM)		● ● ●	● ● ●	● ●	● ● ●	● ● ●	● ● ●	● ● ●	● ●
	IEC 35mm 导轨安装转接器		126	—	—	—	—	—	—	—	—
CCC				认证	认证	认证	认证	认证	认证	认证	认证
CE 标志				自我声明	自我声明	自我声明	自我声明	自我声明	自我声明	自我声明	自我声明
UKCA 标志				自我声明	自我声明	自我声明	自我声明	自我声明	自我声明	自我声明	自我声明
船舶许可证（NK，LR，ABS，DNV）				☆ (LR，ABS，DNV) —	☆ —	—	☆ (LR，ABS，DNV) —	☆ —	☆ (LR，ABS，DNV) —	☆ —	—
脱扣方式				热动 - 电磁	热动（可调）- 电磁	电子式(有效值检测)	热动 - 电磁	热动（可调）- 电磁	热动 - 电磁	热动（可调）- 电磁	电子式(有效值检测)
脱扣按钮				安装	安装	安装	安装	安装	安装	安装	安装
特性与尺寸的页码				132	136	138	134	136	134	136	138

注：*1 AC/DC 兼容的情况下，脱扣动作特性在 AC 条件下及在 DC 条件下有所不同。
*2 3 极和 4 极的产品使用两个极。在这种情况下，不要使用 4 极产品的中性极。
按右图所示接线时，3 极和 4 极产品分别允许用到直流 500 V 和直流 600V。
*3 盒式设计，用户可自行安装。低于 250A 的壳架，适于安装在断路器侧面。(UVT 除外)
*4 无隔离功能。
*5 AC/DC 兼容机型的场合，脱扣动作特性在 AC 条件下及在 DC 条件下有所不同。
*6 150A、160A 的电气寿命为 15000 次。
*7 带 PAL 时为 HEV 专用。端子盖单品订单时请在型号后面加 MP。

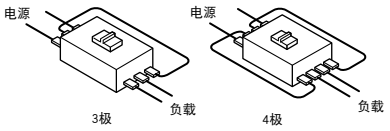

NF-H

	50			60			63			125			125			125		160			160		
	NF63-HV									NF125-HXV			NF125-HGV			NF125-HEV		NF160-HXV			NF160-HGV		
	10 (15) 16 20 25 (30) 32 40 50			(60)			63			(15) 16 20 (30) 32 40 50 (60) 63 (75) 80 100 125			16-20 20-25 25-32 32-40 35-50 45-63 56-80 70-100 90-125			可调整 16-32 32-63 63-125 (每档 1.6A)(每档 3.15A)(每档 6.25A)		125 150 160			125-160		
	2	3	4	2	3	4	2	3	4	2	3	4	2	3	4	3	4	2	3	4	2	3	4
	690			690			690			690			690			690		690			690		
	2.5/2.5			2.5/2.5			2.5/2.5			10/8			10/8			10/8		10/8			10/8		
	7.5/7.5			7.5/7.5			7.5/7.5			50/38			50/38			50/38		50/38			50/38		
	10/8			10/8			10/8			65/65			65/65			65/65		65/65			65/65		
	10/8			10/8			10/8			70/70			70/70			70/70		70/70			70/70		
	10/8			10/8			10/8			75/75			75/75			75/75		75/75			75/75		
	10/8			10/8			10/8			75/75			75/75			75/75		75/75			75/75		
	25/19			25/19			25/19			100/100			100/100			100/100		100/100			100/100		
	25/19			25/19			25/19			100/100			100/100			100/100		100/100			100/100		
	7.5/7.5 (*2)			7.5/7.5 (*2)			7.5/7.5 (*2)			40/40 (300V) (*2)			40/40 (300V) (*2)			—		40/40 (*2)			40/40 (300V) (*2)		
	—			—			—			70/70			70/70			70/70		70/70			70/70		
	—			—			—			75/75			75/75			75/75		75/75			75/75		
	—			—			—			75/75			75/75			75/75		75/75			75/75		
	—			—			—			100/100			100/100			100/100		100/100			100/100		
	—			—			—			40/40			40/40			—		40/40			40/40		
	8			8			8			8			8			8		8			8		
	AC/DC 共用			AC/DC 共用			AC/DC 共用			AC/DC 共用			AC/DC 共用			AC		AC/DC 共用			AC/DC 共用		
	适合			适合			适合			适合			适合			适合		适合			适合		
	可			可			可			可			可			可		可			可		
	15,000			15,000			15,000			50,000			50,000			25,000		40,000			40,000		
	8,000			8,000			8,000			30,000			30,000			10,000		20,000 (*6)			15,000		
	A			A			A			A			A			A		A			A		
	3			3			3			3			3			3		3			3		
	N/A			N/A			N/A			N/A			N/A			A		N/A			N/A		
	50	75	100	50	75	100	50	75	100	105		140	105		140	105	140	105		140	105		140
	130			130			130			165			165			165		165			165		
	68			68			68			68			68			68		68			68		
	90			90			90			92			92			92		92			92		
	0.5	0.7	0.9	0.55	0.75	1.0	0.55	0.75	1.0	1.4	1.6	2.0	1.4	1.6	2.0	1.7	2.2	1.4	1.6	2.0	1.4	1.6	2.0
	● 螺丝端子			● 螺丝端子			● 螺丝端子			● 螺丝端子			● 螺丝端子			● 螺丝端子		● 螺丝端子			● 螺丝端子		
	● 圆形双头螺栓			● 圆形双头螺栓			● 圆形双头螺栓			● 棒型双头螺栓			● 棒型双头螺栓			● 棒型双头螺栓		● 棒型双头螺栓			● 棒型双头螺栓		
	●			●			●			●			●			●	●	●			●		
	● (*3)		●	● (*3)		●	● (*3)		●	● (*3)		●	● (*3)		●	● (*3)	●	● (*3)		●	● (*3)		●
	● (*3)		●	● (*3)		●	● (*3)		●	● (*3)		●	● (*3)		●	● (*3)	●	● (*3)		●	● (*3)		●
	● (*3)		●	● (*3)		●	● (*3)		●	● (*3)		●	● (*3)		●	● (*3)	●	● (*3)		●	● (*3)		●
	● (*3)		●	● (*3)		●	● (*3)		●	● (*3)		●	● (*3)		●	● (*3)	●	● (*3)		●	● (*3)		●
	●		●	●		●	●		●	●		●	●			●	●	●			●		
	—			—			—			●			●			●		●			●		
	—			—			—			●		●	●		●	●	●			●		
	—			—			—			●		—	●		—	●	—			●		
	●			●			●			●			●			●		●			●		
	●			●			●			●			●			●		●			●		
	●			●			●			●			●			●		●			●		
	●			●			●			●			●			●		●			●		
	●			●			●			●			●			●		●			●		
	●		●	●		●	●		●	●		●	●		●	● (*7)	● (*7)	●			●		
	●			●			●			●	●	●	●	●	●	●	●	●			●		
	●		●	●		●	●		●	●	●	●	●	●	●	●	●	●			●		
	●		—	●		—	●		—	—			—			—		—			—		
	认证			认证			认证			认证			认证			认证		认证			认证		
	自我声明			自我声明			自我声明			自我声明			自我声明			自我声明		自我声明			自我声明		
	自我声明			自我声明			自我声明			自我声明			自我声明			自我声明		自我声明			自我声明		
	☆		—	☆		—	☆		—	☆ (LR, ABS, DNV)		—	☆		—	☆ (LR, ABS, DNV)	—	☆ (LR, ABS, DNV)			☆ (LR, ABS, DNV)		
	热动 - 电磁			热动 - 电磁			热动 - 电磁			热动 - 电磁			热动（可调）- 电磁			电子式（有效值检测）		热动 - 电磁			热动（可调）- 电磁		
	安装			安装			安装			安装			安装			安装		安装			安装		
	130									132			136			138		134			136		

备注：1. 额定电流带有括号的产品在接到订单后生产。
2. 请将插入型的引线端子座指定为 P-LT。

NF-H / NF-R

壳架电流（A）				250			250			250		400			
型号				NF250-HXV			NF250-HGV			NF250-HEV		NF400-HEW		NF400-REW	
照片															
额定电流 In（A） 额定环境温度 40℃（船舶用为 45℃）				（100）125 150 175 200 225 250			125-160 140-200 175-250			可调整 80-160 125-250 （每档 8A）（每档 12.5A）		可调整 200 225 250 300 350 400		可调整 200 225 250 300 350 400	
极数				2	3	4	2	3	4	3	4	3	4	3	
额定绝缘电压 Ui（V）				690			690			690		690		690	
额定短路分断能力（kA）	IEC 60947-2 EN 60947-2 （Icu/Ics）	AC	690V	10/8			10/8			10/8		35/18		—	
			500V	50/38			50/38			50/38		50/50		70/35	
			440V	65/65			65/65			65/65		65/65		125/63	
			415V	70/70			70/70			70/70		70/70		125/63	
			400V	75/75			75/75			75/75		70/70		125/63	
			380V	75/75			75/75			75/75		70/70		125/63	
			230V	100/100			100/100			100/100		100/100		150/75	
			200V	100/100			100/100			100/100		100/100		150/75	
		DC	250V	40/40（*2）			40/40（300V）（*2）			—		—		—	
	GB/T 14048.2 （Icu/Ics）	AC	415V	70/70			70/70			70/70		70/70		125/63	
			400V	75/75			75/75			75/75		70/70		125/63	
			380V	75/75			75/75			75/75		70/70		125/63	
			230V	100/100			100/100			100/100		100/100		150/75	
		DC	250V	40/40			40/40			—		—		—	
额定冲击耐压 Uimp（kV）				8			8			8		8		8	
电流				AC/DC 共用			AC/DC 共用			AC		AC		AC	
隔离适用性				适合			适合			适合		适合		适合	
反向连接				可			可			可		可		可	
工作周期数	不通电			25,000			25,000			25,000		6,000		6,000	
	通电（440VAC）			10,000			10,000			10,000		1,000		1,000	
选择性类别				A			A			A		B		B	
额定短时耐受电流 Icw（kA），0.25s				—			—			—		5		5	
污染等级				3			3			3		3		3	
EMC 环境条件（环境 A 或 B）				N/A			N/A			A		A		A	
外形尺寸（mm）			a	105		140	105		140	105	140	140	185	140	
			b	165			165			165		257		257	
			c	68			68			68		103		103	
			ca	92			92			92		155		155	
板前接线型重量（kg）				1.4	1.6	2.0	1.4	1.6	2.0	1.7	2.2	6.0	7.6	6.0	
安装与连接	板前接线		（F）	页码	● 螺丝端子			● 螺丝端子			●		● 母线端子		● 母线端子
	板后接线		（B）	85	● 棒型双头螺栓			● 棒型双头螺栓			● 棒型双头螺栓		● 棒型双头螺栓		● 棒型双头螺栓
	插入		（PM）		●	●		●		●	●	●	●	●	
盒式附件	报警开关		（AL）	95	●（*3）	●		●（*3）	●	●（*3）	●	●（*3）	●	●（*3）	
	辅助开关		（AX）		●（*3）	●		●（*3）	●	●（*3）	●	●（*3）	●	●（*3）	
	分励脱扣器		（SHT）		●（*3）	●		●（*3）	●	●（*3）	●	●（*3）	●	●（*3）	
	欠电压脱扣器		（UVT）		●（*3）	●		●（*3）	●	●（*3）	●	●	●	●	
	引线端子台		（SLT）	108	●	●		●		●	●	●	●	●	
外部附件	电动操作装置		（NFM）	124	●			●			●		●（*4）		●（*4）
	机械联锁（MI）（*5）	安装在面板上		123	●	●		●		●	●	●	●	●	
		安装在断路器上			●	—		●		●	—	●	—	●	
	锁盖	LC		121	●			●			●		—	—	
	手柄锁装置	HL			●			●			●		●	●	
		HL-S			●			●			●		●	●	
	外部操作手柄	（F）		111	●			●			●		●	●	
		（V）			●			●			●		●	●	
	端子盖（TC-L，TC-S，TTC，BTC，PTC）			115	●	●		●		●（*6）	●（*6）	●	●	●	
	板后接线用双头螺栓	（B-ST）		85	●	●		●		●	●	●		●	
	插入式底座		（PM）		●	●		●		●	●	●		●	
	IEC 35mm 导轨安装转接器			126	—			—		—		—		—	
CCC				认证			认证			认证		认证		认证	
CE 标志				自我声明			自我声明			自我声明		自我声明		自我声明	
UKCA 标志				自我声明			自我声明			自我声明		自我声明		自我声明	
船舶许可证（NK，LR，ABS，DNV）				☆（LR，ABS，DNV）		—	☆（LR，ABS，DNV）			☆ （LR，ABS，DNV）	—	☆	—	☆	
脱扣方式				热动 - 电磁			热动（可调）- 电磁			电子式（有效值检测）		电子式（有效值检测）		电子式（有效值检测）	
脱扣按钮				安装			安装			安装		安装		安装	
特性与尺寸的页码				134			136			136		142		142	

注：*1 AC/DC 兼容的情况下，脱扣动作特性在 AC 条件下及在 DC 条件下有所不同。
*2 3 极和 4 极的产品使用两个极。在这种情况下，不要使用 4 极产品的中性极。
按右图所示接线时，3 极和 4 极产品分别允许用到直流 500 V 和直流 600V。
*3 盒式设计，用户可自行安装。低于 250A 的壳架，适于安装在断路器侧面。（UVT 除外）
*4 请与断路器配套订货。
*5 无隔离功能，400 — 800A 的壳架除外。
*6 带 PAL 时为 HEV 专用。端子盖单品订单时请在型号后面加 MP。

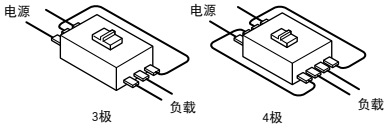

NF-H / NF-R

	630		800		125	250
	NF630-HEW	NF630-REW	NF800-HEW	NF800-REW	NF125-RGV	NF250-RGV
	可调整 300 350 400 500 600 630	可调整 300 350 400 500 600 630	可调整 400 450 500 600 700 800	可调整 400 450 500 600 700 800	16-20 20-25 25-32 32-40 40-50 50-63 63-80 80-100 100-125	125-160 160-200 200-250
	3 / 4	3	3 / 4	3	2 / 3	2 / 3
	690	690	690	690	690	690
	35/18	—	15/15	—	—	—
	50/50	70/35	50/50	70/35	—	—
	65/65	125/63	65/65	125/63	125/125	125/125
	70/70	125/63	70/70	125/63	150/150	150/150
	70/70	125/63	70/70	125/63	150/150	150/150
	70/70	125/63	70/70	125/63	150/150	150/150
	100/100	150/75	100/100	150/75	150/150	150/150
	100/100	150/75	100/100	150/75	150/150	150/150
	—	—	—	—	—	—
	70/70	125/63	70/70	125/63	150/150	150/150
	70/70	125/63	70/70	125/63	150/150	150/150
	70/70	125/63	70/70	125/63	150/150	150/150
	100/100	150/75	100/100	150/75	150/150	150/150
	—	—	—	—	—	—
	8	8	8	8	8	8
	AC	AC	AC	AC	AC	AC
	适合	适合	适合	适合	适合	适合
	可	可	可	可	可	可
	6,000	6,000	4,000	4,000	50,000	25,000
	1,000	1,000	500	500	30,000	10,000
	B	B	B	B	A	A
	7.6	7.6	9.6	9.6	—	—
	3	3	3	3	3	3
	A	A	A	A	N/A	N/A
	140 / 185	140	210 / 280	210	105	105
	257	257	275	275	165	165
	103	103	103	103	68	68
	155	155	155	155	92	92
	6.5 / 8.3	6.0	10.9 / 14.2	10.9	1.5 / 1.8	1.5 / 1.8
	● 母线端子	● 母线端子	● 母线端子	● 母线端子	● 螺丝端子	● 螺丝端子
	● 棒型双头螺栓	● 棒型双头螺栓	● 棒型双头螺栓	● 棒型双头螺栓	● 棒型双头螺栓	● 棒型双头螺栓
	● / ●	●	● / ●	●	●	●
	● (*3) / ●	● (*3)	● (*3) / ●	● (*3)	● (*3)	● (*3)
	● (*3) / ●	● (*3)	● (*3) / ●	● (*3)	● (*3)	● (*3)
	● (*3) / ●	● (*3)	● (*3) / ●	● (*3)	● (*3)	● (*3)
	● / ●	●	● / ●	●	● (*3)	● (*3)
	● / ●	●	● / ●	●	●	●
	● (*4)	● (*4)	● (*4)	● (*4)	●	●
	● / ●	●	● / ●	●	●	●
	● / —	●	● / —	●	●	●
	—	—	—	—	●	●
	●	●	●	●	●	●
	●	●	●	●	●	●
	●	●	●	●	●	●
	●	●	●	●	●	●
	● / ●	●	●	●	●	●
	● / ●	●	● / ●	●	—	—
	● / ●	●	●	●	●	●
	—	—	—	—	—	—
	认证	认证	认证	认证	认证	认证
	自我声明	自我声明	自我声明	自我声明	自我声明	自我声明
	自我声明	自我声明	自我声明	自我声明	自我声明	自我声明
	☆ / —	☆	☆ / —	☆	☆（LR，ABS，DNV）	☆（LR，ABS，DNV）
	电子式（有效值检测）	电子式(有效值检测)	电子式（有效值检测）	电子式(有效值检测)	热动（可调）- 电磁	热动（可调）- 电磁
	安装	安装	安装	安装	安装	安装
	146	146	148	148	136	136

备注：1. 额定电流带有括号的产品在接到订单后生产。
2. 请将插入型的引线端子座指定为 P-LT。

NV-C

壳架电流（A）			50		60		63		100	125	225	250
型号			NV63-CV						NV125-CV		NV250-CV	
照片												
额定电流 In（A） 额定环境温度 40℃			(5) (10) (15) 16 20 25 (30) 32 40 50		(60)		63		(60) 63 (75) 80 100	125	125 150 175 200 225	250
极数			2	3	2	3	2	3	3		3	
相线（*1）			1φ2W	3φ3W，1φ3W，1φ2W	1φ2W	3φ3W，1φ3W，1φ2W	1φ2W	3φ3W，1φ3W，1φ2W	3φ3W，1φ3W，1φ2W		3φ3W，1φ3W，1φ2W	
额定动作电压 Ue（V）（*2）		AC	100-240	100-440	100-240	100-440	100-240	100-440	100-440		100-440	
高速型	额定电流灵敏度（mA）		30	30,100/200/500 可切换	30	30,100/200/500 可切换	30	30,100/200/500 可切换	30,100/200/500 可切换		30,100/200/500 可切换	
高速型	最大动作时间（s）	at IΔn	0.1						0.1		0.1	
高速型	最大动作时间（s）	at 5IΔn	0.04						0.04		0.04	
延时型	额定电流灵敏度（mA）		—						（100/200/500 可选择）		（100/200/500 可选择）	
延时型	最大动作时间（s）（*3）		—						（0.45/1.0/2.0 可选择）		（0.45/1.0/2.0 可选择）	
延时型	惯性不动作时间（s）（或更长）		—						（0.1/0.5/1.0）		（0.1/0.5/1.0）	
漏电检测特性			Type A						Type A		Type A	
漏电显示			按钮						按钮		按钮	
额定短路分断能力（kA）	JIS C 8201-2-2 Ann.1 JIS C 8201-2-2 Ann.2 IEC 60947-2 EN 60947-2 （Icu/Ics）	AC 440V	—	2.5/2.5	—	2.5/2.5	—	2.5/2.5	10/5		15/12	
		AC 415V	—	2.5/2.5	—	2.5/2.5	—	2.5/2.5	10/5		25/19	
		AC 400V	—	5/5	—	5/5	—	5/5	10/5		25/19	
		AC 230V	7.5/7.5						30/15		36/27	
		AC 200V	7.5/7.5						30/15		36/27	
		AC 100V	7.5/7.5						30/15		36/27	
	GB/T 14048.2 （Icu/Ics）（*8）	AC 415V	2.5/2.5						10/5		25/19	
		AC 400V	5/5						10/5		25/19	
		AC 380V	5/5						10/5		25/19	
		AC 230V	7.5/7.5						30/15		36/27	
额定冲击耐压 Uimp（kV）			6						6		6	
电流			AC						AC		AC	
隔离适用性			适合						适合		适合	
反向连接（230VAC 以下）			可						可		可	
工作周期数	不通电		10,000						10,000		8,000	
工作周期数	通电		6,000						6,000		4,000	
选择性类别			A						A		A	
污染等级			2						2		2	
EMC 环境条件（环境 A 或 B）			A						A		A	
外形尺寸（mm）	a		75						90		105	
外形尺寸（mm）	b		130						130		165	
外形尺寸（mm）	c		68						68		68	
外形尺寸（mm）	ca		90						90		92	
板前接线型重量（kg）			0.7	0.75	0.7	0.75	0.7	0.75	1.0		1.7	
安装与连接	板前接线	（F）	页码									
安装与连接	板后接线	（B）	85	● 螺丝端子					● 螺丝端子		● 螺丝端子	
安装与连接	插入	（PM）	85	● 圆形双头螺栓					● 棒型双头螺栓		● 棒型双头螺栓	
盒式附件	报警开关	（AL）	95	●					●		●	
盒式附件	辅助开关	（AX）	95	●（*4）					●（*4）		●（*4）	
盒式附件	分励脱扣器	（SHT）	95	●（*4）					●（*4）		●（*4）	
盒式附件	欠电压脱扣器	（UVT）	95	●（*4）					●（*4）		●（*4）	
盒式附件	引线端子台	（SLT）	108	●					●		●	
盒式附件	测试按钮模块	（TBM）	109	●（*5）					●（*5）		●（*5）	
外部附件	电动操作装置	（NFM）	124	—					●		●	
外部附件	机械联锁（MI）（*7）	安装在面板上	123	●					●		●	
外部附件	机械联锁（MI）（*7）	安装在断路器上	123	●					●		●	
外部附件	锁盖	LC	121	●					●		●	
外部附件	手柄锁装置	HL	121	●					●		●	
外部附件	手柄锁装置	HL-S	121	●					●		●	
外部附件	外部操作手柄	（F）	111	●					●		●	
外部附件	外部操作手柄	（V）	111	●					●		●	
外部附件	端子盖（TC-L，TC-S，TTC，BTC，PTC）		115	●					●		●	
外部附件	板后接线用双头螺栓	（B-ST）	85	●					●		●	
外部附件	插入式底座	（PM）	85	●					●		●	
外部附件	IEC 35mm 导轨安装转接器		126	●					—		—	
CCC			认证						认证		认证	
CE 标志			自我声明						自我声明		TÜV 认证	
UKCA 标志			自我声明						自我声明		自我声明	
船舶许可证			—						—		—	
脱扣方式			热动 - 电磁						热动 - 电磁		热动 - 电磁	
脱扣按钮			安装						安装		安装	
特性与尺寸的页码			156						158		160	

注：*1 如果将 3 极的漏电断路器作为一个 1 极 2 相的设备使用，则连接其左、右两极而不要连接中央极。在进行单相 3 线配线时，将中性线连接到中央极。
*2 在延时型断路器的情况下，其额定电压为 200 — 440VAC。
*3 动作时间为 0.45、1.0 和 2.0 秒时，漏电断路器分别在 0.15 和 0.45 秒之间、0.6 和 1.0 秒之间、1.2 和 2.0 秒之间动作。
*4 盒式设计，用户可自行安装。低于 250A 的壳架，适于安装在断路器侧面。（UVT 除外）
*5 标准型的产品配备了 SLT。
*6 请与断路器配套订货。
*7 无隔离功能，400 — 630A 的壳架除外。
*8 100VAC 的产品未取得 CCC 认证。

NV-C

	400	600	630
	NV400-CW	NV630-CW	
	250 300 350 400	500 600	(630)
	3	3	
	3φ3W，1φ3W，1φ2W	3φ3W，1φ3W，1φ2W	
	100-440	200-440	
	(30)，100/200/500 可选择	—	
	0.1	—	
	0.04	—	
	(100/200/500 可选择)	(100/200/500 可选择)	
	(0.45/1.0/2.0 可选择)	(0.45/1.0/2.0 可选择)	
	(0.1/0.5/1.0)	(0.1/0.5/1.0)	
	Type AC	Type AC	
	按钮	按钮	
	25/13	36/18	
	36/18	36/18	
	36/18	36/18	
	50/25	50/25	
	50/25	50/25	
	50/25	—	
	36/18	36/18	
	36/18	36/18	
	40/20	40/20	
	50/25	50/25	
	8	8	
	AC	AC	
	适合	适合	
	可	可	
	6,000	6,000	
	1,000	1,000	
	A	A	
	3	3	
	A	A	
	140	140	
	257	257	
	103	103	
	134	155	
	6.1	6.9	
	● 母线端子	● 母线端子	
	● 棒型双头螺栓	● 棒型双头螺栓	
	●	●	—
	● (*4)	● (*4)	
	● (*4)	● (*4)	
	● (*4)	● (*4)	
	●	●	
	●	●	
	● (*5)	● (*5)	
	● (*6)	● (*6)	
	●	●	
	●	●	
	—	—	
	●	●	
	●	●	
	●	●	
	●	●	
	●	●	
	●	●	
	●	—	
	—	—	
	认证	认证	
	自我声明	自我声明	
	自我声明	自我声明	
	—	—	
	热动 - 电磁	热动 - 电磁	
	安装	安装	
	164	168	

备注：1. 额定电流带有括号的产品在接到订单后生产。
2. 请将插入型的引线端子座指定为 P-LT。

3.

额定动作电压	适用电路电压	适用电压范围
100-240V	100/110/200/220/230/240V	85-264V
100-440V	100/110/200/220/240/254/265/380/400/415/440V	85-484V
200-440V	200/220/240/254/265/380/400/415/440V	160-484V

NV-S

壳架电流（A）			30	32	50	60	63	100	125	125	225	250	250
型号			NV32-SV		NV63-SV			NV125-SV		NV125-SEV	NV250-SV		NV250-SEV
照片													
额定电流 In（A） 额定环境温度 40℃			(5) 6 10 (15) 16 20 25 (30)	32	(5) (10) (15) 16 20 25 (30) 32 40 50	(60)	63	(15) 16 20 (30) 32 40 50 (60)63(75)80 100(*5)	125	可调整 63-125（每档 6.25A）	125 150 175 200 225	250	可调整 125-250（每档 12.5A）
极数			3		3			3	4	3	3	4	3
相线（*1）			3φ3W，1φ3W，1φ2W		3φ3W，1φ3W，1φ2W			3φ3W，1φ3W，1φ2W	3φ4W	3φ3W，1φ3W，1φ2W	3φ3W，1φ3W，1φ2W	3φ4W	3φ3W，1φ3W，1φ2W
额定动作电压 Ue（V）（*2）		AC	100-440		100-440			100-440	200-440	100-440	100-440	200-440	100-440
高速型	额定电流灵敏度（mA）		30,100/200/500 可选择		30,100/200/500 可选择			30,100/200/500 可选择		(30),100/200/500 可选择	(30),100/200/500 可选择		(30),100/200/500 可选择
高速型	最大动作时间（s）	at IΔn	0.1		0.1			0.1		0.1	0.1		0.1
高速型	最大动作时间（s）	at 5IΔn	0.04		0.04			0.04		0.04	0.04		0.04
延时型	额定电流灵敏度（mA）		—		—			（100/200/500 可选择）		（100/200/500 可选择）	（100/200/500 可选择）		（100/200/500 可选择）
延时型	最大动作时间（s）（*4）		—		—			（0.45/1.0/2.0 可选择）		（0.45/1.0/2.0 可选择）	（0.45/1.0/2.0 可选择）		（0.45/1.0/2.0 可选择）
延时型	惯性不动作时间（s）（或更长）		—		—			（0.1/0.5/1.0）		（0.1/0.5/1.0）	（0.1/0.5/1.0）		（0.1/0.5/1.0）
漏电检测特性			Type A		Type A			Type A		Type A	Type A		Type A
漏电显示			按钮		按钮			按钮		按钮	按钮		按钮
额定短路分断能力（kA） JIS C 8201-2-2 Ann.1 JIS C 8201-2-2 Ann.2 IEC 60947-2 EN 60947-2（Icu/Ics）		AC 440V	5/5		7.5/7.5			25/25		36/36	36/36		36/36
		AC 415V	5/5		7.5/7.5			30/30		36/36	36/36		36/36
		AC 400V	5/5		7.5/7.5			30/30		36/36	36/36		36/36
		AC 230V	10/10		15/15			50/50		85/85	85/85		85/85
		AC 200V	10/10		15/15			50/50		85/85	85/85		85/85
		AC 100V	10/10		15/15			50/50	— 50/50 —	85/85 —	85/85 —	85/85 —	85/85
额定短路分断能力（kA） GB/T 14048.2（Icu/Ics）（*9）		AC 415V	5/5		7.5/7.5			30/30		36/36	36/36		36/36
		AC 400V	5/5		7.5/7.5			30/30		36/36	36/36		36/36
		AC 380V	5/5		7.5/7.5			30/30		36/36	36/36		36/36
		AC 230V	10/10		15/15			50/50		85/85	85/85		85/85
额定冲击耐压 Uimp（kV）			6		6			6		6	6		6
电流			AC		AC			AC		AC	AC		AC
隔离适用性			适合		适合			适合		适合	适合		适合
反向连接（230VAC 以下）			可		可			可		可	可		可
工作周期数	不通电		10,000		15,000			25,000		25,000	25,000		25,000
工作周期数	通电		6,000		8,000			10,000		10,000	10,000		10,000
选择性类别			A		A			A		A	A		A
额定短时耐受电流 Icw（kA），0.25s			—		—			—		—	—		—
污染等级			2		2			2		2	2		2
EMC 环境条件（环境 A 或 B）			A		A			A		A	A		A
外形尺寸（mm）		a	75		75			90	120 90 120	105 140	105 140	105 140	105
外形尺寸（mm）		b	130		130			130		165	165		165
外形尺寸（mm）		c	68		68			68		68	68		68
外形尺寸（mm）		ca	90		90			90		92	92		92
板前接线型重量（kg）			0.75		0.75			1.1	1.4 1.1 1.4	1.9 2.5	1.9 2.5	1.9 2.5	1.9
安装与连接	板前接线（F）	页码	● 螺丝端子		● 螺丝端子			● 螺丝端子		●	●		●
安装与连接	板后接线（B）	85	● 圆形双头螺栓		● 圆形双头螺栓			● 棒型双头螺栓		●	●		●
安装与连接	插入（PM）	85	●		●			●		●	●		●
盒式附件	报警开关（AL）	95	●（*5）		●（*5）			●(*5) ●	●(*5) ●	●（*5） ●	●(*5) ●	●(*5) ●	●（*5）
盒式附件	辅助开关（AX）	95	●（*5）		●（*5）			●(*5) ●	●(*5) ●	●（*5） ●	●(*5) ●	●(*5) ●	●（*5）
盒式附件	分励脱扣器（SHT）	95	●（*5）		●（*5）			●(*5) ●	●(*5) ●	●（*5） ●	●(*5) ●	●(*5) ●	●（*5）
盒式附件	欠电压脱扣器（UVT）	95	●（*5）		●（*5）			●(*5) ●	●(*5) ●	●（*5） ●	●(*5) ●	●(*5) ●	●（*5）
盒式附件	引线端子台（SLT）	108	●		●			●	●	●	●		●
盒式附件	测试按钮模块（TBM）	106	●（*6）		●（*6）			●（*6）		●（*6）	●（*6）		●（*6）
外部附件	电动操作装置（NFM）	124	—		—			●		●	●		●
外部附件	机械联锁（MI）（*8） 安装在面板上	123	●		●			●	●	●	●		●
外部附件	机械联锁（MI）（*8） 安装在断路器上	123	●		●			● —	● —	● —	● —	● —	●
外部附件	锁盖 LC	121	●		●			●		●	●		●
外部附件	手柄锁装置 HL	121	●		●			●		●	●		●
外部附件	手柄锁装置 HL-S	121	●		●			●		●	●		●
外部附件	外部操作手柄（F）	111	●		●			●		●	●		●
外部附件	外部操作手柄（V）	111	●		●			●		●	●		●
外部附件	端子盖（TC-L，TC-S，TTC，BTC，PTC）	115	●		●			●		●	●		●
外部附件	板后接线用双头螺栓（B-ST）	85	●		●			●		●	●		●
外部附件	插入式底座（PM）	85	●		●			●		●	●		●
外部附件	IEC 35mm 导轨安装转接器	126	●		●			—		—	—		—
CCC			认证		认证			认证		认证	认证		认证
CE 标志			自我声明		自我声明			自我声明		自我声明	TÜV 认证		自我声明
UKCA 标志			自我声明		自我声明			自我声明		自我声明	自我声明		自我声明
船舶许可证			—		—			—		—	—		—
脱扣方式			热动 - 电磁		热动 - 电磁			热动 - 电磁		电子式（有效值检测）	热动 - 电磁		电子式（有效值检测）
脱扣按钮			安装		安装			安装		安装	安装		安装
特性与尺寸的页码			156		156			158		162	160		162

注：*1 如果将 3 极的漏电断路器作为一个 1 极 2 相的设备使用，则连接其左、右两极而不要连接中央极。在进行单相 3 线配线时，将中性线连接到中央极。
*2 在延时型断路器的情况下，其额定电压为 200 — 440VAC。
*3 在延时型断路器的情况下，产品的额定电流为 20 安培以上。
*4 动作时间为 0.45、1.0 和 2.0 秒时，漏电断路器分别在 0.15 和 0.45 秒之间、0.6 和 1.0 秒之间、1.2 和 2.0 秒之间动作。
*5 盒式附件为现场装配型。可以密接在断路器本体侧面（除 UVT）。
*6 标准型的产品配备了 SLT。
*7 请与断路器配套订货。
*8 无隔离功能，400 — 800A 的壳架除外。
*9 100VAC 的产品未取得 CCC 认证。

NV-S

400	400	600 / 630	630	800
NV400-SW	NV400-SEW	NV630-SW	NV630-SEW	NV800-SEW
250 300 350 400	可调整 200 225 250 300 350 400	500 600 / (630)	可调整 300 350 400 500 600 630	可调整 400 450 500 600 700 800
3	3 / 4	3	3 / 4	3
3φ3W，1φ3W， 1φ2W	3φ3W，1φ3W， 1φ2W / 3φ4W	3φ3W，1φ3W， 1φ2W	3φ3W，1φ3W， 1φ2W / 3φ4W	3φ3W，1φ3W， 1φ2W
100-440	100-440	200-440	200-440	200-440
(30)，100/200/500 可选择	(30)，100/200/500 可选择	—	—	—
0.1	0.1	—	—	—
0.04	0.04	—	—	—
(100/200/500 可选择)	(100/200/500 可选择)	100/200/500 可选择	100/200/500 可选择	100/200/500 可选择
(0.45/1.0/2.0 可选择)	(0.45/1.0/2.0 可选择)	0.45/1.0/2.0 可选择	0.45/1.0/2.0 可选择	0.45/1.0/2.0 可选择
(0.1/0.5/1.0)	(0.1/0.5/1.0)	(0.1/0.5/1.0)	(0.1/0.5/1.0)	(0.1/0.5/1.0)
Type AC	Type AC	Type AC	Type AC	Type AC
按钮	按钮	按钮	按钮	按钮
42/42	42/42	42/42	42/42	42/42
45/45	50/50	50/50	50/50	50/50
45/45	50/50	50/50	50/50	50/50
85/85	85/85	85/85	85/85	85/85
85/85	85/85	85/85	85/85	85/85
85/85	85/85	—	—	—
45/45	50/50	50/50	50/50	50/50
45/45	50/50	50/50	50/50	50/50
50/50	50/50	50/50	50/50	50/50
85/85	85/85	85/85	85/85	85/85
8	8	8	8	8
AC	AC	AC	AC	AC
适合	适合	适合	适合	适合
可	可	可	可	可
6,000	6,000	6,000	6,000	4,000
1,000	1,000	1,000	1,000	500
A	B	A	B	B
—	5	—	7.6	9.6
3	3	3	3	3
A	A	A	A	A
140	140 / 185	140	140 / 185	210
257	257	257	257	275
103	103	103	103	103
155	155	155	155	155
6.4	6.2 / 8.2	6.9	7.1 / 8.9	15.3
● 母线端子	● 母线端子 / ● 母线端子	● 母线端子	● 母线端子 / ● 母线端子	● 母线端子
● 棒型双头螺栓	● 棒型双头螺栓 / ● 棒型双头螺栓	● 棒型双头螺栓	● 棒型双头螺栓 / ● 棒型双头螺栓	● 棒型双头螺栓
●	●	● / —	●	●
● (*5)	● (*5) / ● (*5)	● (*5)	● (*5) / ● (*5)	● (*5)
● (*5)	● (*5) / ● (*5)	● (*5)	● (*5) / ● (*5)	● (*5)
● (*5)	● (*5)	● (*5)	● (*5)	● (*5)
●	●	●	●	●
●	● / ●	●	● / ●	●
● (*6)	● (*6)	● (*6)	● (*6)	● (*6)
● (*7)	● (*7)	● (*7)	● (*7)	● (*7)
●	●	●	●	●
●	●	●	●	●
—	—	—	—	—
●	●	●	●	●
●	●	●	●	●
●	●	●	●	●
●	●	●	●	●
●	● / ●	●	● / ●	●
●	● / ●	●	● / ●	●
●	● / ●	—	— / —	●
—	—	—	—	—
认证	认证	认证	认证	认证
自我声明	自我声明	自我声明	自我声明	自我声明
自我声明	自我声明	自我声明	自我声明	自我声明
—	—	—	—	—
热动 - 电磁	电子式（有效值检测）	热动 - 电磁	电子式（有效值检测）	电子式（有效值检测）
安装	安装	安装	安装	安装
164	166	168	170	172

备注：1. 额定电流带有括号的产品在接到订单后生产。
2. 请将插入型的引线端子座指定为“P-LT”。

3.

额定动作电压	适用电路电压	适用电压范围
100-440V	100/110/200/220/240/254/265/380/400/415/440V	85-484V
200-440V	200/220/240/254/265/380/400/415/440V	160-484V

NV-H

壳架电流（A）			50	60	63	100	125	125		225	250	250
型号			NV63-HV			NV125-HV		NV125-HEV		NV250-HV		NV250-HEV
照片												
额定电流 In（A） 额定环境温度 40℃			(15) 16 20 25 (30) 32 40 50	(60)	63	(15) 16 20 (30) 32 40 50 (60) 63 75 80 100 (*3)	125	可调整 63-125 （每档 6.25A）		125 150 175 200 225	250	可调整 125-250 （每档 12.5A）
极数			3			3	4	3	4	3	4	3
相线（*1）			3φ3W，1φ3W， 1φ2W			3φ3W， 1φ3W， 1φ2W	3φ4W	3φ3W，1φ3W， 1φ2W	3φ4W	3φ3W， 1φ3W， 1φ2W	3φ4W	3φ3W，1φ3W， 1φ2W
额定动作电压 Ue（V）（*2）		AC	100-440			100-440	200-440	100-440	200-440	100-440	200-440	100-440
高速型	额定电流灵敏度（mA）		30，100/200/500 可选择			30，100/200/500 可选择		（30），100/200/500 可选择		30，100/200/500 可选择		（30），100/200/500 可选择
高速型	最大动作时间（s）	at IΔn	0.1			0.1		0.1		0.1		0.1
高速型	最大动作时间（s）	at 5IΔn	0.04			0.04		0.04		0.04		0.04
延时型	额定电流灵敏度（mA）		—			（100/200/500 可选择）		（100/200/500 可选择）		（100/200/500 可选择）		（100/200/500 可选择）
延时型	最大动作时间（s）（*4）		—			（0.45/1.0/2.0 可选择）		（0.45/1.0/2.0 可选择）		（0.45/1.0/2.0 可选择）		（0.45/1.0/2.0 可选择）
延时型	惯性不动作时间（s）（或更长）		—			（0.1/0.5/1.0）		（0.1/0.5/1.0）		（0.1/0.5/1.0）		（0.1/0.5/1.0）
漏电检测特性			Type A			Type A		Type A		Type A		Type A
漏电显示			按钮			按钮		按钮		按钮		按钮
额定短路分断能力（kA）	JIS C 8201-2-2 Ann.1 JIS C 8201-2-2 Ann.2 IEC 60947-2 EN 60947-2 （Icu/Ics）	AC 440V	10/8			50/38		65/65		65/65		65/65
		AC 415V	10/8			50/38		70/70		70/70		70/70
		AC 400V	10/8			50/38		75/75		75/75		75/75
		AC 230V	25/19			100/75		100/100		100/100		100/100
		AC 200V	25/19			100/75		100/100		100/100		100/100
		AC 100V	25/19			100/75	— 100/75 —	100/100		100/100	— 100/100 —	100/100
	GB/T 14048.2 （Icu/Ics）（*8）	AC 415V	10/8			50/38		70/70		70/70		70/70
		AC 400V	10/8			50/38		75/75		75/75		75/75
		AC 380V	10/8			50/38		75/75		75/75		75/75
		AC 230V	25/19			100/75		100/100		100/100		100/100
额定冲击耐压 Uimp（kV）			6			6		6		6		6
电流			AC			AC		AC		AC		AC
隔离适用性			适合			适合		适合		适合		适合
反向连接（230VAC 以下）			—			—		—		—		—
工作周期数	不通电		15,000			25,000		25,000		25,000		25,000
工作周期数	通电		8,000			10,000		10,000		10,000		10,000
选择性类别			A			A		A		A		A
额定短时耐受电流 Icw（kA），0.25s			—			—		—		—		—
污染等级			2			2		2		2		2
EMC 环境条件（环境 A 或 B）			A			A		A		A		A
外形尺寸（mm）	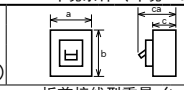	a	75			90	120 90 120	105	140	105	140 105 140	105
		b	130			130		165		165		165
		c	68			68		68		68		68
		ca	90			90		92		92		92
板前接线型重量（kg）			0.75			1.1	1.4 1.1 1.4	1.9	2.5	1.8	2.5 1.8 2.5	1.9
安装与连接	板前接线	（F） 页码	● 螺丝端子			● 螺丝端子		●		● 螺丝端子		●
安装与连接	板后接线	（B） 85	● 圆形双头螺栓			● 棒型双头螺栓		●		● 棒型双头螺栓		●
安装与连接	插入	（PM） 85	●			●		●		●		●
盒式附件	报警开关	（AL） 95	●（*5）			●（*5）	● ●（*5） ●	●（*5）	●	●（*5）	● ●（*5） ●	●（*5）
盒式附件	辅助开关	（AX） 95	●（*5）			●（*5）	● ●（*5） ●	●（*5）	●	●（*5）	● ●（*5） ●	●（*5）
盒式附件	分励脱扣器	（SHT） 95	●（*5）			●（*5）	● ●（*5） ●	●（*5）	●	●（*5）	● ●（*5） ●	●（*5）
盒式附件	欠电压脱扣器	（UVT） 95	●（*5）			●（*5）	● ●（*5） ●	●（*5）	●	●（*5）	● ●（*5） ●	●（*5）
盒式附件	引线端子台	（SLT） 108	●			●	●	●		●		●
盒式附件	测试按钮模块	（TBM） 106	●（*6）			●（*6）		●（*6）		●（*6）		●（*6）
外部附件	电动操作装置	（NFM） 124	—			●		●		●		●
外部附件	机械联锁（MI）（*7）	安装在面板上 123	●			●	●	●		●		●
外部附件	机械联锁（MI）（*7）	安装在断路器上 123	●			●	— ● —	●	—	●	— ● —	●
外部附件	锁盖	LC 121	●			●		●		●		●
外部附件	手柄锁装置	HL 121	●			●		●		●		●
外部附件	手柄锁装置	HL-S 121	●			●		●		●		●
外部附件	外部操作手柄	（F） 111	●			●		●		●		●
外部附件	外部操作手柄	（V） 111	●			●		●		●		●
外部附件	端子盖（TC-L，TC-S，TTC，BTC，PTC）	115	●			●		●（*9）		●		●（*9）
外部附件	板后接线用双头螺栓	（B-ST） 85	●			●		●		●		●
外部附件	插入式底座	（PM） 85	●			●		●		●		●
外部附件	IEC 35mm 导轨安装转接器	126	●			—		—		—		—
CCC			认证			认证		认证		认证		认证
CE 标志			自我声明			自我声明		自我声明		自我声明		自我声明
UKCA 标志			自我声明			自我声明		自我声明		自我声明		自我声明
船舶许可证			—			—		—		—		—
脱扣方式			热动 - 电磁			热动 - 电磁		电子式（有效值检测）		热动 - 电磁		电子式（有效值检测）
脱扣按钮			安装			安装		安装		安装		安装
特性与尺寸的页码			156			158		162		160		162

注：*1 如果将 3 极的漏电断路器作为一个 1 极 2 相的设备使用，则连接其左、右两极而不要连接中央极。在进行单相 3 线配线时，将中性线连接到中央极。
*2 在延时型断路器的情况下，其额定电压为 200 — 440VAC。
*3 在延时型断路器的情况下，产品的额定电流为 20 安培以上。
*4 动作时间为 0.45、1.0 和 2.0 秒时，漏电断路器分别在 0.15 和 0.45 秒之间、0.6 和 1.0 秒之间、1.2 和 2.0 秒之间动作。
*5 盒式附件为现场装配型。可以密接在断路器本体侧面（除 UVT）。
*6 标准型的产品配备了 SLT。
*7 无隔离功能，400 — 800A 的壳架除外。
*8 100VAC 的产品未取得 CCC 认证。
*9 带 PAL 时为 HEV 专用。端子盖单品订单时请在型号后面加 MP。

NV-H

	400		630	800
	NV400-HEW		NV630-HEW	NV800-HEW
	可调整 200 225 250 300 350 400		可调整 300 350 400 500 600 630	可调整 400 450 500 600 700 800
	3	4	3	3
	3φ3W，1φ3W，1φ2W	3φ4W	3φ3W，1φ3W，1φ2W	3φ3W，1φ3W，1φ2W
	100-440		200-440	200-440
	(30)，100/200/500 可选择		—	—
	0.1		—	—
	0.04		—	—
	(100/200/500 可选择)		(100/200/500 可选择)	(100/200/500 可选择)
	(0.45/1.0/2.0)		(0.45/1.0/2.0)	(0.45/1.0/2.0 可选择)
	(0.1/0.5/1.0)		(0.1/0.5/1.0)	(0.1/0.5/1.0)
	Type AC		Type AC	Type AC
	按钮		按钮	按钮
	65/65		65/65	65/65
	70/70		70/70	70/70
	70/70		70/70	70/70
	100/100		100/100	100/100
	100/100		100/100	100/100
	100/100		—	—
	70/70		70/70	70/70
	70/70		70/70	70/70
	70/70		70/70	70/70
	100/100		100/100	100/100
	8		8	8
	AC		AC	AC
	适合		适合	适合
	—		—	—
	6,000		6,000	4,000
	1,000		1,000	500
	B		B	B
	5		7.6	9.6
	3		3	3
	A		A	A
	140	185	140	210
	257		257	275
	103		103	103
	155		155	155
	6.6	8.2	7.1	15.3
	● 母线端子	● 母线端子	● 母线端子	● 母线端子
	●	●	●	●
	●	●	●	●
	● (*5)	● (*5)	● (*5)	● (*5)
	● (*5)	● (*5)	● (*5)	● (*5)
	● (*5)		● (*5)	● (*5)
	●		●	●
	●		●	●
	●		●	●
	●		●	●
	●		●	●
	●		●	●
	—		—	—
	●		●	●
	●		●	●
	●		●	●
	●		●	●
	●		●	●
	●		●	●
	●		—	●
	—		—	—
	认证		认证	认证
	自我声明		自我声明	自我声明
	自我声明		自我声明	自我声明
	—		—	—
	电子式（有效值检测）		电子式（有效值检测）	电子式（有效值检测）
	安装		安装	安装
	166		170	172

备注：1. 额定电流带有括号的产品在接到订单后生产。
2. 在未指定额定电流灵敏度的情况下，将该项设置默认设定为为 500mA 而延时型断路器的动作时间则设置为 2.0 秒。
3. 请将插入型的引线端子座指定为“P-LT”。

4.

额定动作电压	适用电路电压	适用电压范围
100-440V	100/110/200/220/240/254/265/380/400/415/440V	80-484V
200-440V	200/220/240/254/265/380/400/415/440V	160-484V

UL 489 适用塑壳断路器

壳架电流（A）				125		250		
型号				NF125-SVU	NF125-HVU	NF250-CVU	NF250-SVU	NF250-HVU
照片								
额定电流 In（A） 额定环境温度 40℃（*1）				15 20 30 40 50 60（70） 75（80）（90）100 125	15 20 30 40 50 60（70） 75（80）（90）100 125	125 150 175 200 225 250	125 150 175 200 225 250	125 150 175 200 225 250
极数				2 / 3	3	3	3	3
额定短路分断能力（kA）	UL 489 CSA C22.2 No.5	额定电压	AC（V）	480	600Y/347	240	480	600Y/347
			DC（V）	—	—	—	—	—
		AC	600Y/347V	—	18	—	—	18
			480V	30	50	—	35	50
			240V	50	100	35	65	100
		DC	60V	—	—	—	—	—
	JIS C 8201-2-1 Ann.1 IEC 60947-2 EN 60947-2 （Icu/Ics）	额定绝缘电压 Ui(V)		690	690	600	690	690
		AC	690V	8/4	10/5	—	8/4	10/5
			500V	18/9	25/13	10/8	25/13	36/18
			440V	30/15	50/25	15/12	36/18	50/25
			415V	30/15	50/25	25/19	36/18	50/25
			400V	30/15	50/25	25/19	36/18	50/25
			380V	30/15	50/25	25/19	36/18	50/25
			230V	50/25	100/50	36/27	65/33	100/50
		DC	250V	—	—	—	—	—
			60V	—	—	—	—	—
	GB/T 14048.2 （Icu/Ics）	AC	415V	30/15	50/25	25/19	36/18	50/25
			400V	30/15	50/25	25/19	36/18	50/25
			380V	30/15	50/25	25/19	36/18	50/25
			230V	50/25	100/50	36/27	65/33	100/50
		DC	250V	—	—	—	—	—
额定冲击耐压 Uimp（kV）				8	8	8	8	8
电流（*4）				AC	AC	AC	AC	AC
隔离适用性				适合	适合	适合	适合	适合
反向连接				可	可	可	可	可
选择性类别				A	A	A	A	A
污染等级				3	3	3	3	3
EMC 环境条件（环境 A 或 B）				N/A	N/A	N/A	N/A	N/A
外形尺寸（mm）	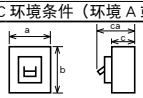		a	90	90	105	105	105
			b	160	160	185	185	185
			c	68	68	68	68	68
			ca	90	90	92	92	92
板前接线型重量（kg）				1.0 / 1.1	1.1	1.6	1.6	1.6
安装与连接	板前接线（F）	螺丝端子	（AMP-N）	页码	●	●	●	●	●
		无焊端子	（SL）	85	●	●	●	●	●
		棒型端子	（BAR）		●	●	●	●	●
		电源无焊加载杆	（SL/BAR）		●（*3）	●（*3）	●（*3）	●（*3）	●（*3）
盒式附件（*6）	报警开关		（AL）	95	●（*5）	●（*5）	●（*5）	●（*5）	●（*5）
	辅助开关		（AX）		●（*5）	●（*5）	●（*5）	●（*5）	●（*5）
	分励脱扣器		（SHT）		●（*5）	●（*5）	●（*5）	●（*5）	●（*5）
	欠电压脱扣器		（UVT）		●（*5）	●（*5）	●（*5）	●（*5）	●（*5）
	引线端子台		（SLT）	108	●	●	●	●	●
外部附件（*6）	机械联锁		（MI）	123	—	—	—	—	—
	手柄锁装置		（HL）	121	●	●	●	●	●
			（HL-S）		●	●	●	●	●
	外部操作手柄		（F）	111	●	●	●	●	●
			（V）		●	●	●	●	●
	端子盖	大型端子盖	（TC-L）	115	●	●	●	●	●
		小型端子盖	（TC-S）	116	—（*2）	—（*2）	—（*2）	—（*2）	—（*2）
	IEC 35mm 导轨安装转接器			126	—	—	—	—	—
CCC					认证	认证	认证	认证	认证
CE 标志					TÜV 认证	TÜV 认证	TÜV 认证	TÜV 认证	TÜV 认证
UKCA 标志					自我声明	自我声明	自我声明	自我声明	自我声明
脱扣方式					热动 - 电磁	热动 - 电磁	热动 - 电磁	热动 - 电磁	热动 - 电磁
脱扣按钮					安装	安装	安装	安装	安装
特性与尺寸的页码					174	174	176	176	176

注：*1 基准环境温度 IEC 值也是 40℃。
*2 标准的结构满足 IP20 的要求（手指防护）。
*3 有用于电源无焊加载螺丝端子的断路器(SL/AMP-N)可供使用。在这种情况下，在负载一侧不再提供母线端子。
*4 AC/DC 共用机型的场合，脱扣动作曲线根据 AC，DC 不同。
*5 盒式附件为现场装配型。可以密接在断路器本体侧面（除 UVT）。
*6 规格与普通型号不同。详情请向我们咨询。

备注：1. 额定电流带有括号的产品在接到订单后生产。
2. 3 极断路器可用于单相电路。

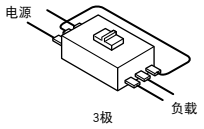

美国 UL 标准 489	
UL File No.E167691	主机
UL File No.E108284	附件

加拿大 CSA 标准
C22.2 No.5

带漏电保护的 UL 489 适用断路器

壳架电流（A）				125		250		
型号				NV125-SVU	NV125-HVU	NV250-CVU	NV250-SVU	NV250-HVU
照片								
额定电流 In（A） 额定环境温度 40℃（*1）				15 20 30 (40) 50 60 75 100 125	15 20 30 (40) 50 60 75 100 125	125 150 175 200 225 250	125 150 175 200 225 250	125 150 175 200 225 250
极数				3	3	3	3	3
相线（*2）				3φ3W, 1φ2W	3φ3W, 1φ2W	3φ3W, 1φ2W	3φ3W, 1φ2W	3φ3W, 1φ2W
额定动作电压 AC V	UL 489			120-480	120-480	120-240	120-480	120-480
	IEC 60947-2 EN 60947-2			100-440	100-440	100-440	100-440	100-440
高速型	额定电流灵敏度 IΔn mA			30, 50, 100/200/500 可选择	30, 50, 100/200/500 可选择	30, 50, 100/200/500 可选择	30, 50, 100/200/500 可选择	30, 50, 100/200/500 可选择
	起动电流，UL 1053			IΔn 的 75%	IΔn 的 75%	IΔn 的 75%	IΔn 的 75%	IΔn 的 75%
	5IΔn 时的最大动作时间（s）(*4)			0.04	0.04	0.04	0.04	0.04
漏电检测特性				Type A	Type A	Type A	Type A	Type A
漏电显示				按钮	按钮	按钮	按钮	按钮
额定短路分断能力（kA）	UL 489 CSA C22.2 No.5	AC	480V	30	50	—	35	50
			240V	50	100	35	65	100
			120V	50	100	35	65	100
	IEC 60947-2 EN 60947-2 (Icu/Ics)	AC	440V	30/15	50/25	15/12	36/18	50/25
			400V	30/15	50/25	25/19	36/18	50/25
			230V	50/25	100/50	36/27	65/33	100/50
			100V	50/25	100/50	36/27	65/33	100/50
	GB/T 14048.2 (Icu/Ics) (注 7)	AC	415V	30/15	50/25	25/19	36/18	50/25
			400V	—	—	—	—	—
			380V	30/15	50/25	25/19	36/18	50/25
			230V	50/25	100/50	36/27	65/33	100/50
额定冲击耐压 Uimp（kV）				6	6	6	6	6
隔离适用性				适合	适合	适合	适合	适合
反向连接（240V AC 以下）				可	可	可	可	可
选择性类别				A	A	A	A	A
污染等级				2	2	2	2	2
EMC 环境条件（环境 A 或 B）				A	A	A	A	A
外形尺寸（mm）			a	90	90	105	105	105
			b	160	160	185	185	185
			c	68	68	68	68	68
			ca	90	90	92	92	92
板前接线型重量（kg）				1.2	1.2	1.8	1.8	1.8
安装与连接	板前接线（F）	螺丝端子	(AMP-N) 页码	●	●	●	●	●
		无焊端子	(SL) 85	●	●	●	●	●
		棒型端子	(BAR)	●	●	●	●	●
		电源无焊加载杆	(SLBAR)	●（*6）	●（*6）	●（*6）	●（*6）	●（*6）
盒式附件（*10）	报警开关		(AL) 95	●（*8）	●（*8）	●（*8）	●（*8）	●（*8）
	辅助开关		(AX)	●（*8）	●（*8）	●（*8）	●（*8）	●（*8）
	分励脱扣器		(SHT)	●（*8）	●（*8）	●（*8）	●（*8）	●（*8）
	欠电压脱扣器		(UVT)	●（*8）	●（*8）	●（*8）	●（*8）	●（*8）
	引线端子台		(SLT) 108	●	●	●	●	●
	测试按钮模块		(TBM) 106	●（*9）	●（*9）	●（*9）	●（*9）	●（*9）
外部附件（*10）	机械联锁		(MI) 123	—	—	—	—	—
	手柄锁装置		(HL) 121	●	●	●	●	●
			(HL-S)	●	●	●	●	●
	外部操作手柄		(F) 111	●	●	●	●	●
			(V)	●	●	●	●	●
	端子盖	大型端子盖	(TC-L) 115	●	●	●	●	●
		小型端子盖	(TC-S) 116	—（*3）	—（*3）	—（*3）	—（*3）	—（*3）
	IEC 35mm 导轨安装转接器		126	—	—	—	—	—
CCC				认证	认证	认证	认证	认证
CE 标志				TÜV 认证	TÜV 认证	TÜV 认证	TÜV 认证	TÜV 认证
UKCA 标志				自我声明	自我声明	自我声明	自我声明	自我声明
脱扣方式				热动 - 电磁	热动 - 电磁	热动 - 电磁	热动 - 电磁	热动 - 电磁
脱扣按钮				安装	安装	安装	安装	安装
特性与尺寸的页码				174	174	178	178	178

注：*1 基准环境温度 IEC 值也是 40℃。
*2 如果将 3 极的漏电断路器作为一个 1 极 2 相的设备使用，则连接其左、右两极而不要连接中央极。
*3 标准的结构满足 IP20 的要求（手指防护）。
*4 基于 UL 1053，最大动作时间为 0.1。
*5 带母线端子的断路器附有绝缘隔板。
*6 有用于电源无焊加载螺丝端子的断路器 (SL/AMP-N) 可供使用。在这种情况下，在负载一侧不再提供母线端子。
*7 100V AC 的产品未取得 CCC 认证。
*8 盒式附件为现场装配型。可以密接在断路器本体侧面 (除 UVT)。
*9 标准型的产品配备了 SLT。
*10 规格与普通型号不同。详情请向我们咨询。

备注：1. 额定电流带有括号的产品在接到订单后生产。
2. 无指定时，额定电流灵敏度设定为 500mA 出厂。
3.

额定动作电压	适用电路电压	适用电压范围
120-240V (UL)	120/240V	66-264V
120-240-480V (UL)	120/240/480V	66-528V
240V (UL)	240V	132-264V
100-230V (IEC)	100/110/200/220/230V	85-253V
100-240V (IEC)	100/110/200/220/230/240V	85-264V
100-230-400-440V (IEC) 100-440V (IEC)	100/110/200/220/ 230/240/254/265/ 380/400/415/440V	85-484V
230-400-440V (IEC)	230/240/254/265/ 380/400/415/440V	195-484V

美国 UL 标准 489	
UL File No.E167691	主机
UL File No.E108284	附件

加拿大 CSA 标准
C22.2 No.5

壳架（A）			50		250			400		800	
型号			NF63-HDV		NF250-HDVA			NF400-HDW		NF800-HDW	
照片											
额定电流 In（A） 额定环境温度 40℃			15 20 30 40 50		75 100	125 150 175 200 225 250	125 150 175 200 225 250	250 300 350 400		500 600 630 700 800	
极数			2	3	3		4	3	4	3	4
额定绝缘电压 Ui（V）			600	690	800		1000	800	1000	800	1000
额定短路分断能力（kA）	JIS C 8201-2-1 Ann.1 JIS C 8201-2-1 Ann.2 IEC 60947-2 EN 60947-2 GB/T14048.2 （Icu/Ics）	1000VDC	—	—	—		10/5（*8）	—	10/5（*8）	—	10/5（*8）
		750VDC	—	—	10/5		—	10/10	10/10（*9）	10/10	10/10（*9）
		500VDC	—	5/5	—		—	—	—	—	—
		400VDC	10/5	—	—		—	—	—	—	—
额定冲击耐压 Uimp（kV）			8		8		8	8		8	
电流			DC		DC		DC	DC		DC	
隔离适用性			适合		适合		适合	适合		适合	
反向连接			可		可		可	可		可	
使用环境温度			-10℃～+40℃（*1）		-25℃～+40℃（*1）		-25℃～+40℃（*1）	-10℃～+40℃		-10℃～+40℃	
工作周期数		不通电	10,000		10,000	8,000	8,000	5,000		3,000	
		通电	1,500		1,500	1,000	1,000	1,000		500	
污染等级			3		3		2	3	2	3	
外形尺寸（mm）	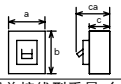	a	50	75	105		140	140	185	210	280
		b	130		165		165	257	257	275	275
		c	68		68		68	109（*4）		109（*4）	
		ca	90		92		92	161（*4）		161（*4）	
板前接线型重量（kg）			0.5	0.7	1.5		2.0	5.6	7.3	9.9	13.0
连接方式	板前接线	（F） 页码	●		●		●	●		●	
	板后接线	（B） 85	●圆形双头螺栓	●圆形双头螺栓（*5）	●		●（*3）	●（*5）		●（*5）	
	插入	（PM）	●	—	—		—	—		—	
内部附件	报警开关	（AL） 95	●		●		●	●		●	
	辅助开关	（AX）	●		●		●	●		●	
	分励脱扣器	（SHT）	●（*2）		●（*2）		●（*2）	●（*2）		●（*2）	
	欠电压脱扣器	（UVT）	●（*2）		●（*2）		●（*2）	●（*2）（*6）		●（*2）（*6）	
	引线端子台	（SLT） 108	●		●		●	●		●	
外部附件	锁盖	LC 121	●		●		●	—		—	
	手柄锁装置	HL	●		●		●	●		●	
		HL-S	●		●		●	—		—	
	操作手柄	F 型 111	●（*2）		●（*2）		●（*2）	●（*2）		●（*2）	
		V 型	●（*2）		●（*2）		●（*2）	●（*2）		●（*2）	
	端子盖	115	●		●		●	●（*7）		●（*7）	
	ICE35mm 轨道安装用附件	126	●（*5）		—		—	—		—	
	断路器用 BOX	—	—		—		—	—		—	
	电动操作装置	（NFM） —	—		—		—	—		—	
	机械联锁	（MI） —	—		—		—	—		—	
CCC			认证		认证		认证	认证		认证	
CE 标志			自我声明		自我声明		自我声明	自我声明		自我声明	
UKCA 标志			自我声明		自我声明		自我声明	自我声明		自我声明	
脱扣方式			热动－电磁		热动－电磁		热动－电磁	热动－电磁		热动－电磁	
脱扣按钮			有		有		有	有		有	
特性与尺寸的页码			180		182		182	184		184	

注：*1 ①在超过 40℃的环境温度下使用时，请按以下规定降容使用。但是，24 小时平均环境温度应不超过 35℃。
此外，在高温下使用时，请使用能够有相应耐热性的电线。
50℃・・・90% 以下
60℃・・・70% 以下
70℃・・・65% 以下
②在 70℃环境温度下使用时的注意事项
・每天使用请勿超过 6 个小时。超出此范围长时间在 70℃下使用，有可能会缩短使用寿命。
・如果受振动、受冲击、进行分励操作，就有可能转为脱扣状态。此时，请稍等一下再进行复位操作。
③在低温下使用时的注意事项
・请在无附着霜、冰的环境下使用。
*2 请在产品目录的标准使用条件中所记载的使用环境温度下使用。
*3 为板后接线时，板后接线端子盖装在同一包装内。务请安装使用。
*4 与 NF400-SW/SEW/HEW 或 NF800-SEW/HEW 尺寸不同。
*5 工厂组装后发货。
*6 仅适用于可复位的型号。（防止复位的型号无法使用。）
*7 BTC 为 NF400-HDW 或 NF800-HDW 专用。
*8 不符合 JIS C 8201-2-1 Ann.2。
*9 不符合 GB/T 14048.2。

备注：1. 电路时间常数如下表所示。

条件	时间常数
额定电流分励	2ms 以下
短路分断电流	5ms 以下

2. 请按接线一览表中所示的方式接线并使用。

关于直流断路器适用电路时间常数的注意事项

1. 时间常数

是表示直流电路响应性的指标，指从施加了一定电压后的状态起直至达到其饱和值的63.2%的时间。(图1)

直流电路的时间常数τ，可以简单地利用电路中电线和负载设备的电阻R与电感L表示。(式1)

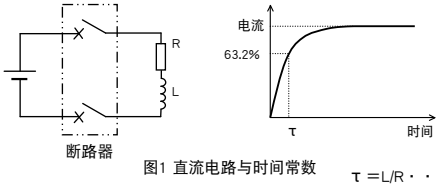

图1 直流电路与时间常数

$$\tau = L/R \cdot\cdot\cdot (1)$$

2. 直流断路器适用时的注意事项

上述时间常数τ是闭合断路器触头时电流上升时间，而断路器触头断开时，积蓄在电感L上的能量使得总是要保持电流的力起作用。超出规定时间常数的电路（连接电感L成分较大的直流感性负载电路等）有可能因这种力而无法正常分断，请确认时间常数在规定值以下后再使用。

支持600VDC接线一览表

NF63-HDV　3极品

正向连接/反向连接	非接地系统（保护＋断路）	接地系统（保护）	接地系统（保护＋断路）
正向连接			
反向连接			
可适用电压(V)	≦600	≦600	≦400

支持750VDC接线一览表

NF250-HDVA　3极品

正向连接/反向连接	非接地系统（保护＋断路）	接地系统（保护）	接地系统（保护＋断路）	其他非接地系统（保护＋断路）	
正向连接					
反向连接					
可适用电压(V)	≦750	≦750	≦500	≦750	

支持1000VDC接线一览表

NF250-HDVA　4极品

正向连接/反向连接	非接地系统（保护＋断路）	接地系统（保护）	接地系统（保护＋断路）	其他非接地系统（保护＋断路）	
正向连接					
反向连接					
正向连接					
反向连接					
可适用电压(V)	≦1000	≦1000	≦750	≦1000	

支持750VDC接线一览表

NF400-HDW,NF800-HDW　3极品

正向连接/反向连接	非接地系统（保护＋断路）	接地系统（保护）	接地系统（保护＋断路）		其他非接地系统（保护＋断路）	
正向连接						
反向连接						
可适用电压(V)	≦750	≦750	≦500		≦750	

支持1000VDC接线一览表

NF400-HDW,NF800-HDW　4极品

正向连接/反向连接	非接地系统（保护＋断路）	接地系统（保护）	接地系统（保护＋断路）		其他非接地系统（保护＋断路）		
正向连接							
反向连接							
正向连接							
反向连接							
可适用电压(V)	≦1000	≦1000	≦750		≦1000		

MDU 断路器

型号				塑壳断路器													
壳架 A				250				400				800					
型号				带 MDU 的 NF250-SEV 型		带 MDU 的 NF250-HEV 型		带 MDU 的 NF400-SEW 型		带 MDU 的 NF400-HEW 型		带 MDU 的 NF800-SEW 型		带 MDU 的 NF800-HEW 型		带 MDU 的 NF800-SEW 型		带 MDU 的 NF800-HEW 型	
照片																			
额定电流 In（A） 额定环境温度 40℃				可调整 125-250（每档 12.5A）				可调整 200 225 250 300 350 400				可调整 300 350 400 500 600 630				可调整 400 450 500 600 700 800			
极数				3	4	3	4	3	4	3	4	3	4	3	4	3	4	3	4
相线				3 极型：3 相 3 线；4 极型：3 相 4 线（3 极型可用作 1 相 2 线和 1 相 3 线。）															
额定绝缘电压 Ui（V）				690				690				690							
额定短路分断能力（kA）	IEC 60947-2 EN 60947-2 (Icu/Ics)	AC	690 V	8/8		10/8		10/10		10/10		10/10		15/15		10/10		15/15	
			500 V	18/18		30/23		30/30		50/50		30/30		50/50		30/30		50/50	
			440 V	36/36		50/50		42/42		65/65		42/42		65/65		42/42		65/65	
			415 V	36/36		70/70		50/50		70/70		50/50		70/70		50/50		70/70	
			400 V	36/36		75/75		50/50		70/70		50/50		70/70		50/50		70/70	
			380 V	36/36		75/75		50/50		70/70		50/50		70/70		50/50		70/70	
			230 V	85/85		100/100		85/85		100/100		85/85		100/100		85/85		100/100	
			200 V	85/85		100/100		85/85		100/100		85/85		100/100		85/85		100/100	
	GB/T 14048.2 (Icu/Ics)	AC	415 V	36/36		70/70		50/50		70/70		50/50		70/70		50/50		70/70	
			400 V	36/36		75/75		50/50		70/70		50/50		70/70		50/50		70/70	
			380 V	36/36		75/75		50/50		70/70		50/50		70/70		50/50		70/70	
			230 V	85/85		100/100		85/85		100/100		85/85		100/100		85/85		100/100	
额定冲击耐压 Uimp（kV）				8				8				8							
电流				AC				AC				AC							
隔离适用性				适合				适合				适合							
反向连接				不可				不可				不可							
工作周期数	不通电			25,000				6,000				6,000				4,000			
	通电（440VAC）			10,000				1,000				1,000				500			
选择性类别				A				B				B							
额定短时耐受电流 Icw kA（0.25s）				—				5				7.6				9.6			
污染等级				3				3				3							
EMC 环境条件（环境 A 或 B）				A				A				A							
尺寸（mm）	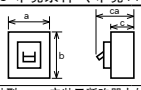		a	105	140	105	140	140	185	140	185	210	280	210	280	210	280	210	280
			b	165				257				275							
			c	68				103				103							
			ca	92				155				155							
板前接线安装型 MDU 安装于断路器上的产品重量（kg）				1.8	2.3	1.8	2.3	6.2	8	6.2	8	10.7	13.8	10.7	13.8	11.1	14.4	11.1	14.4
MDU 安装方法（*1）				断路器安装，面板安装，内置显示屏，内置显示屏单元分开安装															
安装与连接	板前接线	(F)	页码	● 用于无焊端子	●	● 用于无焊端子	●	●											
	板后接线（*2）	(B)	85	● 杆螺柱 (Bar stud)	●	● 杆螺柱 (Bar stud)	●	●											
内部附件（*4）	报警开关	(AL)	95	●（*3）	●	●（*3）	●	●（*3）				●（*3）							
	辅助开关	(AX)		●（*3）	●	●（*3）	●	●（*3）				●（*3）							
	分励脱扣器	(SHT)		●（*3）	●	●（*3）	●	●（*3）				●（*3）							
	欠电压脱扣器	(UVT)		●	●	●	●	●				●							
	MDU 传输用 AL，AX，AL + AX			●	●	●	●	●				●							
	引线端子台	(SLT)	108	●	●	●	●	●				●							
	警报触点输出（*5） 预报警	(PAL)	110	● PAL 1a				● PAL 1a				● PAL 1a							
	警报触点输出（*5） 故障原因	(TI)		—				● PAL 1a, ● OAL 1a				● PAL 1a, ● OAL 1a							
外部附件	电动操作装置（*6）（NFM）		124	● 仅限于 MDU 面板安装型				● 仅限于 MDU 面板安装型。若使用报警接点输出，则无法安装。											
	机械联锁（MI）（*7） 面板安装		123	● 仅限于 MDU 面板安装型				● 用于 MDU 断路器安装型、面板安装型											
	机械联锁（MI）（*7） 用于嵌入式			● 仅限于 MDU 面板安装型				● 仅限于 MDU 面板安装型											
	机械联锁（MI）（*7） 断路器直接安装			●（*8）	—	●（*8）	—	● 仅限于 MDU 面板安装型											
	锁盖	LC	121	●				—				—							
	手柄锁装置	HL		●				●				●							
	手柄锁装置	HL-S		● 仅限于 MDU 面板安装型				● 仅限于 MDU 面板安装型											
	操作手柄	(F)	111	● 仅限于 MDU 面板安装型				● 仅限于 MDU 面板安装型											
	操作手柄	(V)		● 仅限于 MDU 面板安装型				● 仅限于 MDU 面板安装型											
	端子盖	TC-L	115	●(*9)(*10)	●(*10)	●(*9)(*10)	●(*10)	● 可用于 MDU 面板安装型、内置显示屏型、内置显示屏单元分开安装型（带 MDU 的 NF400-HEW 除外）											
	端子盖	TC-S		●(*9)(*10)	●(*10)	●(*9)(*10)	●(*10)	—											
	端子盖	TTC		●(*9)(*10)	●(*9)(*11)	●(*9)(*10)	●(*9)(*11)	●（*10）											
	端子盖	BTC		●(*9)(*10)	●(*10)	●(*9)(*10)	●(*10)	● 仅可用于 MDU 断路器安装型的电源侧											
	板后接线连接端子（B-ST）		85	●	●	●	●	—				—							
CCC				认证				认证				认证							
CE 标志				自我声明				自我声明				自我声明							
UKCA 标志				自我声明				自我声明				自我声明							
自动脱扣装置				电子型（有效值检测）				电子型（有效值检测）				电子型（有效值检测）							
脱扣按钮				已配备				已配备				已配备							

注：*1 如指定为安装在面板上，断路器会附带面板配件和安装螺丝，并提供 2m 长的连接电缆（标准）。（可以指定连接电缆长度，0.5 m、3 m、5 m 或 10 m。）如指定为内置显示屏单元分开安装，将提供 2m 长的连接电缆（标准）。（可以指定连接电缆长度，0.5 m、3 m、5 m 或 10 m。）请注意，MDU 断路器板前安装时的开孔尺寸因 MDU 的安装方式而异。MODBUS 通信产品仅对应断路器安装和面板安装方式。

*2 250A 壳架断路器标准配备螺柱。400/800A 壳架断路器在出厂前安装螺柱，请指定安装方向。

*3 盒式附件，可由客户自行安装于断路器。

*4 在内置显示屏的型式上安装以下设备时，必须采用内置显示屏单元分开安装型。
250A 壳架：右侧安装具有 SLT 或模块的附件
400/630/800A 壳架：右侧安装附件

*5 带报警接点输出的断路器，其右侧装有模块（端子），并需要控制电源（100-240VAC/DC, 50/60Hz, 5VA）。如果 MDU 已连接，而且控制电源不用于 MDU，则 PAL 输出不会运行。PAL 的报警接点输出功能可设置为“自保持”或“自动复位”。出厂设置为“自动复位”。

*6 带报警接点输出的 250A 壳架断路器无法安装电动操作装置。

*7 除 400 至 800A 壳架型号外，并没有隔离功能。

*8 仅可用于 MDU 面板安装型。

*9 附带内置显示屏和 PAL 的 250A 壳架型号使用 MDU 专用盖。仅订购端子盖时，请在型号名称的后面加注 MP。（例如：TCL-2SV3MP）

*10 如果是安装在断路器上，则使用 MDU 专用盖。仅订购端子盖时，请在型号名称的后面加注 MDUB。（例如：TCL-2SV3-MDUB）

*11 250A 壳架 4 极不提供用于安装在断路器上的 TTC。

备注：断路器上标明 ▭ 栏位中记载的断开容量。

测量显示装置断路器（MDU 断路器）

● 三菱测量显示装置断路器的三大特征

1. 节省安装空间和人力
2. 功能改善、多样化
3. 提供总体成本优势

① 体积小型化

◆ 使用 LCD 屏以显示实际负载电路情况，且将测量显示功能集成在断路器内部，实现同标准品一致的外形尺寸。

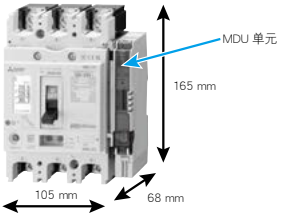

（250A 壳架的内置显示屏单元分开安装时的尺寸）

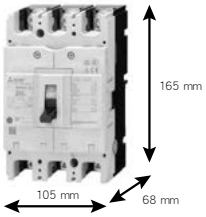

② 提高可视化

◆ 发出警报或故障时，LCD 背光会从白色变为红色。

→

发出警报时
（可选择"开启"或"闪烁"）

PAL（负载电流预报警），
OVER（过电流警报）等等

◆ 可以切换显示方向。

水平
（内置显示屏）

垂直

③ 操作性强

◆ 多功能显示屏可减少操作次数。

要检查的测量项目可以从 **测量项目列表**中**快速显示**。

在**一个窗口中显示 3 相的情况**，并且一目了然。

（实例）
1 相的电流值

（实例）
1 相和 2 相之间的线电压

可在一个窗口设定任意两个参数，因此可减少重复操作次数。
（最多可在四个窗口中设定 8 个参数）

④ 提升分断能力

型号	带 MDU 的 NF250-SW 型	带 MDU 的 NF250-SEV 型
AC [V]	额定分断能力 (kA) Icu/Ics	
690	—	8/8
500	15/8	18/18
440	25/13	36/36
415	30/15	36/36
400	30/15	36/36
380	30/15	36/36
230	50/25	85/85
200	50/25	85/85

型号	带 MDU 的 NF400-SEP 型 带 MDU 的 NF600-SEP 型 带 MDU 的 NF800-SEP 型	带 MDU 的 NF400-SEW 型 带 MDU 的 NF800-SEW 型
AC [V]	额定分断能力 (kA) Icu/Ics	
690	10/10	10/10
500	30/30	30/30
440	42/42	42/42
415	45/45	50/50
400	45/45	50/50
380	45/45	50/50
230	85/85	85/85
200	85/85	85/85

［适用标准］GB/T14048.2, JIS C 8201-2-1 Ann.1, JIS C 8201-2-1 Ann.2, IEC 60947-2。

⑤ 各种安装方式

断路器安装	面板安装	内置显示屏	内置显示屏单元分开安装
	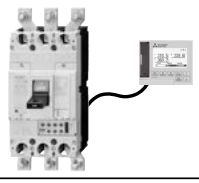		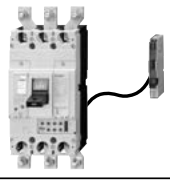

用于面板安装的标准 MDU 连接电缆为 2 m 长。（可以指定电缆长度：0.5 m、3 m、5 m 或 10 m。）
MODBUS 通信产品仅对应断路器安装和面板安装方式。

● 测量显示装置的规格（1）

测量和显示的项目随型号或壳架 A 的不同而不同。

表 2-1

测量/存储项目（精度）(*1)(*2)(*3)			显示	存储 (*4)	带电能脉冲输出 (*5)	带CC-Link通信	带MODBUS通信	备注
负载电流（±1.0%）	当前值	各相	●	–	–	●	●	
		综合值（平均值）(*7)	–	–	–	●	●	
		最大值的相	–	–	–	●	●	
	当前需求值 (*6)	各相	●	–	–	●	●	
		最大值的相	●	–	–	●	●	
	所有相的最大需求值		●	●	–	●	●	
	所有相的最大需求值的发生时间		●	●	–	●	●	
线电压（±1.0%）	当前值	各相线之间	●	–	–	●	●	
		综合值（平均值）(*7)	●	–	–	●	●	
	所有线之间的最大值		●	●	–	●	●	
	所有线之间的最大值的发生时间		●	●	–	●	●	
谐波电流（±2.5%）	当前值	各相的基波	●	–	–	●	●	
		各相的各次谐波	●	–	–	●	●	
		各相的综合谐波电流 (*8)	●	–	–	●	●	
	所有相的最大基波值		●	●	–	●	●	
	所有相的最大基波值的发生时间		●	●	–	–	–	
	所有相的各次谐波电流的最大值		●	●	–	●	●	
	所有相的各次谐波电流的最大值的发生时间		●	●	–	●	●	
	需求值(*6)	各相的综合谐波电流 (*8)	●	–	–	●	●	
		所有相的最大总需求值	●	●	–	●	●	
		所有相的最大总需求值的发生时间	●	●	–	●	●	
	各相的总失真率		●	–	–	–	–	
	各相各次占有率		●	–	–	–	–	
功率（±1.5%）	当前值		●	–	–	●	●	
	需求值 (*6)	当前值	●	–	–	●	●	
		最大值	●	●	–	●	●	
		最大值的发生时间	●	●	–	●	●	
无功功率（±2.5%）	当前值		●	–	–	●	●	
	需求值 (*6)	当前值	●	–	–	●	●	
		最大值	●	●	–	●	●	
		最大值的发生时间	●	●	–	●	●	
电能（±2.0%）(*9)	累积值		●	●	●	●	●	上次重置后积累至目前的数值
	最后一小时的分量		●	–	–	●	●	
	一小时的分量最大值		●	●	–	●	●	
	一小时的分量最大值的发生时间		●	●	–	●	●	
无功电能（±3.0%）(*9)	累积值		●	●	–	●	●	上次重置后积累至目前的数值
	最后一小时的分量		●	–	–	●	●	
	一小时的分量最大值		●	●	–	●	●	
	一小时的分量最大值的发生时间		●	●	–	●	●	
故障原因 (*10)	故障电流（准确度：±15%）		●	●	–	●	●	上次重置或最近一次故障后的故障信息和原因（连续监控）
	故障原因		●	●	–	●	●	
功率因数（±5.0%）	当前值		●	–	–	●	●	
	最大值		●	●	–	●	●	
	最大值的发生时间		●	●	–	–	–	
频率（±2.5%）	当前值		●	–	–	●	●	
相序	–		●	–	–	●	●	250A壳架除外
断路器的状态	断路器的脱扣状态（AL）		–	–	–	●	●	安装MDU传输报警开关（选件）的情况下
	断路器的ON/OFF状态（AX）		–	–	–	●	●	安装MDU传输辅助开关（选件）的情况下
	断路器脱扣次数		–	●	–	●	●	安装MDU传输报警开关（选件）的情况下
	断路器的开/合次数		–	●	–	●	●	安装MDU传输辅助开关（选件）的情况下
断路器警报 (*11)	PAL, OVER, IDM_AL, ILA_AL, IUB_AL		●	–	–	●	●	如有配备PAL模块（选件），LC显示屏、250A壳架型号的PAL功能的传输和接触输出将被激活。
	中性线断相警报 (NLA)		●	–	–	–	–	仅显示中性线断相警报。 当相线系统设定为单相3线时，该功能会打开。 额定工作过电压： AC 135V 工作时间：1秒
默认设置	时间设定		●	–	–	●	●	必须在初始设定和停电后重新设定（无停电补偿）。
	需求时限设定 (*6)		●	●	–	●	●	默认设定为2分钟。 可在0-15分钟的范围内已1分钟为单位进行设置。
	IDM_AL（电流需求警报）		●	●	–	●	●	该功能的默认设定为OFF。 功能： ON/OFF 吸合电流：50%至100%（每档为1%） 需求时限：1-10分钟（每档1分钟），15、20、25或30分钟。
	ILA_AL（电流断相警报）		●	●	–	●	●	该功能的默认设定为OFF。 功能： ON/OFF 吸合电流：30%，定值（无法设置） 工作时间：30秒（无法设置）
	IUB_AL（电流不平衡警报）		●	●	–	●	●	该功能的默认设定为OFF。 功能： 可以设定为开或关。 吸合电流：固定为30%（无设定） 工作时间：30秒（无设定）
	相位切换设定		●	●	–	●	●	默认设定为"无相位切换"。
	警报保持（自保持/自动复位）设定		●	●	–	●	●	默认设定为"自动复位"。
	相线系统		●	●	–	●	●	3极断路器的默认设定为"3相3线"，4极断路器的默认设定为"3相4线"。
	电能任意设定		●	●	–	●	●	
	无功电能任意设定		●	●	–	●	●	
	显示方向		●	●	–	–	–	用于安装在断路器上和安装在面板上的默认设定为"水平"，用于内置显示屏和内置显示屏单元分开安装默认设定为"水平"。

注：*1 负载电流和谐波电流的术语"各相"是指第 1、第 2、第 3 或第 N 相。但是，第 N 相仅适用于 4 极断路器。
线电压的术语"每两相之间"是指"1 相和 2 相之间"，"2 相和 3 相"，"3 相和 1 相"，"1 相和 N 相"，"2 相和 N 相"或"3 相和 N 相"。但是，"1 相和 N 相之间"，"2 相和 N 相之间"以及"3 相和 N 相之间"仅适用于 4 极断路器。
该装置每 0.25 秒测量一次数据。因此，即使当低阶断路器运作时也有可能不测量工作电流。
*2 每种数据的最大值均为从动作开始（上一次重置之后）到当前为止所获取的数值中最大的值。
*3 每个最大值无法单独清除。
*4 停电时每隔 30 分钟，内置 E2PROM 存储电能和无功电能的累积值，发生故障时，将存储故障电流及故障原因，各设定值将在设定后进行存储。其他则是数值每隔 30 分钟存储一次。
*5 每当电能集成到脉冲单元时（该单元可设定为 1 kWh、10 kWh、100 kWh、1000 kWh 和 10000 kWh），都会输出一个脉冲。脉冲可以用 PLC 计算。
*6 无法单独设定需求时限，须与多个项目共同设置。
*7 设定相线系统后，负载电流和线电压的平均值计算如下：

相线系统	电流的平均当前值	电压的平均当前值
单相2线系统	电流的平均当前值=第3相的电流	电压的平均当前值= 2相和3相之间的电压
单相3线系统	电流的平均当前值=（第1相的电流+第3相的电流）/ 2	电压的平均当前值=（1相和2相之间的电压+ 2相和3相之间的电压）/ 2
3相3线系统 3相4线系统	电流的平均当前值=（第1相的电流+第2相的电流+第3相的电流）/ 3	电压的平均当前值=（1相和2相之间的电压+2相和3相之间的电压+ 3相和1相之间的电压）/ 3

*8 基波分量以外的第 3 至第 19 次谐波分量值的总和
*9 逆向功率不予测定。
*10 发生过载或短路故障且电流值超过故障电流测量范围的上限时（额定电流 125 至 250 A（可调整）： 4000 A），某些 250A 壳架型号可能无法显示故障原因或测量故障电流。
如已安装 MDU 传输（选件）用的 AL，就可显示瞬时脱扣引起的故障原因并测量故障电流。
*11 当警报保持设定为"自动复位"时，MDU 上的警报显示将自动复位。当警报保留方法为"自保持"时，警报采用自保持式。当设定为"自保持"时，通过执行警报复位操作（集体复位）来复位警报。无论设定如何，"OVER"都会自动复位。
备注：(1) 本产品采用 LCD 显示屏。LCD 可能具有亮点（持续点亮的点）和暗点（不点亮的点）。LCD 具有许多显示元件，因此无法完全消除亮点和暗点。亮点和暗点的出现并非本产品的缺陷。
(2) 由于 LCD 材料的特性，可见度可能会早于断路器本体的建议更新时间而恶化（显示表面渗色或染色、显示字符褪色、背光亮度降低等）。

● 测量显示装置的规格（1）

测量和显示的项目随型号或壳架 A 的不同而不同。

●测量显示单元（MDU）的规格

表 2-2		规格
数据更新周期		250 ms（谐波电流：2秒）
测量等级输入	电压电路	440V（3相4线系统仅适用于4极断路器。）
	电流电路	负载电流/谐波电流：250A/400A/630A/800A（自动识别。根据断路器的壳架确定。）
	功率	√3×测量等级电流×440V（功率因数1）
	无功功率	√3×测量等级电流×440V（功率因数0）
	频率	50Hz/60Hz（频率自动识别）
容许公差		电流，电压：±1.0%（测量等级输入） 功率：±1.5%（测量等级输入） 无功功率：±2.5%（测量等级输入） 谐波电流：±2.5%（测量等级输入） 功率因数：±5.0%（电角度为 90°） 频率：真实价值的 ±2.5% 电能：真实价值的 ±2.0%（电压范围为100V至440V，额定电流范围为5至100%，功率因数1） 无功电能：真实价值的 ±3.0%（电压范围为100V至440V，额定电流范围为10至100%，功率因数为0） 故障电流：真实价值的 ±15%（*1）
需求时限设定范围		0-15分钟（每档1分钟）
停电补偿	(1) Wh（累积值），varh（累积值） (2) 最大值 (3) 设定数据	存储在非易失性存储器E2PROM中。 * 停电时每30分钟存储一次Wh和varh。每30分钟存储一次最大值。设置值在其被设定后予以存储。
	时钟	无停电补偿
时钟准精度		约1分钟/月
外部尺寸（单位: mm）		请参阅“外形尺寸图”。
控制电源		100-240VAC/DC 共用、50/60Hz（允许的电压范围：85%-110%），12 VA * 启动时控制电源会通过度的冲击电流。（冲击电流最大值2A，载流时间1 ms（240 VAC））
使用条件		(1) 在“7.搬运与维护”中的“2.标准动作条件”和“3.安装和接线”规定的条件下使用。 (2) 请勿在高温、高湿、阳光直射或产生静电的场所使用。 连接MDU断路器与MDU之间的连接电缆、传输线、通信线等电线时，请注意不要产生静电。 否则可能会导致故障并缩短使用寿命。

注：*1 如 MDU 断路器主体上已安装了 MDU 传输用报警开关 AL，则可以测量 250A 壳架断路器瞬时脱扣所引起的故障电流。

【电能脉冲输出】

表 2-3	规格
输出元件	固态继电器（SSR）， 无电压a触点
触点容量	24VDC/100-200VAC 共用，20mA
输出脉冲单位	1、10、100、1000或10000 kWh /脉冲（可选择）（*1）
输出脉冲宽度	0.35至0.45秒
最大接线长度	100 m（*2）

注：*1 默认设定为 1 kWh/pulse。
*2 请确认组合使用的接受设备的规格。

【MODBUS 通信】

表 2-4	规格
通信系统	RS-485/2线系统/半双工通信
通信协议	MODBUS-RTU通信 （二进制数据传输）
同步系统	异步
连接系统	多点配线
传输速率	2,400, 4,800, 9,600, 19,200, 38,400 bps
位长	8 bits
停止位	1位或2位
奇偶校验位	ODD, EVEN, NONE
从机地址	1至127
响应时间	收到查询数据后，将在1秒或更短时间内发送响应。
终止电阻	120 Ω 1/2 W
最大传输距离	1,200 m
最大连接单元数	31个单元/系统
传输线	SPEV(SB)-MPC-0.2×1P以上 (Fujikura Dia Cable, Ltd.)或其等同物

注：MODBUS 通信适用于安装在断路器上和安装在面板上的情况。

【CC-Link 通信】

表 2-5	规格
通信速度	10 M/5 M/2.5 M/625 k/156 kbps
通信方式	广播轮询方式
同步方式	帧同步方式
编码系统	NRZI
传输格式	符合HDLC协议
占用站数	远程装置占用1站
连接台数	请满足下述条件 系统仅由测量显示装置构成时，最多可以链接42台。 链接台数条件1 [(1 x a) + (2 x b) + (3 x c) + (4 x d)] ≦ 64 a :1站占有的设备台数 b :2站占有的设备台数 c :3站占有的设备台数 d :4站占有的设备台数 链接台数条件2 [(16 x A) + (54 x B) + (88 x C)] ≦ 2304 A：远程 I/O 1站的台数≦64 B：远程设备站的台数≦42 C：本地站的台数≦26
站号	设定范围为1到64。（务必设定站号。）
CC-Link版本	CC-Link Ver.1.10
最大电缆长度和站间电缆长度	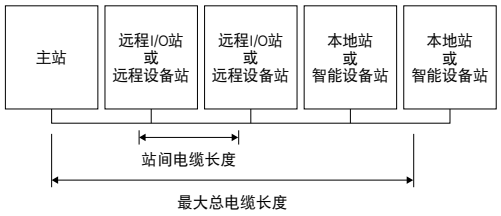 与CC-Link版本1.10适合的电缆（使用110欧姆终端电阻。）

通信速度	156 kbps	625 kbps	2.5 Mbps	5 Mbps	10 Mbps
站间电缆长度	0.2 m或以上				
最大总电缆长度	1200 m	900 m	400 m	160 m	100 m

连接电缆	与CC-Link版本1.10适合的电缆（屏蔽3芯双绞线） * 如果电缆与版本1.10适合，则可使用不同制造商生产的电缆。

注：有关更多信息，请参阅CC-Link合作伙伴协会的网站。（http://www.cc-Link.org/）

● 测量显示装置断路器在使用方面的注意事项（通用事项）

关于测量精度

(1) 电能并不是根据计量法的电力供给用。
(2) 电流、电压的精度是将 MDU 模块测量的对额定电流、电压误差的比例以百分比表示。
测量额定电流为各壳架的最大额定电流，精度为最大额定电流乘以 ±1%。
(例如 ,NF400-SEW 的额定电流为 350A 的场合 , 测量额定电流 :400A 电流精度 :400A×±1%=±4A)
※ 测量额定电压为 440V。(全壳架相同)
另 , 电流为测量额定的 1% 未满 , 电压为测量额定的 5% 未满时被去掉而显示零。
(3) 电流值被去掉时电流值显示为 0A。但是电流值为测量额定的 0.4% 以上时进行功率、无功功率、电能、无功电能的测量。
(4) 功率因数的精度为相对于 90° 电气角的百分比。50% 以下的功率因数则做为参考值显示。
(5) 电能的精度为电压 (100 至 440V)× 电流 (测量额定电流 5 至 100%) 和功率因数 1 的范围内时 , 真实值的 ±2%。

如何将测量显示装置断路器用于单相二线制电路

(1) 如右图所示连接断路器。
由于第 1 相的负载端为充电部位，请对之实施绝缘处理。
作为用于测量的数据，请使用第 2 相、第 3 相的电流和 2-3 相之间的电压。
虽然测得有第 1 相的电流、1-2 相之间和 3-1 相之间的电压，但由于测量显示装置是为用于三相三线、单相三线电路而设计的，可以不予置理。
对于 400～800AF 的测量显示装置断路器 , 由于其负载电流平均值和线电压平均值是依据 1、2、3 相（相间）的值计算所得的，对这些测量值请不予置理。
在这些断路器用于单相三线电路的情况下，这些值也请不予置理。
使用任何一种 250AF 的测量显示装置断路器时，请对相、线制式加以设置。

用于单相二线电路的接线

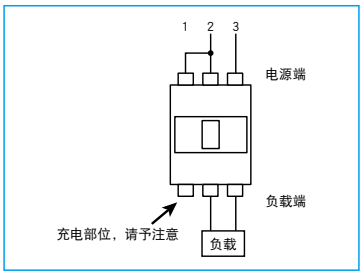

测量显示装置断路器的相序可以按如下所示使用相序切换功能进行设置。

断路器以电源端朝上的状态安装时（参阅右图），相序按下述的方法设置。
不切换相序 : 从左到右为 1、2、3 、N 相（出厂时设定）
切换相序 : 从左到右为 3、2、1、N 相
请按照安装和配线方式加以设置。
注（1）只有 4 极断路器具备 N 相。
（2）N 相与相序切换设置无关，是固定的，请予注意。

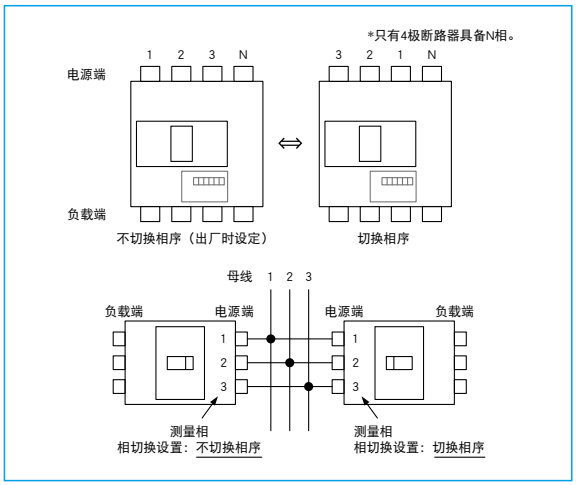

关于测量显示装置断路器的反向连接

测量显示装置断路器不能对电源端、负载端实施反向连接。

MDU 断路器不能紧贴安装

为了连接电线的布线及连接电线连接器的安装 , 在断路器右侧请预留以下布线空间安装断路器本体。
・断路器安装、面板安装型的场合 :30mm
・内置显示、内置显示单元分开安装型的场合 :40mm

● 测量显示装置断路器在使用方面的注意事项（测量显示装置（MDU））

关于传输方式

(1) 要求断路器不带传输、带脉冲输出、带 CC-Link，MODBUS 通信功能时，均应予以指定。
(2) 选择带有传输功能的产品时，可传输的数据取决于测量显示装置断路器本身的功能。传输选项无法在此后安装或变更，请在发出初始订单时指明这些选项。
(3) 各种传输形式的最大连接设备数与传输距离，请参阅第 35 页表格。

测量显示装置的安装

(1) 在指定为将测量显示装置安装在面板上的情况下，将随同断路器附上面板安装金属件、安装螺丝和 2m 的连接电缆（标准配置）。（连接电缆也可以指定为 0.5、3、5 或 10m）
(2) 在 4 极断路器的情况下，假如需要将测量显示装置的安装位置由面板改为断路器本体，或者与之相反，由断路器本体改为面板，请将测量显示装置和断路器本体返回厂家，以对之进行改造。

带 CC-Link，MODBUS 通信的测量显示装置断路器

(1) 假如您希望在断路器的显示窗外露于面板的状态下使用时，请指定为“面板安装规格”。

关于显示器的显示方向

(1) 断路器安装和面板安装型，可根据安装方向选择显示方向。

・横向显示

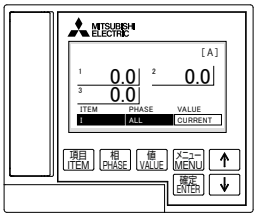

・纵向显示1

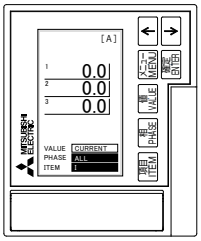

・纵向显示2

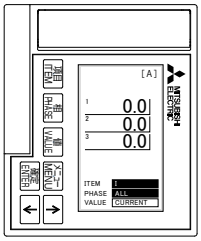

(2) 内置显示型，可根据安装方向选择显示方向。

・纵向显示

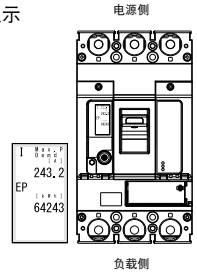

・横向显示1

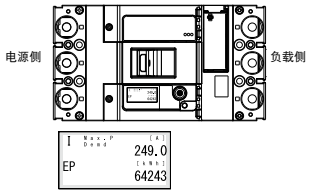

・横向显示2

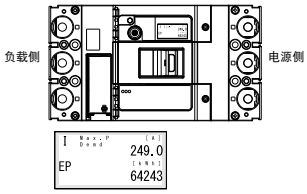

NFC-C / NFC-S

壳架电流（A）				60		100		160	250	30		60			100		
型号				NFC60-CMXA		NFC100-CMXA		NFC160-CMXA	NFC250-CMXA	NFC30-SMX		NFC60-SMXA			NFC100-SMXA		
照片																	
额定电流 In（A） 额定环境温度 40℃（船舶用为 45℃）				15 16 20 25 30 32 40 50 60		15 16 20 25 30 32 40 50 60 63 75 80 100		125 140 150 160（*1）	175 200 225 250（*1）	3 4 6 10 15 20 25 30		15 16 20 25 30 32 40 50 60			15 16 20 25 30 32 40 50 60 63 75 80 100		
极数				2	3	2	3	3	3	2	3	2	3	4	2	3	4
额定绝缘电压 Ui（V）				690		690		690	690	690		690			690		
额定短路分断能力（kA）	IEC 60947-2 EN 60947-2 （Icu/Ics）	AC	415V	5/2.5		10/5		15/7.5	15/7.5	5/2.5（*2）		7.5/4			25/12.5		
			400V	5/2.5		10/5		15/7.5	15/7.5	5/2.5		7.5/4			25/12.5		
			380V	5/2.5		15/7.5		22/11	22/11	5/2.5		7.5/4			30/15		
			230V	7.5/4		25/12.5		30/15	30/15	7.5/4		10/5			50/25		
	GB/T 14048.2 （Icu/Ics）	AC	415V	—		—		—	—	—		—			—		
			400V	5/2.5		10/5		15/7.5	15/7.5	5/2.5		7.5/4			25/12.5		
			380V	—		—		—	—	—		—			—		
			230V	7.5/4		25/12.5		30/15	30/15	7.5/3.75		10/5			50/25		
额定冲击耐压 Uimp（kV）				8		8		8	8	8		8			8		
电流				AC		AC		AC	AC	AC		AC			AC		
隔离适用性				●		●		●	●	●（*3）		●			●		
反向连接				—		—		—	—	—		—			—		
工作周期数	不通电			10,000		10,000		8,000	8,000	10,000		10,000			10,000		
	通电（415VAC）			1,500		1,500		1,000	1,000	1,500		1,500			1,500		
选择性类别				A		A		A	A	A		A			A		
污染等级				3		3		3	3	3		3			3		
EMC 环境条件（环境 A 或 B）				N/A		N/A		N/A	N/A	N/A		N/A			N/A		
外形尺寸（mm）			a	50	75	50	75	105	105	50	75	50	75	100	50	75	100
			b	130		130		165	165	130		130			130		
			c	68		68		68	68	68		68			68		
			ca	92		92		92	92	91		92			92		
板前接线型重量（kg）				0.6	0.8	0.6	0.9	1.8	1.8	0.5	0.7	0.6	0.8	1.0	0.6	0.9	1.1
安装与连接	板前接线（F）		页码	压接端子		压接端子		压接端子	压接端子	压接端子		压接端子			压接端子		
	板后接线（B）		85	—		—		—	—	—		—			—		
	插入（PM）			—		—		—	—	—		—			—		
盒式附件	报警开关（AL）		127	●	●	●		●	●	●（*4）		●			●		
	辅助开关（AX）			●	●	●		●	●	●（*4）		●			●		
	分励脱扣器（SHT）			●	●	●		●	●	●（*4）		●			●		
	欠电压脱扣器（UVT）			●		●		●	●	—	●（*4）	●			●		
	引线端子台（SLT）		—	—		—		—	—	—		—			—		
外部附件	电动操作装置（NFM）		—	—		—		—	—	—		—			—		
	机械联锁（MI）	安装在面板上	—	—	—	—		—	—	—		—			—		
		安装在断路器上		—	—	—		—	—	—		—			—		
	锁盖	LC	—	—		—		—	—	—		—			—		
	手柄锁装置	HL		—		—		—	—	—		—			—		
		HL-S		—		—		—	—	—		—			—		
	外部操作手柄	（F）	128	—	●	—	●	●	●	—	●	—	●		—	●	
		（V）		—	●	—	●	●	●	—	●	—	●		—	●	
	端子盖（TC-L，TC-S）		128	●	●	●		●（*5）	●（*5）	●		●			●		
	板后接线用双头螺栓（B-ST）		—	—	—	—		—	—	—		—			—		
	插入式底座（PM）			—	—	—		—	—	—		—			—		
	IEC 35mm 导轨安装转接器		—	—		—		—	—	—		—			—		
CCC				认证		认证		认证	认证	认证		认证			认证		
CE 标志				自我声明		自我声明		自我声明	自我声明	自我声明		自我声明			自我声明		
UKCA 标志				自我声明		自我声明		自我声明	自我声明	自我声明		自我声明			自我声明		
KEMA				—		●		—	—	—		—			●		
船舶许可证				—		—		—	—	—		—			—		
脱扣方式				热动 - 电磁		热动 - 电磁		热动 - 电磁	热动 - 电磁	完全 - 电磁		热动 - 电磁			热动 - 电磁		
脱扣按钮				安装		安装		安装	安装	安装		安装			安装		
特性与尺寸的页码				198		198		200	200	196		198			198		

注：*1 NFC160-CMXA、NFC160-SMXA、NFC160-HMXA、NFC250-CMXA、NFC250-SMXA、NFC250-HMXA 为额定电流可调型。（额定电流的 0.8 倍、1.0 倍。）
*2 也适用于 440VAC。
*3 NFC30-SMX, NFC400-SMXA, NFC400-HMXA, NFC630-SMXA, NFC630-HMXA 安装外部操作手柄时，无隔离功能。
*4 工厂组装出厂。
*5 没有 160、250 用 TC-S。

NFC-S / NFC-H

160	250	60	100	160	250
NFC160-SMXA	NFC250-SMXA	NFC60-HMXA	NFC100-HMXA	NFC160-HMXA	NFC250-HMXA
125 140 150 160 (*1)	175 200 225 250 (*1)	15 16 20 25 30 32 40 50 60	15 16 20 25 30 32 40 50 60 63 75 80 100	125 140 150 160 (*1)	175 200 225 250 (*1)
3 / 4	3 / 4	2 / 3 / 4	3 / 4	3 / 4	3 / 4
690	690	690	690	690	690
25/12.5	25/12.5	10/5	36/18	36/18	36/18
25/12.5	25/12.5	10/5	36/18	36/18	36/18
30/15	30/15	15/7.5	36/18	36/18	36/18
50/25	50/25	25/12.5	65/33	85/42.5	85/43
—	—	—	—	—	—
25/12.5	25/12.5	10/5	36/18	36/18	36/18
—	—	—	—	—	—
50/25	50/25	25/12.5	65/33	85/18	85/43
8	8	8	8	8	8
AC	AC	AC	AC	AC	AC
●	●	●	●	●	●
—	—	—	—	—	—
8,000	8,000	10,000	10,000	8,000	8,000
1,000	1,000	1,500	1,500	1,000	1,000
A	A	A	A	A	A
3	3	3	3	3	3
N/A	N/A	N/A	N/A	N/A	N/A
105 / 140	105 / 140	50 / 75 / 100	75 / 100	105 / 140	105 / 140
165	165	130	130	165	165
68	68	68	68	68	68
92	92	92	92	92	92
1.8 / 2.0	1.8 / 2.0	0.6 / 0.8 / 1.0	0.9 / 1.1	1.8 / 2.0	1.8 / 2.0
压接端子	压接端子	压接端子	压接端子	压接端子	压接端子
—	—	—	—	—	—
—	—	—	—	—	—
●	●	●	●	●	●
●	●	●	●	●	●
●	●	●	●	●	●
●	●	●	●	●	●
—	—	—	—	—	—
—	—	—	—	—	—
—	—	—	—	—	—
—	—	—	—	—	—
—	—	—	—	—	—
—	—	—	—	—	—
—	—	—	—	—	—
●	●	— / ●	●	●	●
●	●	— / ●	●	●	●
● (*5)	● (*5)	●	●	● (*5)	● (*5)
—	—	—	—	—	—
—	—	—	—	—	—
—	—	—	—	—	—
认证	认证	认证	认证	认证	认证
自我声明	自我声明	自我声明	自我声明	自我声明	自我声明
自我声明	自我声明	自我声明	自我声明	自我声明	自我声明
●	●	●	●	●	●
—	—	—	—	—	—
热动 - 电磁	热动 - 电磁	热动 - 电磁	热动 - 电磁	热动 - 电磁	热动 - 电磁
安装	安装	安装	安装	安装	安装
200	200	198	198	200	200

				MCB													
型号				BH-D6					BH-D6J				BH-D10				BH-DN
照片																	
极数 [P]				1	2	3	4 (3+N) (*1)	2 (1+N) (*1)	1	2	3	4 (3+N) (*1)	1	2	3	4 (3+N) (*1)	2 (1+N) (*1)
脱扣特性				B C D 型 (*2)				B C 型 (* 2)	C D 型 (* 2)				B C D 型 (*2)				C 型 (*2)
额定绝缘电压 U_i [V]				440					440				440				230
额定电流 I_n [A] 环境温度 30℃				0.5 1 1.6 2 3 4 6 10 13 16 20 25 32 40 50 63				0.5 1 1.6 2 3 4 6 10 13 16 20 25 32 40	0.5 1 1.6 2 3 4 6 10 13 16 20 25 32 40 50 63				0.5 1 1.6 2 3 4 6 10 13 16 20 25 32 40 50 63				6 10 16 20
额定短路分断能力 [kA]	IEC 60898-1 EN 60898-1 GB/T 10963.1 (Icn)	AC	230V	6	—			6	6	—			10	—			4.5
			230/400V	6	—			—	6	—			10	—			—
			400V	—	6			—	—	6			—	10			—
分励寿命		机械寿命		8,000					8,000				10,000				20,000
		电气寿命		8,000					8,000				10,000				20,000
反向连接				可					可				可				可
尺寸 [mm]			a	18	36	54	72	36	18	36	54	72	18	36	54	72	18
			b	87					87				87				88
			c	44					44				44				44
			ca	70					70				70				70
重量 [kg]				0.15	0.3	0.45	0.55	0.25	0.15	0.3	0.45	0.55	0.15	0.3	0.45	0.55	0.12
过电流脱扣方式				热动 - 电磁					热动 - 电磁				热动 - 电磁				热动 - 电磁
安装方法				IEC35mm 导轨					IEC35mm 导轨				IEC35mm 导轨				IEC35mm 导轨
适用电缆尺寸				1 — 25mm²					1 — 25mm²				1 — 25mm²				1 — 10mm²
附件（选购件）	报警开关（AL）			○					—				○				—
	辅助开关（AX）			○					—				○				—
	分励脱扣器（SHT）			○					—				○				—
	手柄锁装置（HL）			○					○				○				—
端子连接方式				无焊端子					无焊端子				无焊端子				无焊端子
符合标准				IEC 60898-1, EN 60898-1, GB/T 10963.1					IEC 60898-1, EN 60898-1, GB/T 10963.1				IEC 60898-1, EN 60898-1, GB/T 10963.1				IEC 60898-1, EN 60898-1, GB/T 10963.1
CCC				认证					认证				认证				认证
CE 标志				自我声明					自我声明				自我声明				自我声明
UKCA 标志				自我声明					自我声明				自我声明				自我声明
船舶认证				CCS（*3），DNV					—				CCS（*3），DNV				—
特性与尺寸的页码				206					206				206				207

注：*1 N 极是转接的中性极（不配备过载脱扣装置）。
*2 B 型（大于 3In，不超过 5In），C 型（大于 5In，不超过 10In），D 型（大于 10In，不超过 20In）
*3 不含 4 极 (3+N) 的产品。

				MCB	
型号				BH-D10（For DC）	
照片					
极数 [P]				1	2
脱扣特性				B C 型（* 1）	
额定绝缘电压 U_i [V]				440	
额定电流 I_n [A] 环境温度 30℃				0.5 1 1.6 2 3 4 6 10 13 16 20 25 32 40 50 63	
额定短路分断能力 [kA]	IEC 60898-2 EN 60898-2 GB/T 10963.2 (Icn)	DC	125V	10	—
			250V	—	10
		AC	230/400V	6	—
			400V	—	6
分励寿命		机械寿命		8,000	
		电气寿命		4,000	
反向连接				可	
尺寸 [mm]			a	18	36
			b	87	
			c	44	
			ca	70	
重量 [kg]				0.15	0.3
过电流脱扣方式				热动 - 电磁	
安装方法				IEC35mm 导轨	
适用电缆尺寸				1 — 25mm²	
附件（选购件）	报警开关（AL）			○	
	辅助开关（AX）			○	
	分励脱扣器（SHT）			○	
	手柄锁装置（HL）			○	
端子连接方式				无焊端子	
符合标准				IEC 60898-2, EN 60898-2, GB/T 10963.2	
CCC				认证	
CE 标志				自我声明	
UKCA 标志				自我声明	
船舶认证				CCS	
特性与尺寸的页码				206	

注：*1 DC：B 型（大于 4In，不超过 7In），C 型（大于 7In，不超过 15In）
AC：B 型（大于 3In，不超过 5In），C 型（大于 5In，不超过 10In）

螺丝的扭矩必须为

螺丝	螺丝的扭矩必须为（N·m）	型号
M5	2.1±0.4	BH-D6, BH-D6J, BH-D10, BV-D, KB-D SHTA400-05DLS, SHTD048-05DLS
M4	1.3±0.2	BH-DN, BV-DN, BV-DN6
M3.5	0.9±0.1	AL-05DLS, AX-05DLS, ALAX-05DLS AX2-05DLS

	RCCB		
型号	BV-D		
照片			
极数 [P]	2（1+N）(*1)	4 (3+N) (*1) (*2)	4（3+N）(*3)
用途	一般		马达保护
相线	1ϕ2W	3ϕ4W	3ϕ3W, 3ϕ4W
额定电流 In [A] 环境温度 30℃	25, 40, 63		
额定动作电压 Ue [VAC]	230（*4）	230/400（*4）	
额定电流灵敏度 IΔn [mA]	30, 300		
5IΔn 时的最大动作时间 [s]	0.04		
脉冲电流灵敏度	A 型		
漏电动作条件	取决于电源电压		
尺寸 [mm] a	36	72	
尺寸 [mm] b	85		
尺寸 [mm] c	44		
尺寸 [mm] ca	70		
重量 [kg]	0.2	0.35	
额定频率 [Hz]	50/60		
短路保护装置	BH-D6		
额定通断能力 Im [A]	500（In 25,40A）, 630（In 63A）		
额定限制短路电流 Inc [kA]	6		
额定剩余接通和分断能力 IΔm [A]	500（In 25,40A）, 630（In 63A）		
额定漏电限制短路电流 IΔc [kA]	6		
反向连接	可		
分励寿命 机械寿命	8,000		
分励寿命 电气寿命	8,000		
过电流脱扣方式	—		
安装方法	IEC35mm 导轨		
适用电缆尺寸	1 — 25mm^2		
端子连接方式	无焊端子		
符合标准	IEC 61008-1, IEC 61008-2-2, EN 61008-1, GB/T 16916.1, GB/T 16916.22		
CCC	认证		
CE 标志	自我声明		
UKCA 标志	自我声明		
特性与尺寸的页码	208		

注：*1 N 极是转接的中性极（不配备过载脱扣装置）。
*2 能够作为三相四线型使用。使用时请将中性线接于 N 极。不能作为三相三线型使用。
*3 能够作为三相三线型和三相四线型使用。三相三线型时，请勿连接在 N 极。
作为三相四线型使用时请将中性线接于 N 极。

	RCBO	
型号	BV-DN	BV-DN6
照片		
极数 [P]	2（1+N）(*1)	
额定电流 [A] 环境温度 30℃	6, 10, 16, 20, 25, 32, 40	3, 6, 10, 16, 20, 25, 32,40
额定动作电压 Ue [VAC]	230（*4）	
额定电流灵敏度 IΔn [mA]	30, 100, 300	
5IΔn 时的最大动作时间 [s]	0.04	
脉冲电流灵敏度	A 型	
漏电动作条件	取决于电源电压	
额定短路分断能力 [kA] IEC 61009-1 EN 61009-1 GB/T 16917.1 (Icn) AC 230V	4.5	6
脱扣特性	C 型（*5）	
尺寸 [mm] a	36	
尺寸 [mm] b	88	
尺寸 [mm] c	44	
尺寸 [mm] ca	70	
重量 [kg]	0.19	
选购件	过电压脱扣（280V±5%）(*6)	—
额定频率 [Hz]	50/60	
额定剩余接通和分断能力 IΔm [A]	500	
反向连接	可	
分励寿命 机械寿命	20,000	
分励寿命 电气寿命	20,000（In 6,10,16,20A） 15,000（In 25A） 10,000（In 32,40A）	
过电流脱扣方式	热动 - 电磁	
安装方法	IEC35mm 导轨	
适用电缆尺寸	1 — 16mm^2	
端子连接方式	无焊端子	
符合标准	IEC 61009-1, IEC 61009-2-2, EN 61009-1, GB/T 16917.1, GB/T 16917.22	
CCC	认证	
CE 标志	自我声明	
UKCA 标志	自我声明	
特性与尺寸的页码	209	

*4 因内部回路有破损的可能性，所以请不要施加可使用电压以上的电压。
*5 C 型（大于 5In，不超过 10In）
*6 关于 BV-DN 过电压保护型请另行咨询。

	隔离开关			
型号	KB-D			
照片				
极数 [P]	1	2	3	4（3+N）(*1)
选择性类别	AC-22A			
额定动作电流 Ie [A] 环境温度 30℃	32, 63, 80			
额定绝缘电压 Ui [V]	250	440		
额定动作电压 Ue [VAC]	230	400		
额定短时耐受电流 Icw [A]	20×In, 1s			
额定短路接通能力 Icm [A]	20×In			
额定冲击耐受电压 Uimp [kV]	6			
尺寸 [mm] a	18	36	54	72
尺寸 [mm] b	87			
尺寸 [mm] c	44			
尺寸 [mm] ca	70			
重量 [kg]	0.09	0.18	0.27	0.36
反向连接	可			
分励寿命 机械寿命	20,000			
分励寿命 电气寿命	3,000			
污染等级	2			
安装方法	IEC35mm 导轨			
适用电缆尺寸	1 — 25mm^2			
端子连接方式	无焊端子			
符合标准	IEC 60947-3, EN 60947-3, GB/T 14048.3			
CCC	认证			
CE 标志	自我声明			
UKCA 标志	自我声明			
船舶认证	CCS（*2）, DNV			
特性与尺寸的页码	210			

注：*1 请在 N 极接中性线。
*2 不含 4 极 (3+N) 的产品。

附件

技术参数

附件	功能
AL 报警开关	电气显示断路器脱扣状况的开关。
AX 辅助开关	电气显示断路器 ON-OFF 状况的开关。
SHT 分励脱扣器	从远处用电流断开断路器的装置，允许工作电压为交流额定电压的 110%，或直流额定电压的 70 — 125%。
HL 手柄锁装置	断路器的手柄锁定在 OFF 位置的装置。

附件的适用型号

附件 \ 型号	BH-D6	BH-D6J	BH-D10	BH-DN, BV-DN, BV-DN6, KB-D, BV-D
AL	○	–	○	–
AX	○	–	○	
SHT	○	–	○	
HL	○	○	○	

○ 带附件的型号
– 不带附件的型号

规格

型号		AL	AX	AL+AX	AX+AX
		AL-05DLS	AX-05DLS	ALAX-05DLS	AX2-05DLS
触头	结构	1C	1C	2C	2C
	触头容量	AC400V 2A　AC230V 5A　DC120V 0.4A　DC48V 1.5A　DC24V 4A			
功能	电源	–	–	AX	AX
	负载	AL	AX	AL	AX
连接方式		螺丝端子			
符合标准		IEC 60947-5-1			

型号	SHT	
	SHTA400-05DLS	SHTD048-05DLS
防止线圈烧毁开关	配备	
电压	AC110-400V	DC24-48V
要求输入功率	AC110V　60VA AC230V　250VA AC400V　750VA	DC24V　75VA DC48V　300VA
动作时间 [ms]	<20	
连接方式	无焊端子	
符合标准	IEC 60947-2	

注：*1 为了使电压不降到容许低工作电压（最低额定电压的 70%）以下，请保证足够的输入功率。
*2 动作时间表示从额定电压施加于 SHT 直到断路器主触头开始打开的时间。

型号	HL	参考图	挂锁
	HLF-05BHD	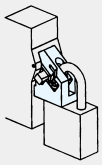	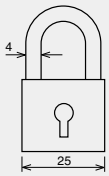

两极产品请安装在左极，三极产品请安装在中极，四极产品请安装在左侧第二或第三极。（OFF 处锁定专用装置）
本产品在不使用挂锁的情况下，也可以作为标识禁止将手柄进行 ON 操作的锁定罩使用。
备注：一批含有 10 块。

附件

附件组合

附件可安装数量	AL	
	AX	
	AX2	
	ALAX	
	SHT	
	AX+SHT	
	AL+SHT	
	AX2+SHT	
	ALAX+SHT	

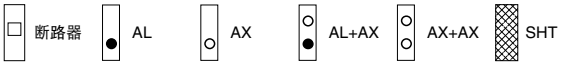

外形尺寸图

AL-05DLS

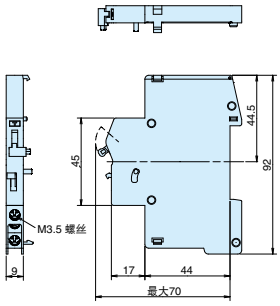

AX-05DLS

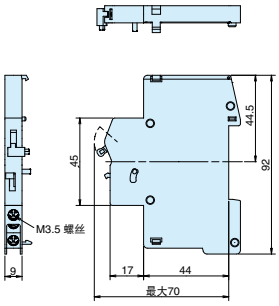

ALAX-05DLS
AX2-05DLS

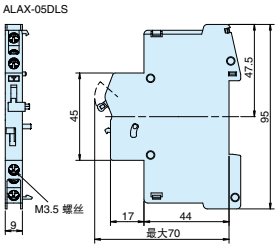

SHTA400-05DLS
SHTD048-05DLS

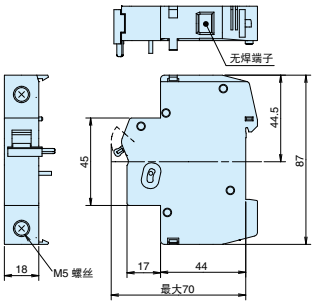

电源和负载侧的连接方法

AL-05DLS

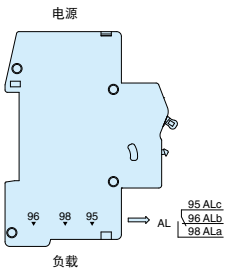

AX-05DLS

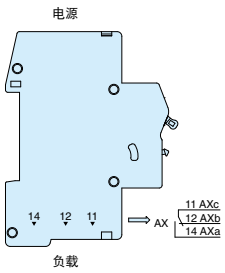

ALAX-05DLS

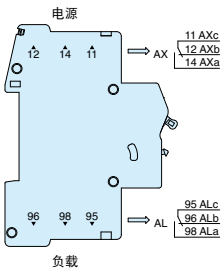

AX2-05DLS

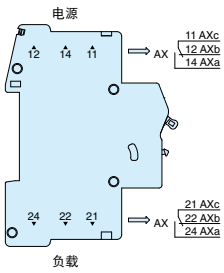

壳架电流（A）				30		
型号				CP30-BA		
照片						
极数				1	2	3
额定绝缘电压 Ui（V）				250		
额定冲击耐压 Uimp（kV）				2.5		
额定电流（A）				0.1 0.25 0.3 0.5 1 2 3 5 7 10 15 20 30（*6）		
额定短路分断能力（kA）	UL 1077 CSA C22.2 No.235	额定电压（V）	AC（V）	250		
			DC（V）	65	125	—
		AC		250V 时为 2.5kA		
		DC		65V 时为 2.5kA	125V 时为 2.5kA	—
	IEC 60934 EN 60934 GB/T 17701 （Icn）（*9）	额定绝缘电压 Ui（V）		250		
		AC		230V 时为 2.5kA		
		DC		60V 时为 2.5kA	120V 时为 2.5kA	—
	EN 60947-2 IEC 60947-2 （Icu/Ics）	额定绝缘电压 Ui（V）		250		
		AC		230V 时为 2.5/2.5kA		
		DC		60V 时为 2.5/2.5kA	120V 时为 2.5/2.5kA	—
电流				AC/DC 共用（*10）		AC
反向连接				可		
额定环境温度（℃）				40（T40）		
分励寿命	机器寿命			10,000		
	电气寿命			6,000		
隔离适用性				—		
选择性类别				A		
污染等级				2		
EMC 环境条件（环境 A 或 B）				N/A		
动作特性				瞬时型（I）、中速型（M），（MD）、慢速型（S），（SD）、快速型（F）		
脱扣模式				瞬时型（I）：“仅磁保护”型［MO］		
				中速型（M），（MD）、慢速型（S），（SD）：液压 - 电磁型［HM］、快速型（F）		
外形尺寸（mm） 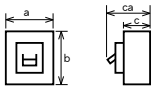	a			17.5	35	52.5
	b	螺丝端子		73		
		弹簧夹端子		98		
	c			65		
	ca			65		
动作方式				S- 型（IEC 60934 / EN 60934）		
自动脱扣性能				自动脱扣（IEC 60934 / EN 60934）		
产品质量（kg）		螺丝端子		0.08	0.16	0.23
		弹簧夹端子		0.09	0.17	0.25
带附属装置	可伸缩的小型端子盖（TC-S）			●IP20 标准（板前接线、端子盖封闭）［TÜV 认证］）（*8）		
	惯性延时（ID）			●（中速、慢速型：仅限 AC）		
	报警开关（AL）	螺丝端子		●（1c）		
		弹簧端子		●（1a 或 1b）（*7）		
	辅助开关（AX）	螺丝端子		●（1c）		
		弹簧端子		●（1a 或 1b）（*7）		
	分励脱扣器（SHT）			●（用于脱扣器型）（*1）		
外部附件	大型端子盖（TC-L）			●（*4），（*8）		
	嵌入式面板安装支架（FP）			●（*4），（*8）		
	背面接线端子（BT）			●（*2），（*4），（*8）		
	连接端子的交叉带（WB）			●（*8）		
	附件端子盖（TC）			●（*4），（*8）		
接线方式	主体			压线螺钉（20A 以下：螺丝端子 M4，30A：螺丝端子 M5）【弹簧端子】（*6）		
	报警开关 / 辅助开关 / 分励脱扣器			压线螺钉 M3.5【弹簧端子】（*7）		
主体的安装方式				表面，IEC 导轨安装 嵌入式面板安装（可选）		
CCC				认证		
CE 标志				EN 60934：TÜV 认证（*9）	EN 60947-2：自我声明（*3）	EN 60947-3：TÜV 认证（*1）
UKCA 标志				EN 60934：自我声明（*9）	EN 60947-2：自我声明（*3）	EN 60947-3：自我声明（*1）
船级社认证（☆已被收购）（NK, LR, ABS, DNV（DNV GL））				—	☆（*5）（NK）（*8）	☆（*5）（NK）（*8）

注：*1 在配置有分励脱扣机构的极上，过电流脱扣元件不起作用。（切换型分励脱扣）
*2 对于背面接线端子，假如与 30A、20A 以下电流的型号配合使用时，请予指定。
*3 在标准的产品上，标有 UL（cURus）、CCC 以及 CE，UKCA 标志。
*4 已获得 UL（cURus）、CCC 以及 TÜV 认证。
*5 请选购船舶认证的特殊品。
*6 主体端子选用弹簧端子时额定电流为 0.1 至 20A。
*7 报警开关，辅助开关选用弹簧端子时请选择 a 接点或 b 接点的任一项。
*8 端子形状选用弹簧端子时不对应。
*9 额定电流 20A 的弹簧端子不对应。
*10 对于 AC/DC 通用型，AC 和 DC 的脱扣动作特性不同。

备注：1. 在用于 AC 的情况下，尽管瞬时型的产品在达到额定电流值的 80% 以上时会发出嗡嗡声，但这并不影响其性能。在选择用于安静环境下的产品时，请考虑到这一点。
2. 因为是自动复位结构，所以手柄不显示脱扣位置。但是当有报警开关时，会显示 ON 和 OFF 之间的 " 脱扣位置"。
3. 标准配备小型端子盖，在安装有端子盖时，从正面满足 IP20。（TÜV 认证）
4. 在谐波电路中使用时，电路保护器的额定电流应该是负载电流的额 1.4 倍。

■ 内部电路与应用实例

内部电路	动作特性						
	瞬时型	高速型	中速型		低速型		分励脱扣器
	I	F	M	MD	S	SD	
串联型	●	●	●	●	●	●	–
带辅助开关的串联型	●	●	●	●	●	●	–
带报警开关的串联型 *1*2	●	●	●	●	●	●	–
继电器型分励脱扣器（带 SHT） SHT	–	–	–	–	–	–	●

注：*1 如果手柄被保持在 ON 状态，即使跳闸也不会发出报警信号。
*2 报警开关会在本体复位或执行 ON 操作时复位。

● 警报开关（AL）、辅助开关（AX）的额定值

			AC			DC		
			电压(V)	电流(A)		电压(V)	电流(A)	
				电阻性负载	电感性负载		电阻性负载	电感性负载
表 1 中未加底纹项目的额定值	用于常规负载	最大	125	3	1	50	1	0.5
						30	2	1
		最小	0.1A/15VAC			0.1A/15VDC		
	用于微小负载	最大	125	0.5	–	30	0.5	–
		最小	1mA/24VDC，2mA/12VDC，5mA/6VDC					
表 1 中加有底纹项目的额定值	用于常规负载	最大	125	3	–	30	0.5	–
		最小	0.1A/15VAC			0.1A/15VDC		
	用于微小负载	最大	125	0.1	–	30	0.1	–
		最小	1mA/24VDC，2mA/12VDC，5mA/6VDC					

● 分励脱扣（SHT）线圈的额定值

额定值

额定动作电压（V）		额定时间
100-200	100 – 200VAC、100VDC 共用	10 秒以下
24-48	24 – 48VDC 共用	

线圈电阻，电阻与阻抗 （25℃时）

电压(V)	用于AC时的交流阻抗(Ω)	用于DC时的直流电阻(Ω)
100-200	2400	2100
24-48	–	160

备注：1. 允许范围为额定电压的 70～110%。
2. 额定时间为 10 秒以下。在构建电路时，请注意构建一个一旦时间超过 10 秒，电压即无法施加的电路。

■ 内部附件

辅助开关（AX）

与主电路的动作机构联动，在电气方面检出保护器的 ON/OFF 状态。

报警开关（AL）

与主电路的动作机构联动，在电气方面检出保护器的脱扣状态。

备注：1. CP30-BA 的手柄被置于 ON 状态时，即使脱扣也不会发出警报信号。
2. 报警开关将在本体复位或实施 ON 操作时随之复位。

分励脱扣器（SHT）

并联的继电器型保护器，在一旦接收到外部信号时，可以在瞬间切断电路。

惯性延时装置

惯性延时装置是为了避免由于变压器或电灯的浪涌电流所引起的不必要的动作而设计的。该装置可以承受峰值高于额定电流 20 倍（脉冲时间 = 8 ms）的、不重复的单次脉冲。其可以附加到具有高速、中速、低速动作特性的电路中。（不能附加于瞬时型或 DC 型的电路。）

● 辅助开关、报警开关的动作

保护器的状态		开关的状态
AX	OFF 或脱扣	AXa（开）/ ALa（关） AXb（开）/ ALb（关） AXc / ALc
AL	OFF 或 ON	
AX	ON	AXa（关）/ ALa（开） AXb（关）/ ALb（开） AXc / ALc
AL	脱扣	

惯性延时特性

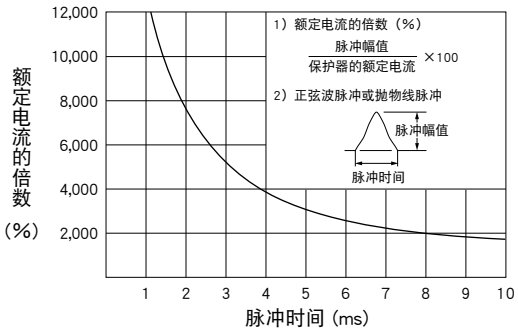

表 1 内部附件的可装配数量一览表

●AL ○AX ◐AL或AX ■SHT

AX			AX, 1个以上				AL			AL+AX				SHT			AL+SHT or AX+SHT				AL+AX+SHT
1P	2P	3P	1P	2P	3P	3P	1P	2P	3P	1P	2P	3P		1P	2P	3P	1P	2P	3P		3P
○	○	○	–	○	○	○	●	●	●	–	○	●	○	■	■	■	–	■	■	■	■
					○	○						○	○					◐	◐	○	○
						○							●							○	●

备注：1. 所有附件均可安装于内部的附件端子排上。

■ 于内部阻抗和电压降

断路保护器的内部阻抗，额定电流越小，其数值越大。因此，在电源回路 等场合使用额定电流较小的产品时，请考虑电压降后再使用。

● 内部阻抗数值表

额定电流（A）	直流电阻值（Ω）		交流阻抗50/60Hz（Ω）		瞬时型(I)
	中速型(M) 中速型带惯性延时(MD) 瞬时型(I)	高速型(F) 低速型(S) 低速型带惯性延时(SD)	中速型(M) 中速型带惯性延时(MD) 高速型(F)	低速型(S) 低速型带惯性延时(SD)	
0.1	128		130		177
0.25	21		22		26
0.3	16		16		18
0.5	5.5		5.6		6.5
1	1.28		1.3		1.5
2	0.35		0.36		0.40
3	0.16		0.16		0.17
5	0.056		0.057		0.069
7	0.029		0.030		0.035
10	0.015		0.016		0.019
15	0.0066		0.0067		0.0093
20	0.0049		0.0050		0.0052
30	0.0026		0.0026		0.0028

备注：1. 由于为实测值，仅供参考，不作为保证。

■ 安装与连接

安装方式	用螺丝安装	在 IEC 导轨上安装	用埋置式金属件安装
外观		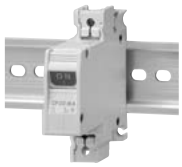	配置有 AL、AX 和 / 或 SHT 的电流保护器无法使用这种方式安装。
CP30-BA	●	●	●

■ 安装姿态

电磁型（瞬时型）电流保护器的动作特性虽然不受安装姿态的影响，但在安装液压电磁型（高速型、中速型或低速型）电流保护器的时候，由于动作电流值会受到液压油缓冲罐中的铁芯上所承受重力的影响而变动，需要对安装角度加以注意。
在通常情况下，建议在垂直方向上使用电流保护器。

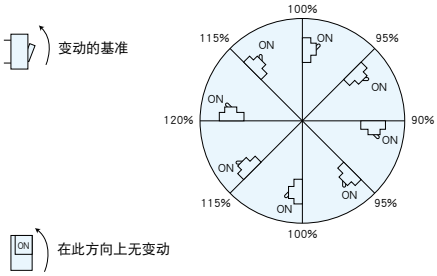

■ 可用于连接的电线与适用的螺丝端子

类别	端子的形状		所用电线的线径（mm²）	适用的螺丝端子	紧固力矩（N・m）
本体	螺丝端子（标准规格） 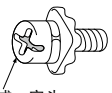 十字头或一字头	20A 以下 M4	0.25-1.65	R1.25-4 R1.25-5	M4 1.2 ± 0.2
			1.04-2.63	R2-4 R2-5	
		30A M5	2.63-6.64	R5.5-4 R5.5-5	M5 2 ± 0.2
			6.64-10.52	*8-5NS（JST 制造）	
报警与辅助开关端子	电线固定螺丝（方垫圈） 十字头或一字头	M3.5	0.25-1.65	R1.25-3.5	0.8 ± 0.1
			1.04-2.63	R2-3.5	

* 使用 JST 生产的 8-5NS 螺丝端子

■ 可连接电线和适用套箍端子（弹簧端子）

CP30-BA

适用电线尺寸

・本体

	截面积	最大包覆外径
单线	ϕ1.6, ϕ2.0	ϕ4.7
绞线	0.75 ～ 4mm²	
套箍	0.75 ～ 2.5mm²	—

・内部附属装置

	截面积	最大包覆外径
单线	ϕ1.6	ϕ4.1
绞线	0.5 ～ 2mm²	
套箍	0.5 ～ 2mm²	—

・直接连接电线时的包覆剥离长度

	包覆剥离长度	
	S ≦ ϕ3.4	ϕ3.4 ＜ S
单线	9mm	13mm
绞线	9mm	13mm

S：包覆外径

备注：1. 直接连接电线时的包覆剥离长度因电线的包覆外径而异。

・适用套箍尺寸

	本体	内部附属装置
L1	8mm	8mm
L2	14 ～ 15mm	14 ～ 15mm
ϕ	3.3 ～ 4.8mm	3.0 ～ 4.2mm
D	≦ 2.3mm	≦ 2.1mm

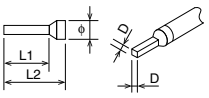

适用套箍尺寸

・电线尺寸和推荐套箍，压接工具及拆卸工具

连接电线尺寸		万可			魏德米勒			菲尼克斯电气		
[mm²]	[AWG]	套箍	压接工具	拆卸工具	套箍	压接工具	拆卸工具	套箍	压接工具	拆卸工具
0.5	20	FE-0,5-8N-WH	Variocrimp 4	210-719	H0,5/14 OR	PZ 10 SQR	SDS 0,4×2,5×75	AI 0,5-8 WH	CRIMPFOX CENTRUS 6S	SZF 0-0,4×2,5
0.75	18	FE-0,75-8N-GY			H0,75/14 W			AI 0,75-8 GY		
1		FE-1,0-8N-RD			H1,0/14 GE			AI 1,0-8 RD		
1.25	16	FE-1,5-8N-BK			H1,5/14 R			AI 1,5-8 BK		
1.5										
2	14	FE-2,08-8N-YE			H2,5/15 DBL	—		AI 2,5-8 BU	—	
2.5		FE-2,5-8N-BU								

备注：1. 压接套箍端子时的包覆剥离长度请通过各制造商的产品目录确认。
2. 2mm² 以上的电线请使用万可公司的压接工具。

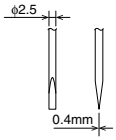

适用拆卸工具尺寸

DSN 开关

这些均为不带自动脱扣元件的标准塑壳断路器，其分断能力约为额定电流的 6 倍。

其外形、尺寸、开孔要求与适用的配件等均和与之类似的标准 NF-S 塑壳断路器相同。

型号	DSN63-SV		DSN125-SV		DSN250-SV		DSN400-SW		DSN630-SW		DSN800-SW (*2)	
额定电流（A）	63		125		250		400		630		800	
极数	3	4	3	4	3	4	3	4	3	4	3	4
额定电压（AC/DC）(*1)	500/250		690/250		690/250		690/250		690/250		690/250	
最大开关电流（AC/DC）	378/155		750/310		1500/625		2400/1000		3780/1575		4800/2000	

注：*1 在 DC 回路中使用 3 极品、4 极品时，请使用两个极。此时，请勿使用 4 极品的中性极。
*2 母体断路器为 NF800-SEW。

备注：1. 显示有 CE 标记，UKCA 标记。

低压空气断路器（AE-SW 系列）

壳架电流（A）			630	1000	1250	1600	2000	2000	2500	3200	4000
型号			AE630-SW	AE1000-SW	AE1250-SW	AE1600-SW	AE2000-SWA	AE2000-SW	AE2500-SW	AE3200-SW	AE4000-SWA
照片			AE1600-SW（抽出型） ● 详细内容请参阅三菱低压空气断路器样本 Y-0623。								
额定电流（CT 额定值）In (A)			630	1000	1250	1600	2000	2000	2500	3200	4000
电流整定 Ir(A)（一般保护用）（额定环境温度 40℃）（船舶用为 45℃）			315-346.5-378-409.5-441-472.5-504-535.5-567-598.5-630 (*5)	500-550-600-650-700-750-800-850-900-950-1000	625-687.5-750-812.5-875-937.5-1000-1062.5-1125-1187.5-1250	800-880-960-1040-1120-1200-1280-1360-1440-1520-1600	1000-1100-1200-1300-1400-1500-1600-1700-1800-1900-2000	1000-1100-1200-1300-1400-1500-1600-1700-1800-1900-2000（*5）	1250-1375-1500-1625-1750-1875-2000-2125-2250-2375-2500	1600-1760-1920-2080-2240-2400-2560-2720-2880-3040-3200	2000-2200-2400-2600-2800-3000-3200-3400-3600-3800-4000
极数			3，4								
额定绝缘电压 Ui (V)			1000								
中性极的额定电流 (A)			630	1000	1250	1600	2000	2000	2500	3200	4000
额定断短能路力	GB/T 14048.2 IEC 60947-2 EN 60947-2 JIS C 8201-2-1 Ann.1 Ann.2 (Icu = Ics)	690VAC	65					75			
		600VAC	65					75			
		500VAC	65					85			
		415VAC	65					85			
		400VAC	65					100			
额短定路限电制流	IEC 60947-2 Annex L (Icc)（*1）	690VAC	65					75			
		500VAC	65					75			
	GB/T 14048.2 Annex L (Icc)（*1）	690VAC	65					75			
		500VAC	65					75			
		415VAC	65					75			
额定短时耐受电流 Icw（kA rms）		1 秒	65					75			
隔离适用性			适合								
反向连接			可								
工作寿命（*2）	电气寿命（*14）		25000（*4）					20000（*4）			
	机械寿命	690VAC In (*13)	5000				1500	1500		1000	500
		690VAC In (*14)	10000				8000	8000		8000	5000
连接端子（*3）	水平端子		○				—	○			—
	垂直端子		○				○（*3）	○			○（*3）
	正面端子		○				—	○			—
外形尺寸 (mm) 高 × 宽 × 深	固定型	3 极产品	410×340×290					410×475×290			
		4 极产品	410×425×290					410×605×290			
	抽出型	3 极产品	430×300×375					430×435×375			430×439×375
		4 极产品	430×385×375					430×565×375			430×569×375
重量 (kg)（不含附件）（*9）	固定型	3 极产品	35	35		35	44	51	52	54	73
		4 极产品	42	42	43	43	54	64	64	67	92
	抽出型	3 极产品	56	56		56	62	81	81	85	101
		4 极产品	70	70		70	75	101	101	106	127
	仅限框架	3 极产品	24				27	33		34	46
		4 极产品	28				32	40		42	58
CCC 认证 / 取得			○	○	○	○	○	○	○	○	○
CE 标志			自我声明								
UKCA 标志			自我声明								
船级许可证（仅限 3 极产品）			NK，LR，BV，ABS，DNV，CCS								
自动脱扣装置			电子形（检测实效值）								

● 配有 MCR 时，分断能力可能有变更。请参阅三菱低压空气断路器样本 Y-0623。
● 关于附件的详细内容，请参阅三菱低压空气断路器样本 Y-0623。
注：*1 “无瞬时脱扣”一栏指的是 BARE（无晶体脱扣器）本体与外部脱扣器配合时的值。
*2 不通电流的操作循环次数中包括了通电流的操作循环次数。
*3 AE2000-SWA, AE4000-SWA, AE4000-SW, AE5000-SW, 和 AE6300-SW 只提供垂直连接端子。
*4 此值表示 ACB 主机的操作循环次数。（附带装置（CC、SHT、MD、AX、UVT）的操作循环次数是机械操作循环次数的 1/2。）
*5 可提供低额定值类型的产品。

AE 630-SW 3 种低额定值类型的产品可提供。
・250-275-300-325-350-375-400-425-450-475-500(CT 500A)
・157.5-173.3-189-204.8-220.5-236.3-252-267.8-283.5-299.3-315(CT 315A)
・125-137.5-150-162.5-175-187.5-200-212.5-225-237.5-250(CT 250A)

AE 2000-SW 2 种低额定值类型的产品可提供。
・800-880-960-1040-1120-1200-1280-1360-1440-1520-1600(CT 1600A)
・625-687.5-750-812.5-875-937.5-1000-1062.5-1125-1187.5-1250(CT 1250A)

*6 4（HN）指的是中性极电流容量为 50%的额定电流，4 极用。
4（FN）指的是中性极电流容量为 100%的额定电流，4 极用。
*7 括号内显示 4 极 FN 型产品的值。
*8 船级认证值为 138kA。
*9 该重量只包含智能脱扣器，不包含其他附件。重量仅供参考。
*10 690V AC，600V AC 的场合为 85kA。
*11 AE4000-SW ～ AE6300-SW 的场合为 415V AC。
*12 工作寿命的数值是在标准使用环境下的参考值，并不是保证值。
*13 在进行定期点检和维护的条件下，没有更换部件的寿命参考值。
*14 在进行定期点检和维护的条件下，有更换部件的寿命参考值。
*15 不对应 GB/T14048.2
备注：所有型号符合 IEC60947-2 中适用于隔离的规定。可采用相反的连接。

■ 特点

● **运行寿命长（机械寿命），可靠性高**

● **提高了额定短时耐受电流**
通过搭配使用智能脱扣器 (ETR) 和 MCR(*1)，扩展了协调选择范围。

● **适用于增减负荷，改善协调保护**
通过电子脱扣系统能够更详细的设置脱扣特性。本系统使用 RMS 探测耐受失真波。

● **改善了智能脱扣器（ETR）和传输功能**
为了灵活地满足各种需求，客户可根据使用目的有效的选择所需功能。测量功能得到了改善，因此，断路器可适用于 MODBUS(*2) 传输系统，并可结合 MDU 断路器，助您建立各种电路测量监测系统和节能系统。

注：*1 MCR 表示接通电流释放。仅在断路器从分到合（合闸）操作时，瞬时保护特性有效。断路器合闸之后瞬时保护特性失效，有 LTD 合 STD 保护特性。
*2 MODBUS 是施耐德电气美国公司的注册商标。

● **各种连接方法**
根据面板结构选择连接方法。（见下图）

连接方法

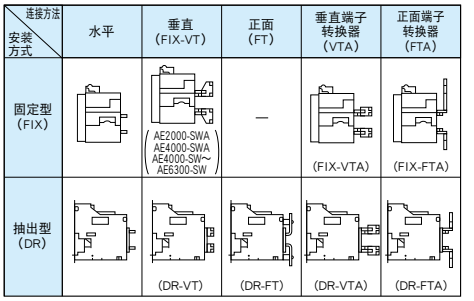

低压空气断路器（AE-SW 系列）

壳架电流（A）			4000	5000	6300
型号			AE4000-SW	AE5000-SW	AE6300-SW
照片（参考）			AE6300-SW（抽出型）		● 详细内容请参阅三菱低压空气断路器样本 Y-0623。
额定电流（CT 额定值）In（A）			4000	5000	6300
电流整定 Ir（A）（一般保护用）（额定环境温度 40℃）（船舶用为 45℃）			2000-2200-2400-2600-2800-3000-3200-3400-3600-3800-4000	2500-2750-3000-3250-3500-3750-4000-4250-4500-4750-5000	3150-3465-3780-4095-4410-4725-5040-5355-5670-5985-6300
极数			3，4（HN，FN）（*6）		
额定绝缘电压 Ui（V）			1000		
中性极的额定电流（A）			2000（4000）（*7）	2500（5000）（*7）	3150（6300）（*7）
额定短时耐受电流 Icw（kA rms）		690VAC	85（*15）		
		600VAC	85（*15）		
		500VAC	130（*15）		
		415VAC	130（*8）		
		400VAC	130（*8）		
额定短路限电制流	IEC 60947-2 Annex L（Icc）（*1）	690VAC	85		
		500VAC	100		
	GB/T 14048.2 Annex L（Icc）（*1）	690VAC	—		
		500VAC	—		
		415VAC	100		
额定短时耐受电流 Icw（kA rms）		1 秒	100（*10）		
绝缘符合性			适合		
反向连接			可		
工作寿命（*2）	电气寿命（*14）		10000（3 极）/5000（4 极）		
	机械寿命	690VAC In（*13）	1000		
		690VAC In（*14）	—		
连接端子（*3）	水平端子		—		
	垂直端子		○（*3）		
	正面端子		—		
外形尺寸（mm）高 × 宽 × 深	固定型	3 极产品	414×874×290		
		4 极产品	414×1004（1134）×290		
	抽出型	3 极产品	480×889×375		
		4 极产品	480×1019（1149）×375		
重量（kg）（不含附件）（*9）	固定型	3 极产品	141	141	148
		4 极产品	159（179）（*7）	159（179）（*7）	166（188）（*7）
	抽出型	3 极产品	194	194	208
		4 极产品	223（247）（*7）	223（247）（*7）	238（269）（*7）
	仅限框架	3 极产品	98	98	107
		4 极产品	113（127）（*7）	113（127）（*7）	121（138）（*7）
CCC 认证 / 取得			○	○	○
CE 标志			自我声明		
UKCA 标志			自我声明		
船级许可证			NK，LR，DNV，BV，ABS		
自动脱扣装置			电子式（检测实效值）		

■ 智能脱扣器（ETR）的型号体系

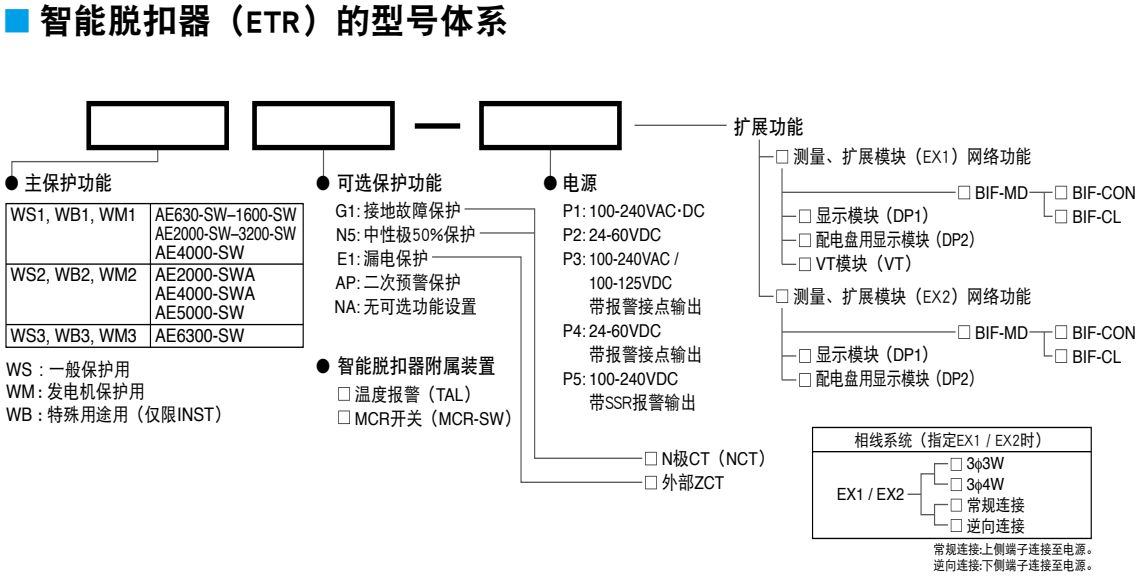

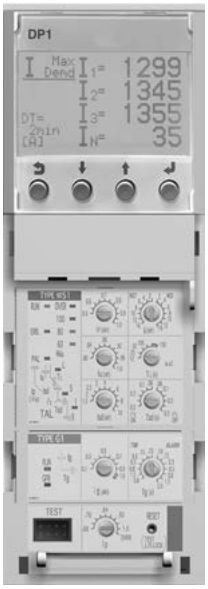

MEMO

3

【选定】

1 构造及动作 52

1) 塑壳断路器（MCCB）的构造 …… 52
2) 漏电断路器（ELCB）的构造 …… 54

2 如何选择 MCCB 和 ELCB 55

1) 选择步骤 …… 55
2) 特征和性能 …… 56
3) 携流能力及动作温度 …… 58
4) 根据断路能力选择断路器 …… 60
5) 温度和导线的关系 …… 61
6) 电机主回路断路器的选择 …… 63
7) 电机支路断路器的选择 …… 64
8) 变频器电路中断路器的选择 …… 66
9) Y3 系列电动机直接起动保护设备（三菱电机）及导线选择 …… 67
10) 电灯，电热回路用塑壳断路器的选定 …… 68
11) 变频器回路用断路器的选定 …… 70
12) 电容器电路用断路器额定电流的选择 …… 71
13) 选择性断路组合 …… 72
14) 串联断路组合 …… 76
15) 国际标准说明及取得认证一览表 …… 77

3 ELCB 的选定 80

1) 保护目的 …… 80
2) 接地方法和选定 …… 81
3) 额定电压和极数的选定 …… 82
4) 接地故障保护协调性及组合设备 …… 83
5) 额定灵敏度电流的选择方法 …… 83

1. 塑壳断路器（MCCB）的构造

● 可调瞬时脱扣电流

在电子塑壳断路器中，仅转动旋钮即可调整瞬时脱扣电流。因此，可以获得最佳的负载特性。

调整旋钮示意图

● 灭弧装置

三菱塑壳断路器优化了栅极间隙、形状及材料，确保了最佳的灭弧性能。

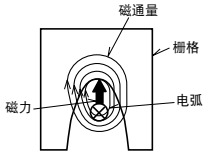

灭弧原理

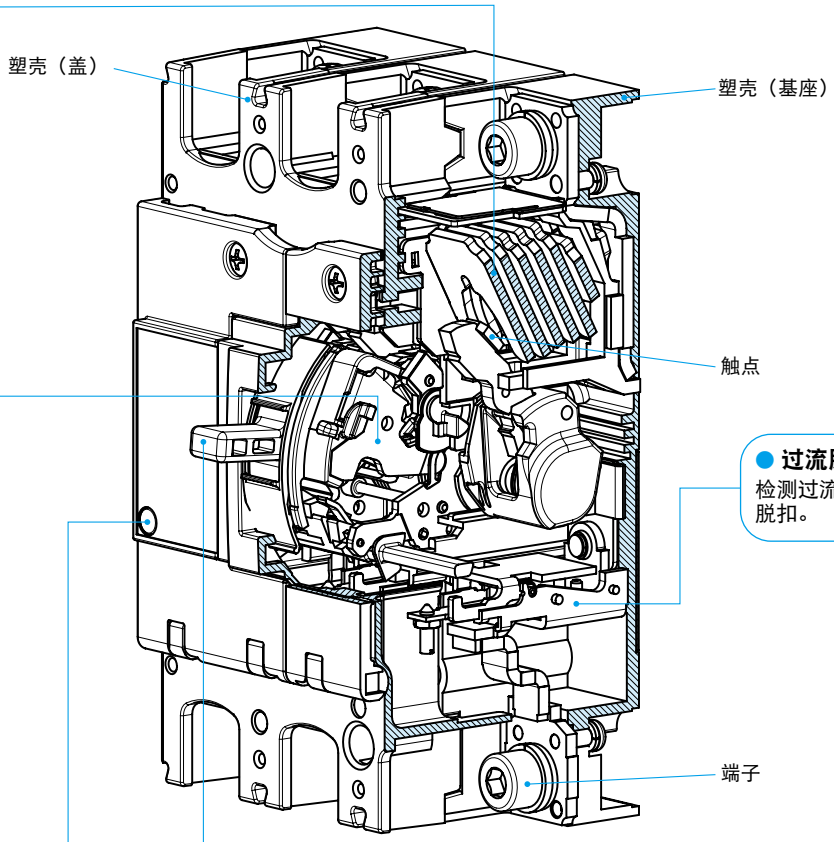

图 3.1 结构

● 开关机构

不管手柄移动速度如何，触点均可快速开闭，以尽可能减少触点磨损，确保安全。

①（100壳架以下的部分型号不是快速开合机构）

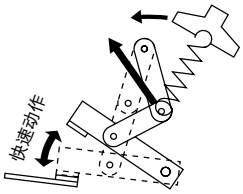

连杆机构运动

②由于是无论任何极通过电流，全部极同时打开的共同脱扣机构，所以无需担心缺相。

● 过流脱扣装置

检测过流，使断路器脱扣。

● 脱扣按钮（推动脱扣）（PUSH TO TRIP）

从外部实现机械式脱扣，确保辅助开关及手动复位功能的正常动作。
无论任何极通过电流，全部极同时断开，所以不必担心缺相。

● 手柄

1. 脱扣指示
   如果手柄处于“合闸”及“分闸”的中间位置表示断路器具备自动脱扣条件，在该位置看不到黄线（或白线）。
2. 复位
   首先将手柄置于“分闸”位置，使机构啮合，确保脱扣后的复位动作，然后将手柄重新返回“合闸”位置，再次闭合电路。
3. 自动脱扣
   即使手柄处于“合闸”位置，如果出现过流现象，断路器也会脱扣。
4. 手柄显示

合闸　分闸　脱扣

手柄指示

5. 断路（隔离）功能
   触点闭合时无论如何手柄都不会显示 OFF 的功能。触点闭合时不显示脱扣。有隔离功能时表记有隔离符号。

4 极断路器

・4 极断路器为三相四线制回路。不含过流脱扣元件的中性极位于右侧。该断路器的结构与动作与 S、L、H 级断路器相同（电子塑壳断路器的中性极上配有过流脱扣元件）。
・因为四极同时打开并关闭，因此用户每次均会成功接通中性极，也不会无意间打开中性极。
（成为中性极比电压极早闭合，晚断开的构造。）

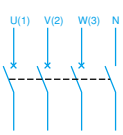

图 3.2 4 极断路器　（NF250-SXV）

自动脱扣装置

热磁式

（NF32-SV, NF63-CV/SV/HV,
NF125-CXV/SXV/LXV/HXV/SGV/LGV/HGV, NF160-SXV/LXV/HXV/SGV/LGV/HGV,
NF250-CXV/SXV/LXV/HXV/SGV/LGV/HGV, NF400-CW/SW, NF630-CW/SW, NF800-SDW, 等）

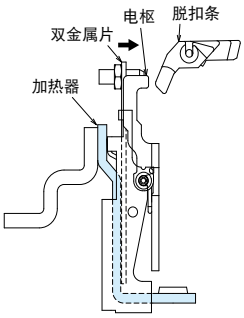

图 3.3

1. 延时动作
   过流造成双金属器件发热并弯曲，驱动脱扣条。
2. 瞬时动作
   如果过流现象严重，电枢被吸引，脱扣条动作。

完全电磁式（NFC30-SMX）

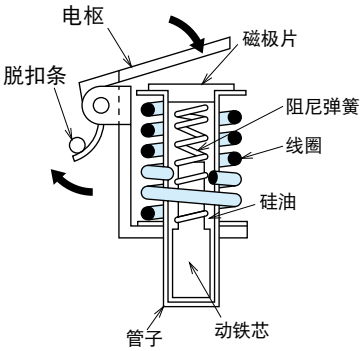

图 3.4

1. 延时动作
   过流时，线圈磁力大于弹簧力，线圈靠近磁极片，吸引电枢并且驱动脱扣条。
   通过硅油粘性实现延时。
2. 瞬时动作
   如果过流现象严重，在不经过动芯的情况下可立即吸引电枢。

电子脱扣继电器（ETR）动作原理

（NF125-SEV/LEV/HEV,
NF250-SEV/LEV/HEV, 等）

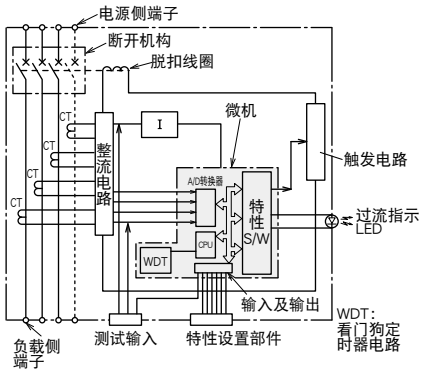

图 3.5

（NF400-SEW~NF1600-SEW, 等）

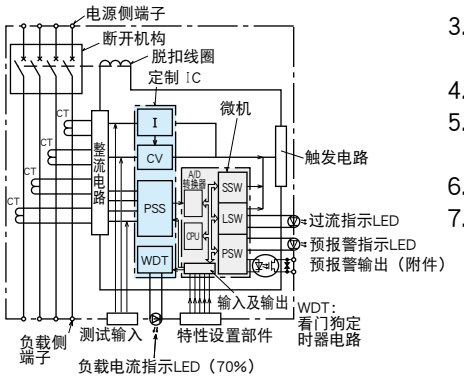

图 3.6

1. 通过电流变压器（CT）监测每相电流。
2. 转换过电流的每一项均在整流器电路中经过全相整流。
3. 整流后，转换峰值转换回路及有效值转换回路中的所有电流。
4. 从转换电流中选择最大相。
5. 通过电流或大电流时根据最大电流各时限回路动作。
6. 触发电路输出触发信号。
7. 激起脱扣线圈，运行开关机构。

脱扣元件数

在极数栏里没有写 2P1E, 2P0E 等记载的机型含有和极数相同数量的脱扣元件。2 极 :2P2E, 3 极 :3P3E, 4 极 :4P4E 或 4P3E。
（4 极产品有中性极没有脱扣元件的机型）

2. 漏电断路器（ELCB）的构造

● 灭弧设施

三菱塑壳断路器优化了栅极间隙、形状及材料，确保了最佳的灭弧性能。

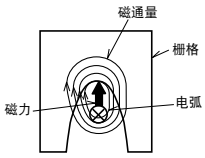

灭弧原理

● 脱扣按钮（推动脱扣）（PUSH TO TRIP）

从外部实现机械式脱扣，确保辅助开关及手动复位功能的正常动作。

● 过流脱扣装置

使用经验证的三菱 NFB 机构可以确保对过流经过可靠的检测。

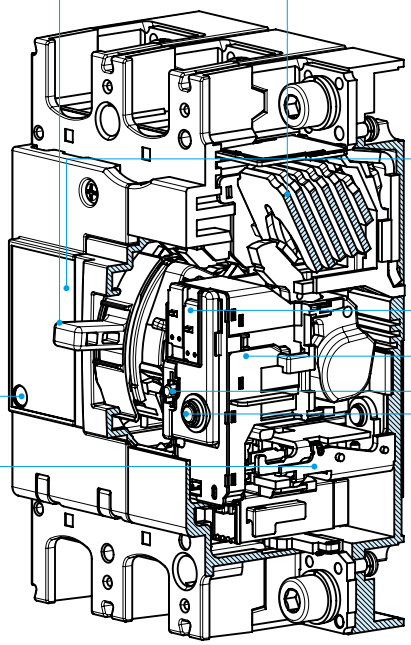

图 3.7 结构

● 开关机构

不管手柄移动速度如何，触点均可快速开闭，以尽可能减少触点磨损，确保安全。

● 窗框

因为手柄、脱扣按钮、测试按钮、漏电显示按钮及铭牌位于同一区域，因此可以很容易地切开面板。

● 转换电流灵敏度

我们可以很容易地转换额定灵敏度电流。
100mA、200mA 及 500mA 为三级转换装置。200mA 和 500mA 为二极转换装置。

● 漏电显示器

配有显示按钮的目标型号。通过手柄自动重设显示器。

● 测试按钮

该按钮坚久耐用，启动时即可耐受检验。

● 漏电脱扣装置

- 作为该装置中最重要的电子元件，半导体电路装置采用高可靠性集成电路。
- 为了减少谐波及浪涌分量，采用两个滤波器防止不必要的动作。
- ZCT 可检测任何微小电流。因为具有磁屏蔽，所以不会因为电机启动电流产生不必要的动作。

额定动作电压	适用电路电压	适用电压范围
100-240V	100/110/200/220/230/240V	80至264V
100-440V	100/110/200/220/240/254/265/380/400/415/440V	80至484V
200-440V	200/220/240/254/265/380/400/415/440V	160至484V
100-200-415V	100/110/200/220/240/254/265/380/400/415/440V	80至484V
200-415V	200/220/240/254/265/380/400/415/440V	160至484V

● 动作

1. 当发生接地故障时，ZCT 二次侧产生感应电压。
2. 感应电压中不会出现不必要的运作因素，如:浪涌分量、噪音分量。
3. 信号水平不同。当信号水平超过指定水平时，电磁装置动作使断路器脱扣。

过载及短路

使用三菱经验证的机构可以确保可靠地检测过流及接地故障，以断开电路。

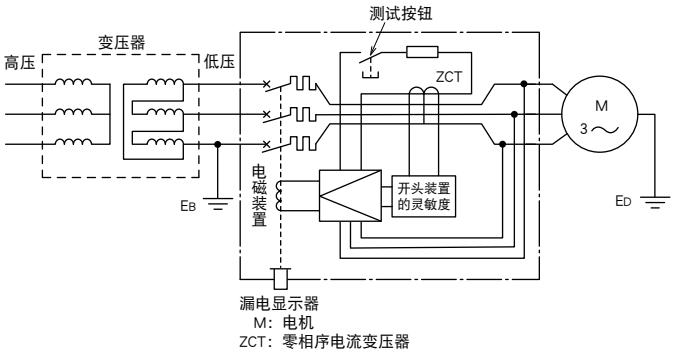

图 3.8 漏电断路器的电路布置

GB 及 EN 标准的修订

在中国市场上销售的产品必须符合 GB 标准，并需特有相关 CCC 认证。欧洲市场的产品必须符合 CE 标识指令。为了在产品上贴 CE 标识，产品必须符合欧洲标准（EN 标准）。
EN 断路器标准第三版（2003）、EN60947-2 及 GB 标准中 GB/T14048.2（2008）规定即使在断相条件下，漏电断路器必须正常工作。
☆作为三相电源漏电断路器，WS-V 系列漏电断路器（符合 CE 和 CCC 标准）符合 EN 60947-2 及 GB/T 14048.2 2008 第三版要求。

1. 选择步骤

■MCCB

使用的电路适用标准	相、导线类型、电压、直流或交流、频率、标准	●适用相及线类型，2极；1相2线3极；1相2线；1相3线；3相3线4极；3相4线 ●技术规格（第14页至第21页） ●认证清单（第78页）
↓		
额定电流的确定	电线种类及线型，负载的工作条件 内部标准及电气设备技术标准的选择条件	●温度及电线间的关系（第61页） ●电机主回路断路器的选择（第63页） ●电机分支电路断路器的选择（第64页） ●电灯或电加热器电路断路器的选择（第68页） ●倒相电路断路器的选择（第66页） ●变频器回路用断路器的选择（第70页）
↓		
分断能力的确定	变压器能量，线径及长度	●根据分断能力确定（第60页） ●选择性断路组合（第72页）
↓		
协调性的检测	选择性断路	●动作特性曲线（第130页至第157页） ●选择性断路接合表（第72页）
↓		
型号的确定	使用	●塑壳断路器（第14页至第21页）
↓		
安装方法	断路器的安装	●安装及连接（第85页至第94页）
↓		
附件	内部附件及外部附件	●内部附件（第95页至第110页） ●外部附件（第111页至第126页）

■ELCB

使用的电路适用标准	相、导线类型、电压、直流或交流、频率、标准	●技术规格（第22页至第27页） ●认证清单（第78页）
↓		
额定电流的确定	电线种类及线型，负载的工作条件 内部标准及电气设备技术标准的选择条件	●温度及电线间的关系（第61页） ●电机主回路断路器的选择（第63页） ●电机分支电路断路器的选择（第64页） ●电灯或电加热器电路断路器的选择（第68页） ●倒相电路断路器的选择（第66页） ●变频器回路用断路器的选择（第70页）
↓		
分断能力的确定	变压器能量，线径及长度	●根据分断能力确定（第60页） ●选择性断路组合（第72页）
↓		
额定敏感度电流的确定	保护目的安装义务	●保护目的（第80页） ●额定电流敏感度的选择（第83页）
↓		
协调性的检验	选择性断路接地故障保护协调性	●动作特性曲线（第156页至第173页） ●选择性断路结合表（第72页） ●确保接地的接地故障保护协调性（第83页）
↓		
型号的确定	使用	●漏电断路器（第22页至第27页）
↓		
安装方法	连接断路器	●安装及连接（第85页至第94页）
↓		
附件	内部附件及外部附件	●内部附件（第95页至第110页） ●外部附件（第111页至第126页）

2. 特征和性能

■MCCB 的特征

●NF 型塑壳断路器

① **延时脱扣功能**

该功能符合电线中允许通过的电流及时间特性，防止负载设备启动电流造成的误动作。当严重过流时，动作时间较短。当轻微过流时，动作时间较长。

● **电子式**

电子延时脱扣功能包括符合导体允许电流及时间特性的长时间限制脱扣功能及支路 MCCB 选择性断路的短时限制脱扣功能。当过流超过短时限制脱扣电流时，经过若干周期（0.06 至 0.3S）的延时，短时限制功能动作。我们可以通过旋钮调节这些功能。

② **瞬时脱扣功能**

该功能可确保出现短路电流时，电路立即断开。如果断路器上的瞬时脱扣电流可调，该断路器可以实现自身动作与其它保护装置动作的协调性，如：电磁开关及低压空气断路器。我们可以根据图 3-9 划分瞬时动作时间（总开断时间）。

③ **动作特性曲线**

动作特性曲线表明了过流幅值与动作时间间的关系。最大最小动作特性曲线表明动作时间位于相应范围内。图 3-10 及图 3-11 所示为动作特性曲线示例。

表 3-1 过流脱扣运作时间（IEC 60947-2）

额定断路器电流	130%电流时的动作时间
63以下	1小时内
超过63	2小时内

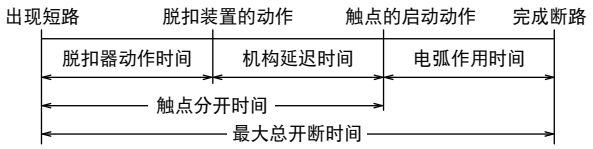

当脱扣器动作时间为2至5ms时，并且大电流通过时间超过脱扣器动作时间，断路器立即动作。

图 3.9 瞬时动作时间

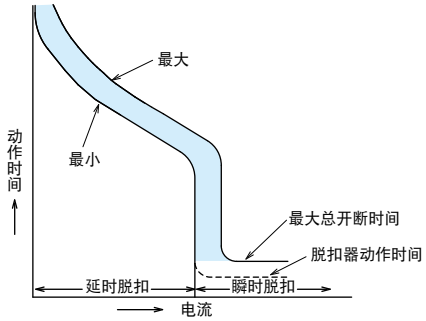

图 3.10 动作特性曲线图

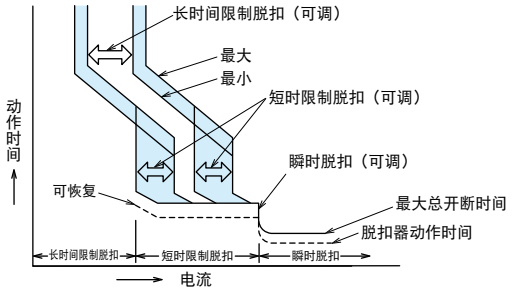

图 3.11 电子式动作特性曲线示例

● 电机断路器

- 电机断路器用于保护感应电机。防止由于电路短路、过负荷动作引起的过流及电机锁定时引起电机烧损。
- 严格按照额定电流对电机断路器进行分类，确保断路器适用于各类电机。
- 尽管延时脱扣及瞬时脱扣功能与 NF 型断路器基本相同，但是考虑到防止电机启动电流及锁定电流，在 600% 的额定电流时，电机在 2 秒钟至 30 秒钟时间范围内运作。
- 因为具有各种电机，并且电机具有各种不同的可允许过流特性。因此，当采用电机断路器时，必须比较电机断路器的可允许特性及动作特性。
  注意普通电机断路器不能够保护潜水电机，因为可允许的锁定时间较短。
- 当电机启动电流过大，启动时间过长，并且间歇动作频率较高时，不可采用电机断路器。此时，推荐采用电磁开关及 NF 型断路器（组合启动器）。

●DC 电路 MCCB 特性

当 DC 电路中采用 2 极 MCCB（250V DC 以下），将各极之间串联。当使用 3 极或 4 极时，参考第 14 页（指定 DC 电压）。
如果未按要求连接，断路器的脱扣特性及断路性能会有所改变，导致断路器不可用。

● 限流特性

关于限流，可参考电路中的估算短路电流，防止出现较大的短路电流。使用 S、H 或 R 类具有良好限流特性的断路器，减少短路时通过的电能，防止电路设备出现电磁力及热应力。

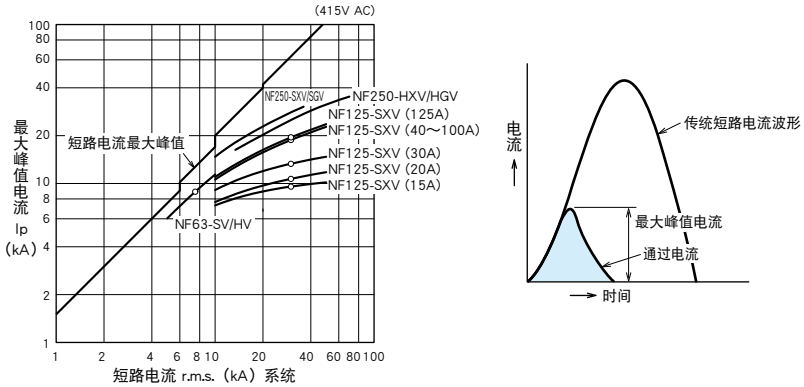

图 3.12 S 类及 H 类（415V AC）通过电流峰值特性

■ 性能

● 短路断开性能

对应于额定断开能量的短路电流中断。

● 短路测试简要说明（IEC 60947-2）

① 额定限制短路短开能力（Icu）
动作负荷：开—3 分钟—合开

② 额定动作短路中断能力（Ics）
动作负荷：开—3 分钟—合开—3 分钟—合开
端子断开后的温升上限：80K 以下
断开负荷：处于“接通”状态的断路器携带并且断开短路电流。
合开负荷：如果形成短路，接通断路器以便携带并且中断短路电流。

● 开 / 闭性能

表 3-2 所示为开闭耐久性。
使用断路器作为开关设备时，可参考开闭耐久性。
分励脱扣器（SHT）脱扣耐久性，欠电压脱扣器（UVT）及脱扣按钮是总开闭耐久性的 10%。
注：我们认为一次性完成开、闭动作。
如果频繁脱扣，断路器的寿命将大大缩短。

表 3-2 NFB 开闭耐久性（IEC 60947-2）

壳架等级对应的最大额定电流（A）	开闭频率（时间/小时）	开闭耐久性（时间）		
		电流条件下	无流条件下	合计
100以下	120	1500	8500	10000
101至315以下	120	1000	7000	8000
316至630以下	60	1000	4000	5000
631至2500以下	20	500	2500	3000
2501至	10	500	1500	2000

3. 携流能力及动作温度

■ 动作电流及环境温度

调整断路器的额定电流使其与额定环境温度相适应，因为断路器通常装在盘柜内作为配电盘或控制盘，所以断路器安装地的温度高于线路的环境温度。如果断路器安装现场的温度与额定环境温度大大不同，需要根据温度校正曲线（如特征段及外部形状所示）更正额定电流。负载电流根据环境温度增加至额定校正电流。
然而，考虑电压及负荷电流波动时，为电流额定值设定足够的余量，确保最大动作电流不得超过额定电流。

（1）使用热电阻丝的注意事项

如果所使用绝缘线热电阻高于 600 V PVC 绝缘线（允许温度为 60℃），必须注意以下几点：
根据 IEC60947-1 中每次测试电流规定断路器测试电线的线径。
如果连接线的线径小于测试线的线径，断路器端子温度增加，在某些场合时，过流脱扣动作特性改变（通常情况下动作时间会缩短）。
在电机负荷条件下，不同的连接线线径对对动作特性影响就大，可以忽略，因为负荷电流远远低于断路器的额定电流。

表 3-3 测试线尺寸

测试电流的范围（A）	导线线径（mm^2）
0 < ≤ 8	1.0
8 12	1.5
12 15	2.5
15 20	2.5
20 25	4.0
25 32	6.0
32 50	10
50 65	16
65 85	25
85 100	35
100 115	35
115 130	50
130 115	50
150 175	70
175 200	95
200 225	95
225 250	120
250 275	150
275 300	185
300 350	185
350 400	240

（2）铝质导体的连接

- 当连接铝质导体时，不得增加接触电阻（缘于铝的氧化膜）。
- 采用电镀法（采用镀锌代替镀铜或镀银）或结合剂对铝质导体连接点表面进行适当的处理。如果仅采用结合剂进行处理，可靠性较低。因此，只有在不能进行电镀时采用结合剂的方法（如：现场）。
- 对于铝芯线缆，采用不适用于铝芯电缆的压接型端子。
- 端子的压接部分用带子缠绕，铝线不得暴露于大气中。

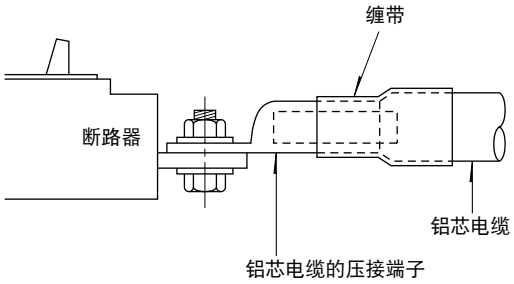

图 3.13 铝质导体连接示意图

（3）断路器间没有间隙情况下装置的最大动作电流

如果装置断路器间没有间隙，断路器过热会引起故障，动作电流不得超过下表中的各个值。

表 3-4

断路器的型号名称								最大动作电流
CP30-BA								80% 的额定电流
NFC30-SMX	NF32-SV							
NFC60-CMXA	NFC60-SMXA	NFC60-HMXA			NV63-CV			
NF63-CV	NF63-SV	NF63-HV			NV63-SV	NV63-HV		
NFC100-CMXA	NFC100-SMXA	NFC100-HMXA						
NF125-CXV	NF125-SXV	NF125-LXV	NF125-HXV		NV125-CV	NV125-SV	NV125-HV	
NF125-SGV	NF125-LGV	NF125-HGV			NV125-SEV	NV125-HEV		
NF125-SEV	NF125-HEV							
NFC160-CMXA	NFC160-SMXA	NFC160-HMXA						
NF160-SXV	NF160-LXV	NF160-HXV						
NF160-SGV	NF160-LGV	NF160-HGV						
NFC250-CMXA	NFC250-SMXA	NFC250-HMXA						
NF250-CXV	NF250-SXV	NF250-LXV	NF250-HXV		NV250-CV	NV250-SV	NV250-SEV	
NF250-SGV	NF250-LGV	NF250-HGV			NV250-HV	NV250-HEV		
NF250-SEV	NF250-HEV							
NF400-CW NF400-REW	NF400-SW	NF400-SEW	NF400-HEW	NV400-CW NV400-REW	NV400-SW	NV400-SEW	NV400-HEW	90% 的额定电流
NF630-CW NF630-REW	NF630-SW	NF630-SEW	NF630-HEW	NV630-CW	NV630-SW	NV630-SEW	NV630-HEW	
NF800-CEW NF800-REW	NF800-SDW	NF800-SEW	NF800-HEW	NV800-SEW	NV800-HEW			

4. 根据断路能力选择断路器

■MCCB

NF-C系列　NF-S，L，H及R

（变压器及断路能力间的关系适用于210V或420V三相标准变压器二次侧电压条件下的短路及210V单相三线制电压条件下的短路。）

表 3-5 230V AC

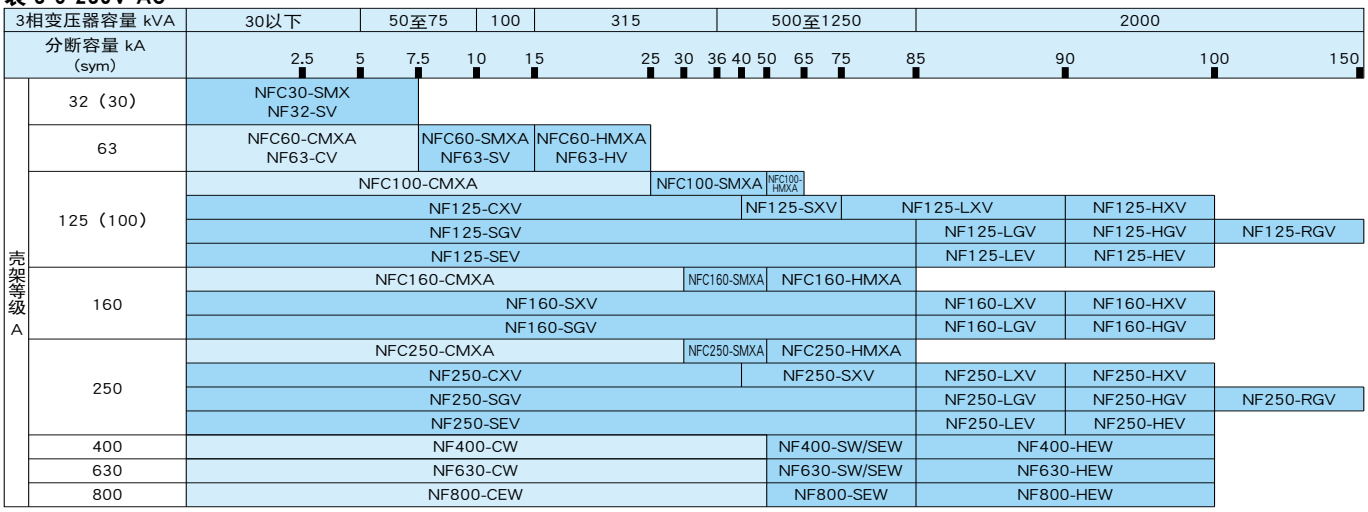

表 3-6 415V AC

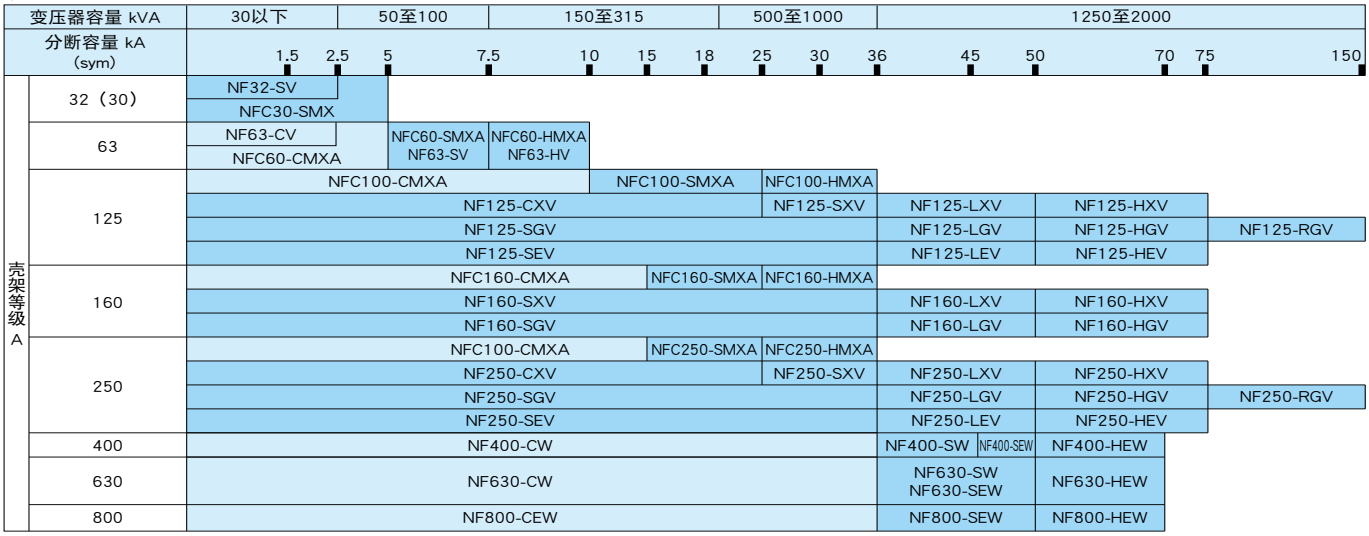

■ELCB

NF-C系列　NF-S，L，H及R

（变压器及断路能力间的关系适用于210V或420V三相标准变压器二次侧电压条件下的短路及210V单相三线制电压条件下的短路。）

表 3-7 230V AC

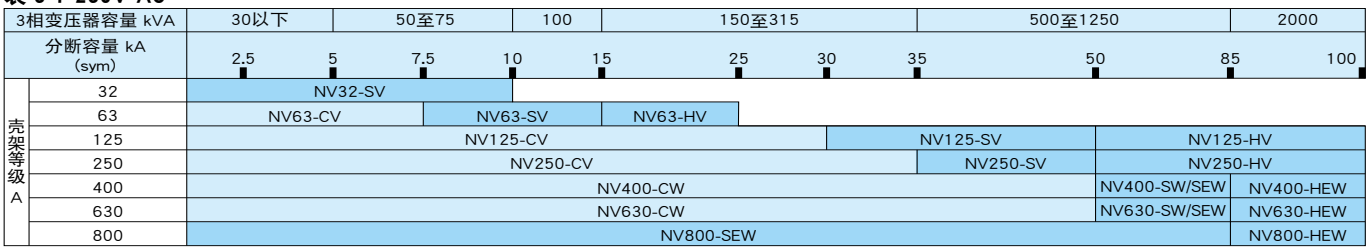

表 3-8 440V AC

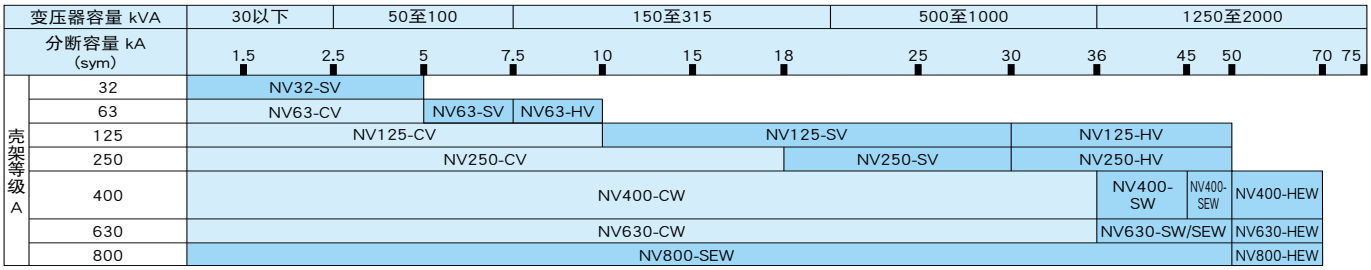

5. 温度和导线的关系

使用电流和周围温度的关系

断路器的额定电流值是以周围温度 40℃为基准调整的，由于断路器应用在开关柜和控制柜内的很多，而断路器安装场所的温度由于导线敷设而引起周围温度上升。当断路器安装场所的温度在与 40℃相差较大时需要按照温度补偿曲线来修正额定电流值。

负载电流按由于周围温度异常而修正的额定电流以下选用，对电源电压的变动和负载电流的变动等也要充分考虑，使最大使用电流不至于超过修正后的额定电流值，所以选用时请放裕量。

使用电流和导线的关系

导线与使用电流的关系，如下表 1 定义，还有在使用耐热导线的场合，下页内容，请使用时注意。

表 3-9

持续载流量A

导线尺寸mm²	明敷	导线穿管敷线（导线根数2-4） 导体为铜		
环境温度	30℃	30℃	35℃	40℃
1.5	23	13	12	11
2.5	31	17	16	15
4	41	24	22	21
6	53	31	29	27
10	74	44	41	38
16	99	60	57	52
25	132	83	77	70
35	161	103	96	88
50	201	127	117	108
70	259	165	152	140
95	316	207	192	176
120	374	245	226	208
150	426	288	265	244
185	495	335	309	284
240	592	396	366	336

耐热导线使用上的注意

使用比 600V 聚氯乙烯绝缘电线（允许温度 60℃）更耐热的绝缘电线时，需要考虑以下事项。
断路器应依据 GB 标准，根据表 3-10 确定各额定电流时的电线尺寸。
如果电线尺寸比规定电线的尺寸更细，电线产生的发热可能会影响断路器的过电流脱扣动作特性（通常会导致动作时间变快）。
选择电线尺寸时，需要考虑图 3.14 的电流补正率，最大工作电流不能超过补正后的电流。
电动机等负载时，负载电流相对于断路器的额定电流通常较小，因此电线尺寸的差异对动作特性的影响较小，可以忽略不计。
但是，GB/T14048.2 规定的断路器温度试验条件与实际盘柜的条件存在差异时，请根据盘柜的规格标准等，在规定的安装条件下进行验证。

表 3-10 实验用导线尺寸

实验电流（A）		电线尺寸（mm²）
0 以上	15 以下	2.5
15	20	2.5
20	25	4.0
25	32	6.0
32	50	10
50	65	16
65	85	25
85	100	35
100	115	35
115	130	50
130	150	50
150	175	70
175	200	95
200	225	95
225	250	120
250	275	150
275	300	185
300	350	185
350	400	240
400	500	2×150
500	630	2×185

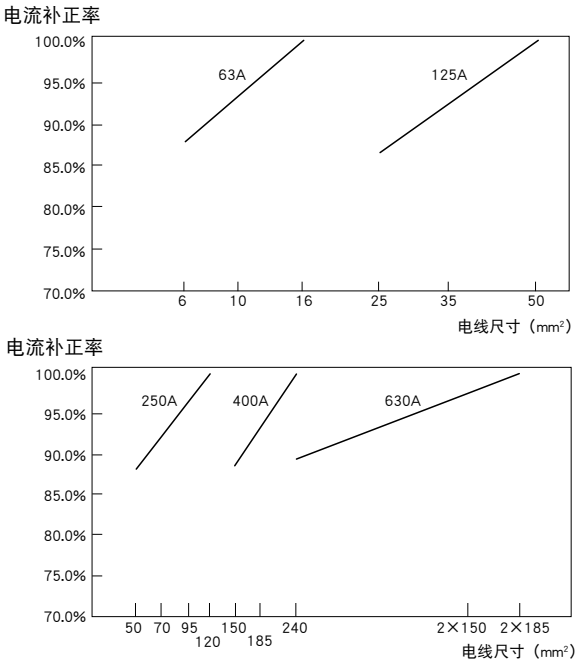

图 3.14 电流补正率

BV导线35mm²（允许电流103A）

图 3.15 电动机负载举例

断路器额定电流作为 100A 的场合，负载电流 70% 时，特性变化的影响很小。

6. 电机主回路断路器的选择

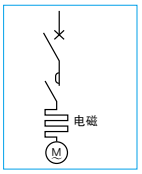

■MCCB

保护电机，防止电磁开关过载。安装断路器防止短路。

表 3-11 电动机负载回路用总进线塑壳断路器额定电流选用表（380V AC 3 相 50/60Hz）

电动机kW合计（kW以下）	最大使用电流（A以下）	（KW）：各台电动机中单台最大容量 （A）：全负荷电流																	
		0.75 2.4	1.5 4	2.2 5.5	3.7 8.7	5.5 13	7.5 17	11 24	15 32	18.5 39	22 46	30 62	37 76	45 95	55 115	75 155	90 180	110 220	132 250
3	7.5	16	16	16															
4.5	10	16	16	16	20														
6.3	15	20	20	20	32	32													
8.2	20	32	32	32	32	40	40												
12	25	32	32	32	32	40	40												
15.7	38	50	50	50	50	50	50	63	80										
19.5	45	50	50	50	50	50	50	63	80	100									
23.2	50	63	63	63	63	63	63	63	80	100	100								
30	63	80	80	80	80	80	80	80	80	100	100								
37.5	75	100	100	100	100	100	100	100	100	100	125	125							
45	88	100	100	100	100	100	100	100	100	100	125	125	125						
52.5	100	125	125	125	125	125	125	125	125	125	125	125	125	150					
63.7	125	150	150	150	150	150	150	150	150	150	150	150	150	150	200				
75	150	175	175	175	175	175	175	175	175	175	175	175	175	175	200				
86.2	175	200	200	200	200	200	200	200	200	200	200	200	200	200	200	350			
97.5	200	225	225	225	225	225	225	225	225	225	225	225	225	225	225	350	400		
112.5	225	250	250	250	250	250	250	250	250	250	250	250	250	250	300	350	400		
125	250	300	300	300	300	300	300	300	300	300	300	300	300	300	300	350	400	500	
150	300	350	350	350	350	350	350	350	350	350	350	350	350	350	350	350	400	500	500
175	350	400	400	400	400	400	400	400	400	400	400	400	400	400	400	400	500	500	500
200	400	500	500	500	500	500	500	500	500	500	500	500	500	500	500	500	500	500	500
250	500	600	600	600	600	600	600	600	600	600	600	600	600	600	600	600	600	600	600
300	600	700	700	700	700	700	700	700	700	700	700	700	700	700	700	700	700	700	700
350	700	800	800	800	800	800	800	800	800	800	800	800	800	800	800	800	800	800	800
400	800	900	900	900	900	900	900	900	900	900	900	900	900	900	900	900	900	900	900
450	900	1000	1000	1000	1000	1000	1000	1000	1000	1000	1000	1000	1000	1000	1000	1000	1000	1000	1000
500	1000	1200	1200	1200	1200	1200	1200	1200	1200	1200	1200	1200	1200	1200	1200	1200	1200	1200	1200

说明

1. 起动条件为全负荷电流的600%电流在10秒以内，起动冲击电流在全负荷电流的1700%以内；
2. 最大容量电动机同时起动场合的合计容量也适用；
3. 额定电流从标准额定值中选出。

7. 电机支路断路器的选择

■MCCB/ELCB

表 3-12 直接起动电动机用塑壳断路器选用表（380V AC 3 相 50/60Hz）

电动机（直接起动）		马达起动器		短路容量 kA AC400V											
				5		7.5		10		36		50		70	
输出 kW	全负载电流 A	型号	热继电器 A	型号	额定值 A	型号	额定值 A	型号	额定值 A	型号	额定值 A	型号	额定值 A	型号	额定值 A
0.18	0.65	S-T10, 12+TH18KP	0.7	NFC30-SMX	(3)	NFC60-SMXA	15	NFC60-HMXA	15	NF125-SXV	(16)	NF125-LXV	(16)	NF125-HXV	(16)
0.25	0.85	S-T10, 12+TH18KP	0.9	NFC30-SMX	(3)	NFC60-SMXA	15	NFC60-HMXA	15	NF125-SXV	(16)	NF125-LXV	(16)	NF125-HXV	(16)
0.37	1.2	S-T10, 12+TH18KP	1.3	NFC30-SMX	(3)	NFC60-SMXA	15	NFC60-HMXA	15	NF125-SXV	(16)	NF125-LXV	(16)	NF125-HXV	(16)
0.55	1.6	S-T10, 12+TH18KP	1.7	NFC30-SMX	6	NFC60-SMXA	15	NFC60-HMXA	15	NF125-SXV	(16)	NF125-LXV	(16)	NF125-HXV	(16)
0.75	2.1	S-T10, 12+TH18KP	2.1	NFC30-SMX	6	NFC60-SMXA	15	NFC60-HMXA	15	NF125-SXV	(16)	NF125-LXV	(16)	NF125-HXV	(16)
1.1	2.7	S-T10, 12+TH18KP	2.5	NFC30-SMX	6	NFC60-SMXA	15	NFC60-HMXA	15	NF125-SXV	(16)	NF125-LXV	(16)	NF125-HXV	(16)
1.5	3.7	S-T10, 12+TH18KP	3.6	NFC30-SMX	10	NFC60-SMXA	15	NFC60-HMXA	15	NF125-SXV	(16)	NF125-LXV	(16)	NF125-HXV	(16)
2.2	5	S-T10, 12+TH18KP	5	NFC30-SMX	10	NFC60-SMXA	15	NFC60-HMXA	15	NF125-SXV	(16)	NF125-LXV	(16)	NF125-HXV	(16)
3	6.8	S-T10, 12+TH18KP	6.6	NFC30-SMX	15	NFC60-SMXA	15	NFC60-HMXA	15	NF125-SXV	16	NF125-LXV	16	NF125-HXV	16
3.7	8.5	S-T12+TH18KP	9	NFC30-SMX	20	NFC60-SMXA	20	NFC60-HMXA	20	NF125-SXV	20	NF125-LXV	20	NF125-HXV	20
4	8.8	S-T12+TH18KP	9	NFC30-SMX	20	NFC60-SMXA	20	NFC60-HMXA	20	NF125-SXV	20	NF125-LXV	20	NF125-HXV	20
5.5	12	S-T20+TH18KP	11	NFC30-SMX	30	NFC60-SMXA	30	NFC60-HMXA	30	NF125-SXV	30	NF125-LXV	32	NF125-HXV	32
7.5	15	S-T20+TH18KP	15	NFC30-SMX	30	NFC60-SMXA	30	NFC60-HMXA	30	NF125-SXV	30	NF125-LXV	32	NF125-HXV	32
11	23	S-T21+TH25KP	22	NFC60-CMXA	50	NFC60-SMXA	50	NFC60-HMXA	50	NF125-SXV	50	NF125-LXV	50	NF125-HXV	50
15	30	S-T35+TH50KP	29	NFC60-CMXA	60	NFC60-SMXA	60	NFC60-HMXA	60	NF125-SXV	60	NF125-LXV	50	NF125-HXV	63
18.5	36	S-T35+TH50KP	35					NF125-CXV	50	NF125-SXV	63	NF125-LXV	50	NF125-HXV	63
22	43	S-T50+TH65KP	42					NF125-CXV	63	NF125-SXV	80	NF125-LXV	63	NF125-HXV	80
30	57	S-T65+TH65KP	54					NF125-CXV	80	NF125-SXV	100	NF125-LXV	80	NF125-HXV	100
37	70	S-T80+TH100KP	67					NF125-CXV	100	NF160-SXV	160	NF125-LXV	100	NF160-HXV	160
45	84	S-T80+TH100KP	82							NF160-SXV	160	NF160-LXV	125	NF160-HXV	160
55	103	S-T100+TH100KP	95							NF250-SXV	200	NF250-LXV	150	NF250-HXV	200
75	140	MSO-N150KP	125							NF400-CW	300	NF250-LXV	225	NF400-HEW	200
90	168	MSO-N180KP	150							NF400-CW	350	NF400-SEW	200	NF400-HEW	200
110	205	MSO-N220KP	180							NF400-CW	400	NF400-SEW	250	NF400-HEW	250
132	245	MSO-N220KP	210							NF400-SW	350	NF400-SEW	300	NF400-HEW	300
160	290	MSO-N300KP	250							NF630-CW	630	NF630-SW	630	NF400-HEW	400
200	360	MSO-N400KP	330							NF630-CW	630	NF630-SW	630	NF630-HEW	500

说明

1. AC3级（星-三角起动、直接起动）的起动条件按右表中所示起动条件；
2. 额定值带（　）为使用了带饱和电抗器的热继电器的场合；
3. 电动机为4极的场合。
4. MSO-N为S-N系列接触器与TH-N系列热继电器组合产品，也可以分开订购。

上述选型的条件：

电动机容量	直接起动时间 (600%)	起动冲击电流（全负荷电流）	
		直接起动	星-三角起动
0.2至7.5kW	10s	12倍	16倍
11至55	10	12	17
75至300	10	14	18

表 3-13 直接起动电动机用漏电断路器选用表（380V AC 3 相 50/60Hz）

电动机（直接起动）		马达起动器		短路容量 kA															
				5		7.5		10		18		30		36		50		70	
输出 kW	全负载电流 A	型号	热继电器 A	型号	额定值 A	型号	额定值 A	型号	额定值 A	型号	额定值 A	型号	额定值 A	型号	额定值 A	型号	额定值 A	型号	额定值 A
0.18	0.65	MSO-T10KP	0.7	NV63-CV	(16)	NV63-SV	(16)	NV63-HV	(16)			NV125-SV	(16)			NV125-HV	(16)		
0.25	0.85	MSO-T10KP	0.9	NV63-CV	(16)	NV63-SV	(16)	NV63-HV	(16)			NV125-SV	(16)			NV125-HV	(16)		
0.37	1.2	MSO-T10KP	1.3	NV63-CV	(16)	NV63-SV	(16)	NV63-HV	(16)			NV125-SV	(16)			NV125-HV	(16)		
0.55	1.6	MSO-T10KP	1.7	NV63-CV	(16)	NV63-SV	(16)	NV63-HV	(16)			NV125-SV	(16)			NV125-HV	(16)		
0.75	2.1	MSO-T10KP	2.1	NV63-CV	(16)	NV63-SV	(16)	NV63-HV	(16)			NV125-SV	(16)			NV125-HV	(16)		
1.1	2.7	MSO-T10KP	2.5	NV63-CV	(16)	NV63-SV	(16)	NV63-HV	(16)			NV125-SV	(16)			NV125-HV	(16)		
1.5	3.7	MSO-T10KP	3.6	NV63-CV	(16)	NV63-SV	(16)	NV63-HV	(16)			NV125-SV	(16)			NV125-HV	(16)		
2.2	5	MSO-T10KP	5	NV63-CV	(16)	NV63-SV	(16)	NV63-HV	(16)			NV125-SV	(16)			NV125-HV	(16)		
3	6.8	MSO-T10KP	6.6	NV63-CV	16	NV63-SV	16	NV63-HV	16			NV125-SV	20			NV125-HV	20		
3.7	8.5	MSO-T10KP	9	NV63-CV	20	NV63-SV	20	NV63-HV	20			NV125-SV	20			NV125-HV	20		
4	8.8	MSO-T10KP	9	NV63-CV	20	NV63-SV	20	NV63-HV	20			NV125-SV	20			NV125-HV	20		
5.5	12	MSO-T12KP	11	NV63-CV	32	NV63-SV	32	NV63-HV	32			NV125-SV	32			NV125-HV	32		
7.5	15	MSO-T20KP	15	NV63-CV	32	NV63-SV	32	NV63-HV	32			NV125-SV	32			NV125-HV	32		
11	23	MSO-T20KP	22	NV63-CV	50	NV63-SV	50	NV63-HV	50			NV125-SV	50			NV125-HV	50		
15	30	MSO-T35KP	29	NV63-CV	63	NV63-SV	63	NV63-HV	63			NV125-SV	50			NV125-HV	50		
								NV125-CV	63			NV125-SV	50			NV125-HV	50		
								NV125-CV	63			NV125-SV	63			NV125-HV	63		
								NV125-CV	80			NV125-SV	80			NV125-HV	80		
								NV125-CV	100			NV125-SV	100			NV125-HV	100		
										NV250-CV	125	NV250-SV	125			NV250-HV	125		
										NV250-CV	150	NV250-SV	150	NV400-CW	250	NV250-HV	150		
										NV250-CV	225	NV250-SV	225	NV400-CW	300	NV250-HV	225	NV400-HEW	200
														NV400-CW	350	NV400-SEW	300	NV400-HEW	300
														NV400-CW	400	NV400-SEW	350	NV400-HEW	350
														NV400-SW	400	NV400-SEW	400	NV400-HEW	400
														NV630-CW	630	NV630-SW	630	NV630-HEW	500
																NV630-SEW	630	NV630-HEW	630

说明

1. AC3级（星-三角起动、直接起动）的起动条件按右表中所示起动条件；
2. 额定值带（　）为使用了带饱和电抗器的热继电器的场合；
3. 电动机为4极的场合。
4. MSO-N为S-N系列接触器与TH-N系列热继电器组合产品，也可以分开订购。

上述选型的条件：

电动机容量	直接起动时间 (600%)	起动冲击电流（全负荷电流）	
		直接起动	星-三角起动
0.2至7.5kW	10s	12倍	16倍
11至55	10	12	17
75至300	10	14	18

Y-Δ 启动电流波形示意图（峰值包络线）

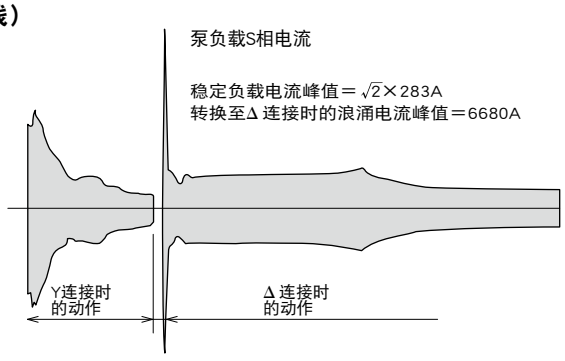

表 3-14 星 - 三角起动电动机用塑壳断路器选用表（380V AC 3 相 50/60Hz）

电动机（star-delta起动）		电动机起动器MCM（star-delta切换接触器见右）		电磁接触器		短路容量 kA AC400V											
				MCS	MCD	5		7.5		10		36		50		70	
输出 kW	全负载电流A	型号	热继 A	型号	型号	型号	额定值 A	型号	额定值 A	型号	额定值 A	型号	额定值 A	型号	额定值 A	型号	额定值 A
2.2	5	S-T12+TH-T18	3.6	S-T10	S-T12	NFC60-CMXA	(15)					NF125-SXV	(16)	NF125-LXV	(16)	NF125-HXV	(16)
3	6.8	S-T12+TH-T18	3.6	S-T10	S-T12	NFC60-CMXA	(15)	NFC60-SMXA	(15)			NF125-SXV	(16)	NF125-LXV	(16)	NF125-HXV	(16)
3.7	8.5	S-T12+TH-T18	5	S-T10	S-T12	NFC60-CMXA	20	NFC60-SMXA	20	NFC60-HMXA	20	NF125-SXV	20	NF125-LXV	20	NF125-HXV	20
4	8.8	S-T12+TH-T18	5	S-T10	S-T12	NFC60-CMXA	20	NFC60-SMXA	20	NFC60-HMXA	20	NF125-SXV	20	NF125-LXV	20	NF125-HXV	20
5.5	12	S-T12+TH-T18	6.6	S-T10	S-T12	NFC60-CMXA	30	NFC60-SMXA	30	NFC60-HMXA	30	NF125-SXV	32	NF125-LXV	32	NF125-HXV	32
7.5	15	S-T20+TH-T18	9	S-T10	S-T20	NFC60-CMXA	40	NFC60-SMXA	40	NFC60-HMXA	40	NF125-SXV	40	NF125-LXV	40	NF125-HXV	40
11	23	S-T20+TH-T18	15	S-T10	S-T20	NFC60-CMXA	60	NFC60-SMXA	60	NFC60-HMXA	60	NF125-SXV	50	NF125-LXV	50	NF125-HXV	50
15	30	S-T20+TH-T18	15	S-T10	S-T20					NFC100-CMXA	50	NF125-SXV	100	NF125-LXV	50	NF125-HXV	100
18.5	36	S-T21+TH-T25	22	S-T12	S-T21					NFC100-CMXA	60	NF125-SXV	100	NF125-LXV	63	NF125-HXV	100
22	43	S-T25+TH-T25	22	S-T20	S-T25					NFC100-CMXA	60	NF125-SXV	100	NF125-LXV	63	NF125-HXV	100
30	57	S-T35+TH-T50KP	29	S-T20	S-T35					NFC100-CMXA	100	NF160-SXV	160	NF125-LXV	100	NF160-HXV	160
37	70	S-T50+TH-T50KP	42	S-T20	S-T50							NF160-SXV	160	NF160-LXV	125	NF160-HXV	160
45	84	S-T65+TH-T65KP	54	S-T20	S-T65							NF250-SXV	200	NF160-LXV	150	NF250-HXV	200
55	103	S-T80+TH-T65KP	54	S-T21	S-T65							NF250-SXV	250	NF250-LXV	175	NF250-HXV	250
75	140	S-T80+TH-T100KP	82	S-T25	S-T80							NF400-CW	350	NF400-SEW	200	NF400-HEW	200
90	168	S-T100+TH-T100KP	95	S-T35	S-T100							NF630-CW	500	NF400-SEW	300	NF400-HEW	300
110	205	MSO-N125KP	105	S-T50	S-N125							NF630-CW	500	NF630-SW	500	NF400-HEW	350
132	245	MSO-N150KP	125	S-T50	S-N150							NF630-CW	630	NF630-SW	630	NF400-HEW	400
160	290	MSO-N180KP	150	S-T65	S-N180									NF630-SEW	500	NF630-HEW	500
200	360	MSO-N220KP	180	S-T80	S-N220									NF630-SEW	630	NF630-HEW	630

说明

1. AC3级(星-三角起动、直接起动)的起动条件按右表中所示起动条件；
2. 额定值带( )为使用了带饱和电抗器的热继电器的场合；
3. 电动机为4 极的场合。

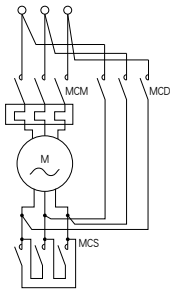

上述选型的条件：

电动机容量	直接起动时间（600%）	起动冲击电流（全负荷电流）	
		直接起动	星-三角起动
0.2至7.5kW	10s	12倍	16倍
11至55	10	12	17
75至300	10	14	18

表 3-15 星 - 三角起动电动机用漏电断路器选用表（380V AC 3 相 50/60Hz）

电动机（star-delta起动）		电动机起动器MCM（star-delta切换接触器见右）		电磁接触器		短路容量 kA																	
				MCS	MCD	5		7.5		10		25		30		36		50		70		75	
输出 kW	全负载电流A	型号	热继 A	型号	型号	型号	额定值A	型号	额定值A	型号	额定值A	型号	额定值A	型号	额定值A	型号	额定值A	型号	额定值A	型号	额定值A	型号	额定值A
2.2	5	MSO-T12KP	3.6	S-T10	S-T12	NV63-CV	(16)	NV63-SV	(16)	NV63-HV	(16)			NV125-SV	(16)			NV125-HV	(16)				
3	6.8	MSO-T12KP	3.6	S-T10	S-T12	NV63-CV	(16)	NV63-SV	(16)	NV63-HV	(16)			NV125-SV	(16)			NV125-HV	(16)				
3.7	8.5	MSO-T12KP	5	S-T10	S-T12	NV63-CV	20	NV63-SV	20	NV63-HV	20			NV125-SV	20			NV125-HV	20				
4	8.8	MSO-T12KP	5	S-T10	S-T12	NV63-CV	20	NV63-SV	20	NV63-HV	20			NV125-SV	20			NV125-HV	20				
5.5	12	MSO-T12KP	6.6	S-T10	S-T12	NV63-CV	32	NV63-SV	32	NV63-HV	32			NV125-SV	32			NV125-HV	32				
7.5	15	MSO-T12KP	9	S-T10	S-T12	NV63-CV	40	NV63-SV	40	NV63-HV	40			NV125-SV	40			NV125-HV	40				
11	23	MSO-T20KP	15	S-T10	S-T20	NV63-CV	63	NV63-SV	63	NV63-HV	63			NV125-SV	50			NV125-HV	50				
15	30	MSO-T20KP	15	S-T12	S-T20					NV125-CV	63			NV125-SV	50			NV125-HV	50				
18.5	36	MSO-T21KP	19	S-T12	S-T21					NV125-CV	63			NV125-SV	63			NV125-HV	63				
22	43	MSO-T25KP	22	S-T20	S-T25					NV125-CV	63			NV125-SV	63			NV125-HV	63				
				S-T20						NV125-CV	100			NV125-SV	100			NV125-HV	100				
				S-T21								NV250-CV	125			NV250-SV	125					NV250-HV	125
				S-T21								NV250-CV	150			NV250-SV	150					NV250-HV	150
				S-T25								NV250-CV	175			NV250-SV	175					NV250-HV	175
				S-T25												NV400-CW	350	NV400-SEW	200	NV400-HEW	200		
																		NV400-SEW	300	NV400-HEW	300		
																NV630-CW	500	NV630-SW	500	NV400-HEW	350		
																NV630-CW	630	NV630-SW	630	NV400-HEW	400		
																		NV630-SEW	500	NV630-HEW	500		
																		NV630-SEW	630	NV630-HEW	630		

说明

1. AC3级(星-三角起动、直接起动)的起动条件按右表中所示起动条件；
2. 额定值带( )为使用了带饱和电抗器的热继电器的场合；
3. 电动机为4 极的场合。

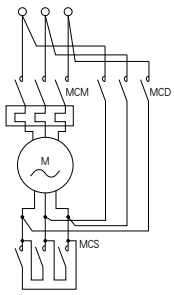

上述选型的条件：

电动机容量	直接起动时间（600%）	起动冲击电流（全负荷电流）	
		直接起动	星-三角起动
0.2至7.5kW	10s	12倍	16倍
11至55	10	12	17
75至300	10	14	18

8. 变频器电路中断路器的选择

在换流器一次侧（电源侧）安装 MCCB 或 ELCB。如果将其安装在二次侧会导致电路故障或过热。

■ 变频器电路中断路器的选择

因为包含谐波分量的电流会流动，因此断路器的额定电流约为变频器输入电流的 1.4 倍。

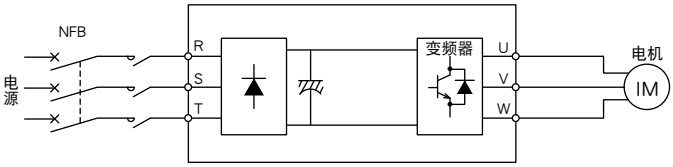

注：如果受到暂态浪涌电流的影响，换流器一次侧电路中断路器的寿命会减小，因此需要安装开关。

表 3-16 三相 200V 等级

换流器输入容量 kVA	断路器的额定电流 A	换流器输入容量 kVA	断路器的额定电流 A
5.5	30	41	175
9	40	52	225
12	50	66	300
17	75	80	350
20	100	100	500
28	125	110	500
34	150	132	600

断路器（完全电磁式）使用在含有过多高次谐波成分的回路中时，会导致断路器的温度明显上升，某些情况下会引发火灾。请减少负载电流的失真，或使用热磁式断路器。

■ 换流器电路中漏电断路器额定电流敏感度的选择

根据如下所述选择额定电流敏感度。

谐波及浪涌电路中的断路器：额定电流敏感度 IΔn ≧ 10 × {Ig1 + Ign + Ig2 + Igm}

普通断路器：额定电流敏感度 IΔn ≧ 10 × {Ig1 + Ign + 3 × (Ig2 + Igm) }

表 3-17-1
当 IV 电缆接地（与金属管相连）时的漏电电流
（三相 220V 60Hz）

线径 mm^2	漏电电流/km mA
6	135
10	140
16	169
25	176
35	203
—	—
50	205
70	241
95	247

例1

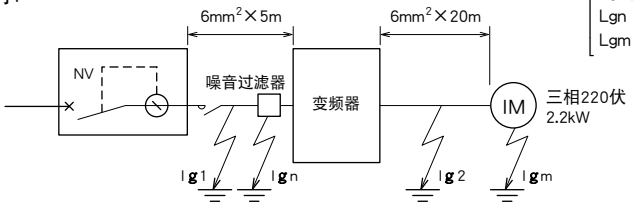

Lg1，Ig2：线路中的漏电电流
Lgn：换流器输入侧噪音过滤器的漏电电流
Lgm：民用电源上电机动作时的漏电电流

例2

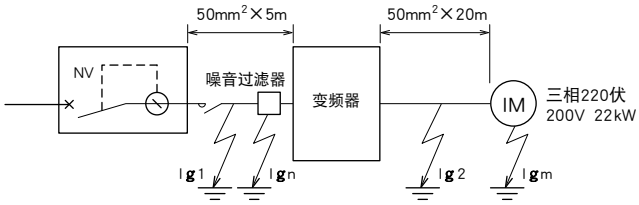

表 3-17-2
三相感应电机漏电电流示例（220V 60Hz）

电机输出（kW）	漏电电流（mA）
2.2	0.2
3.7	0.29
5.5	0.32
7.5	0.42
11	0.55
15	0.63
18.5	0.72
22	0.8
30	0.96
37	1.1

第 1 节示例

		谐波及浪涌断路器	普通断路器
漏电电流	Ig1	$135 \times \frac{5}{1000} = 0.675$	$135 \times \frac{5}{1000} = 0.675$
漏电电流	Ign	0（无噪音过滤器）	
漏电电流	Ig2	$135 \times \frac{20}{1000} = 2.7$	$135 \times \frac{20}{1000} \times 3 = 8.1$
漏电电流	Igm	0.18	$0.18 \times 3 = 0.54$
总的漏电电流	Ig	1.01	2.69
额定电流敏感度 (> Ig × 10)		100	200

第 2 节示例

		谐波及浪涌断路器	普通断路器
漏电电流	Ig1	$205 \times \frac{5}{1000} = 1.025$	$205 \times \frac{5}{1000} = 1.025$
漏电电流	Ign	0（无噪音过滤器）	
漏电电流	Ig2	$205 \times \frac{20}{1000} = 4.1$	$205 \times \frac{20}{1000} = 12.3$
漏电电流	Igm	0.72	$0.72 \times 3 = 2.16$
总的漏电电流	Ig	2.32	6.32
额定电流敏感度 (> Ig × 10)		100	500

备注：1. 当运行频率为120Hz以下时，谐波及浪涌断路器可检测换流器二次侧的接地故障。如果采用中性点接地法实现Y连接，换流器二次侧接地故障的电流敏感度降低。此时，负载设备的保护接地时，可采用C极接地（10Ω以下）。
2. 采用通用断路器时，换流器和电机间线路的漏电电流为考虑谐波分量时工业频率下漏电电流的三倍。
3. 关于谐波及浪涌条件下断路器的型号名称，参见本文件第2节的技术说明清单。非谐波及浪涌条件下采用通用型号断路器。

9. Y3 系列电动机直接起动保护设备（三菱电机）及导线选择

表 3-18

电动机（380VAC 50Hz）				断路器		马达断路器	交流接触器	热过载继电器	导线截面（mm²）及管径（mm）			
									40℃及以下			
型号 Y3	功率（kW）	额定电流（A）	起动电流（A）	NFC30-SMX 11In（A）	NF(C) 断路器				BV	SC/PC	BLV	SC/PC
80M1-2	0.75	1.83	13	6		S-T10+TH-T18KP	S-T10	TH-T18KP 2.1A	1.5	15/16	2.5	15/16
802-4		2.1	14									
90S-6		2.3	14									
100L1-8		2.43	15									
80M2-2	1.1	2.6	18	6		S-T10+TH-T18KP	S-T10	TH-T18KP 2.5A				
90S-4		2.85	19									
90L-6		3.2	19									
100L2-8		3.36	21									
90S-2	1.5	3.46	24	10		S-T10+TH-T18KP	S-T10	TH-T18KP 3.6A				
90L-4		3.72										
100L-6		4										
112M-8		4.39										
90L-2	2.2	4.86	34	10		S-T10+TH-T18KP	S-T10	TH-T18KP 5A				
100L1-4		5.1	35									
112M-6		5.6	34									
132S-8		5.93	32									
100L-2	3.0	6.34	45	15		S-T10+TH-T18KP	S-T10	TH-T18KP 6.6A				
100L2-4		6.71	47									
132S-6		7.4	48									
132M-8		7.78	43									
112M-2	4.0	8.2	57	20		S-T12+TH-T18KP	S-T12	TH-T18KP 9A				
112M-4		8.8	62									
132M1-6		9.8	63									
160M1-8		10.3	61									
132S1-2	5.5	11 .1	78	30		S-T12+TH-T18KP	S-T12	TH-T18KP 11A	2.5	15/25	4	20/25
132S-4		11.7	81									
132M2-6		12.9	82									
160M2-8		13.6	83									
132S2-2	7.5	14.9	105		NFC30-SMX 30A	S-T20+TH-T25KP	S-T20	TH-T25KP 15A	4	20/25	6	20/32
132M-4		15.6	112									
160M-6		17.2	112									
160L-8		17.8	96									
160M1-2	11	21.3	151		NFC60-HMXA 50A	S-T21+TH-T25KP	S-T21	TH-T25KP 22A	6	20/32	10	25/40
160M-4		22.5	157									
160L-6		24.5	158									
180L-8		25.5	153									
160M2-2	15	28.8	205		NFC60-HMXA 60A	S-T35+TH-T50KP	S-T35	TH-T50KP 29A	10	25/40	16	32/50
160L-4		30	212									
180L-6		31.7	209									
200L-8		34.1	206									
160L-2	18.5	34.7	240		NF125-SXV 50A	S-T35+TH-T50KP	S-T35	TH-T50KP 35A	16	32/50	25	40/50
180M-4		36.4	253									
200L1-6		38.6	244									
225S-8		41.1	248									
180M-2	22	41	288		NF125-SXV 63A	S-T50+TH-T50KP	S-T50	TH-T50KP 42A	16	32/50	25	40/50
180L-4		42.9	298									
200L2-6		44.8	289									
225M-8		47.4	277									
200L1-2	30	55.5	386		NF125-SXV 80A	S-T65+TH-T65KP	S-T65	TH-T65KP 54A	25	40/50	35	40/63
200L-4		58	404									
225M-6		59.3	382									
250M-8		63.4	380									
200L2-2	37	67.9	474		NF125-SXV 100A	S-T80+TH-T100KP	S-T80	TH-T100KP 67A	35	40/50	50	50/63
225S-4		70.2	490									
250M-6		71.1	464									
280S-8		77.8	465									
225M-2	45	82.1	580		NF250-SXV 125A	S-T80+TH-T100KP	S-T80	TH-T100KP 82A	50	70/-	70	70/-
225M-4		85	592									
280S-6		86	559									
280M-8		94.1	562									
315S-10		99.7	634									
250M-2	55	99.8	697		NF250-SXV 150A	S-T80+TH-T100KP	S-T80	TH-T100KP 95A	70	70/-	95	80/-
250M-4		103.2	722									
280M-6		104.7	680									
315S-8		111.2	723									
315M-10		121.1	787									
280S-2	75	135.3	948		NF250-SXV 225A	MSO-N150KP	S-N150	TH-N120TAKP 125A	95	80/-	120	80/-
280S-4		138.4	967									
315S-6		141.7	919									
315M-8		151	981									
315L1-10		162.1	1053									

注

1. 导线穿钢管（SC）时，按三根相线选择管径，如导线穿聚氯乙烯硬质电线管（PC）时，按三根相线＋PE线选择管径。
2. 断路器瞬时脱扣器整定电流倍数应满足保护电动机用和表中的要求。

11In(A)：NFC30-SMX，NFC60-HMXA
15In(A)：NF125-SXV
14In(A)：NF160-SXV，NF250-SXV/125至225A
12In(A)：NF250-SXV/250A

10. 电灯，电热回路用塑壳断路器的选定

■MCCB

表 3-19 230V AC 系统

最大使用电流A	断路器的额定电流A	分断容量 kA（sym） 2.5 4.5 6 7.5 10 15 25 30 36 40 50 65 75 85 90 100 150
12.8	16	BH-DN
16	20	
25.6	32	BH-D6, BH-D6J
32	40	
40	50	
50.4	63	
64	80	NFC100-CMXA
80	100	
100	125	NF125-CXV
120	150	NFC160-CMXA
128	160	
140	175	NFC250-CMXA
160	200	
180	225	
200	250	
240	300	NF400-CW
280	350	
320	400	
400	500	NF630-CW
504	630	
560	700	NF800-CEW
640	800	

NFC30-SMX / NF32-SV / BH-D10 NFC60-CMXA NF63-CV / BH-D10 NFC60-SMXA / NF63-SV / NFC60-HMXA NF63-HV / NFC100-SMXA / NFC100-HMXA / NF125-LXV/LGV / NF125-HXV/HGV / NF125-RGV / NF125-SXV/SGV / NFC160-SMXA / NFC160-HMXA NF160-SXV / NF160-LXV / NF160-HXV / NFC250-SMXA / NF250-CXV / NFC250-HMXA NF250-SXV/SGV / NF250-LXV/LGV / NF250-HXV/HGV / NF250-RGV / NF400-SW NF400-SEW / NF400-HEW / NF630-SW NF630-SEW / NF630-HEW / NF800-SEW / NF800-HEW

表 3-20 400V AC 系统

最大使用电流A	断路器的额定电流A	分断容量 kA（sym） 2.5 4.5 6 7.5 10 15 25 30 36 45 50 70 75 150
12.8	16	NF32-SV
16	20	
25.6	32	BH-D6 BH-D6J
32	40	NF63-CV
40	50	
50.4	63	
64	80	NFC100-CMXA
80	100	
100	125	NFC160-CMXA
120	150	
128	160	
140	175	NFC250-CMXA
160	200	
180	225	
200	250	
240	300	NF400-CW
280	350	
320	400	
400	500	NF630-CW
504	630	
560	700	NF800-CEW
640	800	

BH-D10 NFC60-SMXA NF63-SV / BH-D10 NFC60-HMXA NF63-HV / NFC100-SMXA NF125-CXV / NFC100-HMXA NF125-SXV/SGV / NF125-LXV/LGV / NF125-HXV/HGV / NF125-RGV / NFC160-SMXA / NFC160-HMXA NFC160-SXV / NF160-LXV / NF160-HXV / NFC250-SMXA NF250-CXV / NFC250-HMXA NF250-SXV/SGV / NF250-LXV/LGV / NF250-HXV/HGV / NF250-RGV / NF400-SW / NF400-SEW / NF400-HEW / NF630-SW NF630-SEW / NF630-HEW / NF800-SEW / NF800-HEW

注：最大使用电流为断路器额定电流的0.8倍

ELCB

表 3-21 230V AC 系统

最大使用电流A	断路器的额定电流A	分断容量 kA（sym） 2.5	4.5	6	7.5	10	15	25	30	35	50	85	100
12.8	16	BV-DN	BV-DN6	NV63-CV	（BH-D10）＋（BV-D）	NV63-SV	NV63-HV	NV125-SV			NV125-HV		
16	20												
25.6	32												
32	40												
40	50	（BH-D6）＋（BV-D）											
50.4	63												
64	80	NV125-CV											
80	100												
100	125	NV250-CV								NV250-SV	NV250-HV		
120	150												
128	160												
140	175												
160	200												
180	225												
200	250												
240	300	NV400-CW									NV400-SEW	NV400-HEW	
280	350												
320	400												
400	500	NV630-CW									NV630-SEW	NV630-HEW	
504	630												
560	700	NV800-CEW										NV800-HEW	
640	800												

表 3-22 400V AC 系统

最大使用电流A	断路器的额定电流A	分断容量 kA（sym） 2.5	5	6	7.5	10	18	30	36	45	50	70
12.8	16	NV32-SV		NV63-SV		NV125-SV		NV125-HV				
16	20											
25.6	32											
32	40	（BV-D）＋（BH-D6）										
40	50											
50.4	63	NV63-CV										
64	80	NV125-CV										
80	100											
100	125	NV250-CV					NV250-SV	NV250-HV				
120	150											
128	160											
140	175											
160	200											
180	225											
200	250											
240	300	NV400-CW							NV400-SW	NV400-SEW	NV400-HEW	
280	350											
320	400											
400	500	NV630-CW							NV630-SW NV630-SEW		NV630-HEW	
504	630											
560	700	NV800-SEW									NV800-HEW	
640	800											

注：最大使用电流为断路器额定电流的0.8倍

11. 变频器回路用断路器的选定

■ 变频器电路用断路器选用表（400V AC 3 相 50/60Hz）

表 3-23

变频器			额定电流	塑壳断路器		塑壳断路器（带功率因数改善电抗器时）		漏电断路器		漏电断路器（带功率因数改善电抗器时）		电磁接触器
电机输出（kW）	电源容量（kVA）	输入电流（A）	（1.4*输入电流）	型号	额定值（A）	型号	额定值（A）	型号	额定值（A）	型号	额定值（A）	型号
0.4	1.5	2.2	3.0	NFC30-SMX	4	NFC30-SMX	4	NV32-SV	4	NV32-SV	4	S-T10
0.75	2.5	3.6	5.1	NFC30-SMX	6	NFC30-SMX	6	NV32-SV	6	NV32-SV	6	S-T10
1.5	4.5	6.5	9.1	NFC30-SMX	10	NFC30-SMX	10	NV32-SV	10	NV32-SV	10	S-T10
2.2	5.5	7.9	11.1	NFC30-SMX	15	NFC30-SMX	10	NV32-SV	16	NV32-SV	10	S-T12
3.7	9	13.0	18.2	NFC30-SMX	20	NFC30-SMX	20	NV32-SV	20	NV32-SV	20	S-T20
5.5	12	17.3	24.2	NFC30-SMX	30	NFC30-SMX	30	NV32-SV	32	NV32-SV	32	S-T20
7.5	17	24.5	34.4	NFC30-SMX	30	NFC30-SMX	30	NV32-SV	32	NV32-SV	32	S-T20
11	20	28.9	40.4	NFC60-SMXA	50	NFC60-SMXA	40	NV63-SV	50	NV63-SV	40	S-T20
15	28	40.4	56.6	NF125-SXV	63	NFC60-SMXA	50	NV125-SV	63	NV63-SV	50	S-T25
18.5	34	49.1	68.7	NF125-SXV	80	NF125-SXV	63	NV125-SV	80	NV125-SV	63	S-T35
22	41	59.2	82.9	NF125-SXV	100	NF125-SXV	80	NV125-SV	100	NV125-SV	80	S-T50
30	52	75.1	105.1	NF250-SXV	125	NF250-SXV	100	NV250-SV	125	NV250-SV	100	S-T65
37	66	95.3	133.4	NF250-SXV	150	NF250-SXV	125	NV250-SV	150	NV250-SV	125	S-T80
45	80	115.5	161.7	NF250-SXV	175	NF250-SXV	150	NV250-SV	175	NV250-SV	150	S-T80
55	100	144.3	202.1	NF250-SXV	200	NF250-SXV	175	NV250-SV	200	NV250-SV	175	S-N125
75	110	158.8	222.3	NF400-SW	250	NF400-SW	250	NV400-SW	250	NV400-SW	250	S-N125
90	137	197.7	276.8	NF400-SW	300	NF400-SW	300	NV400-SW	300	NV400-SW	300	S-N180
110	165	238.2	333.4	NF400-SW	350	NF400-SW	350	NV400-SW	350	NV400-SW	350	S-N220
132	198	285.8	400.1	NF400-SW	400	NF400-SW	400	NV400-SW	400	NV400-SW	400	S-N300
160	248	358.0	501.2	NF630-SW	600	NF630-SW	500	NV630-SW	600	NV630-SW	500	S-N400
220	329	474.9	664.8	NF800-SEW	700	NF800-SEW	650	NV800-SEW	700	NV800-SEW	650	S-N600
280	417	601.9	842.7	AE1000-SW	900	AE1000-SW	900					S-N600
375	550	793.9	1111.4	AE1250-SW	1250	AE1250-SW	1250					S-N800
450	660	952.7	1333.7	AE1600-SW	1400	AE1600-SW	1400					
530	770	1111.4	1556.0	AE2000-SWA	1600	AE2000-SWA	1600					
600	878	1267.3	1774.2	AE2000-SWA	1800	AE2000-SWA	1800					
670	988	1426.1	1996.5	AE2500-SW	2000	AE2500-SW	2000					
750	1097	1583.4	2216.8	AE2500-SW	2250	AE2500-SW	2250					
800	1210	1746.5	2445.2	AE3200-SW	2560	AE3200-SW	2560					

说明

1. 适用电机容量是以三菱电机标准4极电机时的最大适用容量；
2. 电源容量随电源侧的阻抗（包括输入电抗器和电线）的值而变化；
3. 漏电断路器的额定灵敏度动作电流选定方法见“漏电断路器额定灵敏度电流的选定”。

■ 变频器电路用漏电断路器的额定灵敏度电流的选择

当漏电断路器应用于变频器电路的时候，其额定灵敏度电流按下述方法选择：

使用三菱电机WS系列漏电断路器（应对高次谐波和浪涌）的时候：
额定灵敏度电流
$I\Delta n \geqslant 10 \times (Ig1+Ign+Ig2+Igm)$;

使用其他普通型产品的时候：
额定灵敏度电流
$I\Delta n \geqslant 10 \times [Ig1+Ign+3 \times (Ig2+Igm)]$;

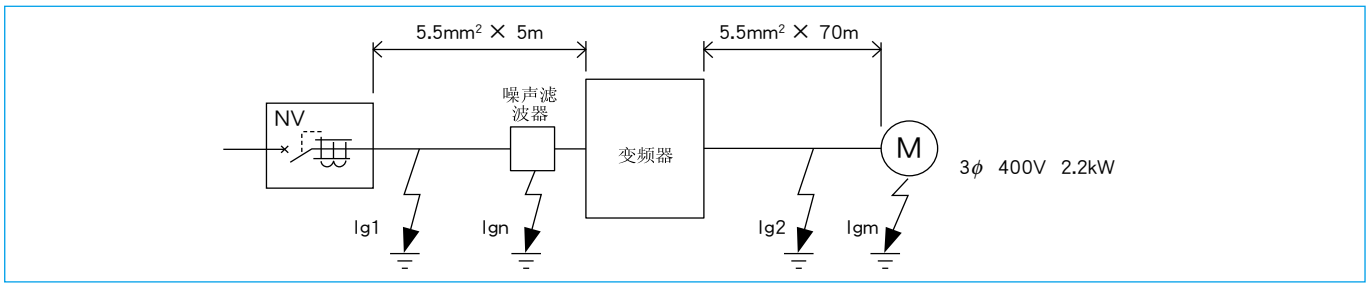

◆CV电缆着地敷设时（金属管布线）的泄漏电流示例：

电缆尺寸mm²	1km电缆的泄漏电流mA
5.5	54.6
8	62.9
14	80.1
22	82.7
30	92.7
38；50；60	105.8
80；100	116.4
125；200	122.5
250	124.7

（3相3线400VAC50Hz ⊿连接时数值，Y连接时为表中数值的1/3。）

◆三相电动机的泄漏电流示例：

电动机kW	泄漏电流mA
2.2	0.46
3.7	0.67
5.5	0.89
7.5	1.19
11	1.70
15	1.96
18.5	2.14
22	2.34
30	2.71
37	3.00

◆上图系统中的漏电断路器之额定灵敏度电流的选定举例：

	三菱WS系列	其他普通型产品
泄漏电流 Ig1（mA）	1/3 x 54.6 x 5/1000 = 0.09	1/3 x 54.6 x 5/1000 = 0.09
泄漏电流 Ign（mA）	0（不带噪声滤波器）	
泄漏电流 Ig2（mA）	1/3 x 54.6 x 70/1000 = 1.27	3 x 1/3 x 54.6 x 70/1000 = 3.82
泄漏电流 Igm（mA）	0.46	3 x 0.46 = 1.38
泄漏电流合计：Ig（mA）	1.82	5.29
额定灵敏度电流（> Ig x 10）（mA）	(>18.2mA) 30	(>52.9mA) 100

12. 电容器电路用断路器额定电流的选择

表3-24-1 单相220V

电容器容量 kVA	分支回路用断路器的额定电流 合计电容器个数					
	无电抗器	电抗器6%				
	1	2	3	4	5	6
5	40	40	40	40	40	50
10	80	80	80	80	80	100
15	125	125	125	125	125	125
20	150	150	150	150	150	175
25	200	200	200	200	200	225
30	225	225	225	225	225	250
40	300	300	300	300	300	350
50	400	400	400	400	400	500
75	600	600	600	600	600	600
100	800	800	800	800	800	800
150	1200	1200	1200	1200	1200	1200
200	1500	1500	1500	1500	1500	1600
250	1800	1800	1800	1800	1800	2000
300	2500	2500	2500	2500	2500	2500
400	3000	3000	3000	3000	3000	3000
500	—	—	—	—	—	—
600	—	—	—	—	—	—
750	—	—	—	—	—	—

表3-24-2 三相220V

电容器容量 kVA	分支回路用断路器的额定电流 合计电容器个数					
	无电抗器	电抗器6%				
	1	2	3	4	5	6
5	32	32	32	32	32	32
10	50	50	50	50	50	50
15	80	80	80	80	80	80
20	100	100	100	100	100	100
25	125	125	125	125	125	125
30	125	125	125	125	125	150
40	175	175	175	175	175	200
50	225	225	225	225	225	250
75	350	350	350	350	350	350
100	500	500	500	500	500	500
150	700	700	700	700	700	700
200	900	900	900	900	900	1000
250	1200	1200	1200	1200	1200	1200
300	1400	1400	1400	1400	1400	1400
400	1800	1800	1800	1800	1800	1800
500	2500	2500	2500	2500	2500	2500
600	2500	2500	2500	2500	2500	2800
750	3200	3200	3200	3200	3200	3200

表3-24-3 单相380V

电容器容量 kVA	分支回路用断路器的额定电流 合计电容器个数					
	无电抗器	电抗器6%				
	1	2	3	4	5	6
5	20	20	20	20	20	20
10	40	40	40	40	40	40
15	63	63	63	63	63	63
20	80	80	80	80	80	100
25	100	100	100	100	100	100
30	125	125	125	125	125	125
40	150	150	150	150	150	175
50	175	175	175	175	175	200
75	300	300	300	300	300	300
100	350	350	350	350	350	400
150	600	600	600	600	600	600
200	700	700	700	700	700	800
250	900	900	900	900	900	1000
300	1200	1200	1200	1200	1200	1200
400	1400	1400	1400	1400	1400	1600
500	1800	1800	1800	1800	1800	2000
600	2500	2500	2500	2500	2500	2500
750	2800	2800	2800	2800	2800	2800

表3-24-4 三相380V

电容器容量 kVA	分支回路用断路器的额定电流 合计电容器个数					
	无电抗器	电抗器6%				
	1	2	3	4	5	6
5	16	16	16	16	16	16
10	20	20	20	20	20	32
15	32	32	32	32	32	40
20	40	40	40	40	40	50
25	50	50	50	50	50	60
30	63	63	63	63	63	80
40	100	100	100	100	100	100
50	100	100	100	100	100	125
75	150	150	150	150	150	175
100	200	200	200	200	200	250
150	300	300	300	300	300	350
200	400	400	400	400	400	500
250	500	500	500	500	500	600
300	600	600	600	600	600	700
400	800	800	800	800	800	900
500	1000	1000	1000	1000	1000	1200
600	1200	1200	1200	1200	1200	1400
750	1500	1500	1500	1500	1500	1800

说明

- 断路器的额定电流按电容器额定电流的约150%选定；
- 用于切换功率因数调整用电容器的时候，请另外安装电磁接触器进行投切操作；
- 主断路器的额定电流，先按上表中由分支回路电容器求出总电容器的容量，再以电容器个数1来选定；
- 多个电容器并联使的用情况下，务必请加装电抗器；
- 上表所示为50Hz和60Hz时。

13. 选择性断路组合

组合主断路器以便协调分支断路器，确保进行选择性断路。分支断路器安装点选择性断路的分断能力（sym kA）如下所示。

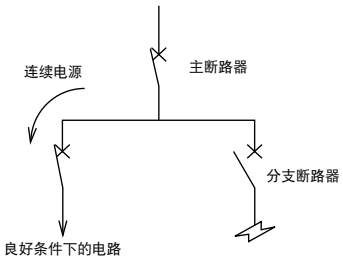

表 3-25-1 选择性断路组合表

400V AC

sym. kA

	主断路器 / 单位单元分断能力 / 分路断路器	Icu (kA)	NF125-SEV	NF125-HEV	NF250-SEV	NF250-HEV	NF400-SEW	NF400-HEW	NF630-SEW	NF630-HEW	NF800-CEW	NF800-SEW	NF800-HEW	NF1000-SEW NF1250-SEW	NF1600-SEW
			36	75	36	75	50	70	50	70	36	50	70	85	85
NF·S·L·H·NV·S·H	NF32-SV	2.5	1.5	1.5	2.5	2.5	2.5	2.5	2.5	2.5	2.5	2.5	2.5	2.5	2.5
	NV32-SV	5	—	—	—	—	5	5	5	5	5	5	5	5	5
	NF63-SV NV63-SV	7.5	1.5	1.5	2.5	2.5	7.5	7.5	7.5	7.5	7.5	7.5	7.5	7.5	7.5
	NF63-HV NV63-HV	10	1.5	1.5	2.5	2.5	7.5	7.5	10	10	10	10	10	10	10
	NV125-SV	30	—	—	2.5	2.5	5	5	10	10	10	10	10	22	22
	NF125-SEV NV125-SEV	36	—	—	2.5	2.5	5	5	10	10	10	10	10	22	22
	NF125-SXV	36	—	—	2.5	2.5	5	5	10	10	10	10	10	22	22
	NF125-SGV	36	—	—	2.5	2.5	7.5	7.5	15	15	15	15	15	36	36
	NF125-LXV	50	—	—	2.5	2.5	5	5	10	10	10	10	10	22	22
	NF125-LGV	50	—	—	2.5	2.5	7.5	7.5	15	15	15	15	15	42	42
	NV125-HV	50	—	—	2.5	2.5	7.5	7.5	18	18	18	18	18	50	50
	NF125-HXV	75	—	—	2.5	2.5	5	5	10	10	15	15	15	22	22
	NF125-HGV	75	—	—	2.5	2.5	7.5	7.5	15	15	15	15	15	42	42
	NF160-SXV	36	—	—	—	—	5	5	10	10	10	10	10	22	22
	NF160-SGV	36	—	—	—	—	6.4	6.4	10	10	10	10	10	25	25
	NF160-LXV	50	—	—	—	—	5	5	10	10	15	15	15	22	22
	NF160-LGV	50	—	—	—	—	6.4	6.4	10	10	15	15	15	25	25
	NF160-HXV	75	—	—	—	—	5	5	10	10	15	15	15	22	22
	NF160-HGV	75	—	—	—	—	6.4	6.4	10	10	15	15	15	25	25
	NF250-SEV NV250-SV NV250-SEV	36	—	—	—	—	—	—	10	10	10	10	10	22	22
	NF250-SXV	36	—	—	—	—	—	—	10	10	10	10	10	22	22
	NF250-SGV	36	—	—	—	—	—	—	10	10	10	10	10	25	25
	NF250-LXV	50	—	—	—	—	—	—	10	10	15	15	15	22	22
	NF250-LGV	50	—	—	—	—	—	—	10	10	15	15	15	25	25
	NF250-HEV NV250-HV NV250-HEV	75	—	—	—	—	—	—	10	10	10	10	10	22	22
	NF250-HXV	75	—	—	—	—	—	—	10	10	15	15	15	22	22
	NF250-HGV	75	—	—	—	—	—	—	10	10	15	15	15	25	25
	NF400-SW NV400-SW	45	—	—	—	—	—	—	—	—	13	13	13	20	20
	NF400-SEW NV400-SEW	50	—	—	—	—	—	—	9.5	9.5	13	13	13	20	20
	NF400-HEW NV400-HEW	70	—	—	—	—	—	—	9.5	9.5	10	10	10	20	20
	NF400-REW	125	—	—	—	—	—	—	9.5	9.5	10	10	10	20	20
	NF630-SW NF630-SEW NV630-SW NV630-SEW	50	—	—	—	—	—	—	—	—	—	—	—	20	20
	NF630-HEW NV630-HEW	70	—	—	—	—	—	—	—	—	—	—	—	20	20
NF·C·NV·C	NF63-CV NV63-CV	5	1.5	1.5	2.5	2.5	5	5	5	5	5	5	5	5	5
	NV125-CV	10	—	—	2.5	2.5	5	5	10	10	10	10	10	10	10
	NF125-CXV NF250-CXV NV250-CV	25	—	—	—	—	—	—	7.5	7.5	7.5	7.5	7.5	15	15
	NF400-CW NV400-CW	36	—	—	—	—	—	—	—	—	13	13	13	20	20
	NF630-CW NV630-CW	36	—	—	—	—	—	—	—	—	—	—	—	20	20
NF·R	NF125-RGV	150	—	—	2.5	2.5	15	15	30	30	30	42	50	85	85
	NF250-RGV	150	—	—	—	—	—	—	15	15	15	25	25	85	85

注：主断路器的额定电流为最大值。

230V AC

sym. kA

	主断路器 / 单位单元分断能力 / 分路断路器	Icu (kA)	NF125-SEV	NF125-HEV	NF250-SEV	NF250-HEV	NF400-SEW	NF400-HEW	NF630-SEW	NF630-HEW	NF800-CEW	NF800-SEW	NF800-HEW	NF1000-SEW NF1250-SEW	NF1600-SEW
			50	100	85	100	85	100	85	100	50	85	100	125	125
NF·S·L·H·NV·S·H	NF32-SV	7.5	1.5	1.5	2.5	2.5	5.0	5.0	7.5	7.5	7.5	7.5	7.5	7.5	7.5
	NV32-SV	10	—	—	—	—	10	10	10	10	10	10	10	10	10
	NF63-SV NV63-SV	15	1.5	1.5	2.5	2.5	10	10	10	10	10	10	10	10	10
	NF63-HV NV63-HV	25	1.5	1.5	2.5	2.5	10	10	20	20	25	25	25	25	25
	NF125-SEV NV125-SV NV125-SEV	50	—	—	2.5	2.5	7.5	7.5	15	15	18	18	18	18	50
	NF125-SXV	75	—	—	2.5	2.5	7.5	7.5	15	15	18	18	18	18	50
	NF125-SGV	85	—	—	2.5	2.5	7.5	7.5	15	15	18	18	18	18	85
	NF125-LXV	90	—	—	2.5	2.5	7.5	7.5	15	15	18	18	18	18	50
	NF125-LGV	90	—	—	2.5	2.5	7.5	7.5	15	15	18	18	18	18	85
	NV125-HV	100	—	—	2.5	2.5	10	10	25	25	35	35	35	35	100
	NF125-HXV	100	—	—	2.5	2.5	7.5	7.5	15	15	18	18	18	18	50
	NF125-HGV	100	—	—	2.5	2.5	7.5	7.5	15	15	18	18	18	18	85
	NF160-SXV NF160-SGV	85	—	—	—	—	6.4	6.4	10	10	10	10	10	10	50
	NF160-LXV NF160-LGV	90	—	—	—	—	6.4	6.4	10	10	10	10	10	10	50
	NF160-HXV NF160-HGV	100	—	—	—	—	6.4	6.4	10	10	10	10	10	10	50
	NF250-SEV NV250-SV NV250-SEV	85	—	—	—	—	—	—	10	10	10	10	10	10	50
	NF250-SXV NF250-SGV	85	—	—	—	—	—	—	10	10	10	10	10	10	50
	NF250-LXV NF250-LGV	90	—	—	—	—	—	—	10	10	10	10	10	10	50
	NF250-HEV NV250-HV NV250-HEV	100	—	—	—	—	—	—	10	10	10	10	10	10	50
	NF250-HXV NF250-HGV	100	—	—	—	—	—	—	10	10	10	10	10	10	50
	NF400-SW NV400-SW	85	—	—	—	—	—	—	—	—	13	13	13	13	20
	NF400-SEW NV400-SEW	85	—	—	—	—	—	—	—	—	13	13	13	13	20
	NF400-HEW NV400-HEW	100	—	—	—	—	—	—	—	—	13	13	13	13	20
	NF400-REW	150	—	—	—	—	—	—	9.5	9.5	13	13	13	13	20
	NF630-SW NF630-SEW NV630-SW NV630-SEW	85	—	—	—	—	—	—	—	—	—	—	—	—	20
	NF630-HEW NV630-HEW	100	—	—	—	—	—	—	—	—	—	—	—	—	20
NF·C·NV·C	NF63-CV NV63-CV	7.5	1.5	1.5	2.5	2.5	7.5	7.5	7.5	7.5	7.5	7.5	7.5	7.5	7.5
	NV125-CV	30	—	—	2.5	2.5	7.5	7.5	10	15	15	15	15	15	25
	NV250-CV	36	—	—	—	—	—	—	7.5	7.5	7.5	7.5	7.5	7.5	25
	NF125-CXV NF250-CXV	40	—	—	—	—	—	—	7.5	7.5	7.5	7.5	7.5	7.5	25
	NF400-CW NV400-CW	50	—	—	—	—	—	—	—	—	13	13	13	13	20
	NF630-CW NV630-CW	50	—	—	—	—	—	—	—	—	—	—	—	—	20
NF·R	NF125-RGV	150	—	—	2.5	2.5	22	22	65	65	50	85	85	85	125
	NF250-RGV	150	—	—	—	—	—	—	—	—	18	50	50	50	125
BH	BH-D6 BH-D6J	6	—	—	2.5	2.5	6	6	6	6	6	6	6	6	6
	BH-D10	6	—	—	2.5	2.5	7.5	7.5	7.5	10	10	10	10	10	10

注1：主断路器的额定电流为最大值。
注2：分路断路器的额定电流为50A以下。

表 3-25-2 400V AC

sym. kA

主断路器 / 单位单元分断能力 / 分路断路器	Icu (kA)	电子式 MCCB													
		NF125-SEV	NF125-HEV	NF250-SEV	NF250-HEV	NF400-SEW	NF400-HEW	NF630-SEW	NF630-HEW	NF800-CEW	NF800-SEW	NF800-HEW	NF1000-SEW	NF1250-SEW	NF1600-SEW
		36	75	36	75	50	70	50	70	36	50	70	85	85	85
NFC30-MX	5	1.5	1.5	2.5	2.5	5	5	5	5	5	5	5	5	5	5
NFC60-CMXA	5	1.5	1.5	2.5	2.5	5	5	5	5	5	5	5	5	5	5
NFC60-SMXA	7.5	1.5	1.5	2.5	2.5	5	5	7.5	7.5	7.5	7.5	7.5	7.5	7.5	7.5
NFC60-HMXA	10	1.5	1.5	2.5	2.5	7.5	7.5	10	10	10	10	10	10	10	10
NFC100-CMXA	10	—	—	2.5	2.5	5	5	10	10	10	10	10	10	10	10
NFC100-SMXA	25	—	—	2.5	2.5	5	5	10	10	10	10	10	10	10	22
NFC100-HMXA	36	—	—	2.5	2.5	5	5	10	10	10	10	10	18	18	36
NFC160-CMXA	15	—	—	—	—	—	—	7.5	7.5	7.5	7.5	7.5	7.5	7.5	15
NFC160-SMXA	25	—	—	—	—	—	—	7.5	7.5	7.5	7.5	7.5	10	10	18
NFC160-HMXA	36	—	—	—	—	—	—	7.5	7.5	7.5	7.5	7.5	10	10	20
NFC250-CMXA	15	—	—	—	—	—	—	7.5	7.5	7.5	7.5	7.5	7.5	7.5	15
NFC250-SMXA	25	—	—	—	—	—	—	7.5	7.5	7.5	7.5	7.5	10	10	22
NFC250-HMXA	36	—	—	—	—	—	—	7.5	7.5	7.5	7.5	7.5	10	10	22

注：主断路器的瞬时脱扣特性设定为最大值。

表 3-25-3 230V AC

sym. kA

主断路器 / 单位单元分断能力 / 分路断路器	Icu (kA)	电子式 MCCB													
		NF125-SEV	NF125-HEV	NF250-SEV	NF250-HEV	NF400-SEW	NF400-HEW	NF630-SEW	NF630-HEW	NF800-CEW	NF800-SEW	NF800-HEW	NF1000-SEW	NF1250-SEW	NF1600-SEW
		50	100	85	100	85	100	85	100	50	85	100	125	125	125
NFC30-MX	7.5	1.5	1.5	2.5	2.5	5	5	7.5	7.5	7.5	7.5	7.5	7.5	7.5	7.5
NFC60-CMXA	7.5	1.5	1.5	2.5	2.5	7.5	7.5	7.5	7.5	7.5	7.5	7.5	7.5	7.5	7.5
NFC60-SMXA	10	1.5	1.5	2.5	2.5	5	5	7.5	7.5	7.5	7.5	7.5	10	10	10
NFC60-HMXA	25	1.5	1.5	2.5	2.5	5	5	7.5	7.5	7.5	7.5	7.5	10	10	10
NFC100-CMXA	25	—	—	2.5	2.5	7.5	7.5	10	10	10	10	10	15	15	15
NFC100-SMXA	50	—	—	2.5	2.5	7.5	7.5	15	15	18	18	18	18	18	35
NFC100-HMXA	65	—	—	2.5	2.5	7.5	7.5	15	15	18	18	18	18	18	50
NFC160-CMXA	30	—	—	—	—	—	—	7.5	7.5	7.5	7.5	7.5	7.5	7.5	20
NFC160-SMXA	50	—	—	—	—	—	—	10	10	10	10	10	10	10	20
NFC160-HMXA	85	—	—	—	—	—	—	10	10	10	10	10	10	10	20
NFC250-CMXA	30	—	—	—	—	—	—	7.5	7.5	7.5	7.5	7.5	7.5	7.5	20
NFC250-SMXA	50	—	—	—	—	—	—	10	10	10	10	10	10	10	20
NFC250-HMXA	85	—	—	—	—	—	—	10	10	10	10	10	10	10	20

表 3-25-4 低压空气断路器 AE-SW 系列的选择性断路组合表

400V AC

sym. kA

分路断路器		Icu (kA)	低压空气断路器 AE-SW											
主断路器 / 单位单元分断能力			AE630-SW	AE1000-SW	AE1250-SW	AE1600-SW	AE2000-SWA	AE2000-SW	AE2500-SW	AE3200-SW	AE4000-SWA	AE4000-SW	AE5000-SW	AE6300-SW
			65	65	65	65	65	100	100	100	100	130	130	130
NF-S・NV-S・NF-L・NF-H・NV-H	NF32-SV	5	5	5	5	5	5	5	5	5	5	5	5	5
	NV32-SV	5	5	5	5	5	5	5	5	5	5	5	5	5
	NF63-SV NV63-SV	7.5	7.5	7.5	7.5	7.5	7.5	7.5	7.5	7.5	7.5	7.5	7.5	7.5
	NF63-HV NV63-HV	10	9 (10)	10	10	10	10	10	10	10	10	10	10	10
	NV125-SV	30	7 (30)	20 (30)	25 (30)	30	30	30	30	30	30	30	30	30
	NF125-SEV	36	7 (36)	20 (36)	25 (36)	30 (36)	36	36	36	36	36	36	36	36
	NF125-SXV	36	7 (36)	20 (36)	25 (36)	36	36	36	36	36	36			
	NF125-SGV	36	9 (36)	20 (36)	36	36	36	36	36	36	36	36	36	36
	NF125-LXV	50	7 (50)	20 (50)	25 (50)	42 (50)	50	50	50	50	50			
	NF125-LGV	50	9 (50)	20 (50)	36 (50)	50	50	50	50	50	50	50	50	50
	NV125-HV	50	9 (50)	30 (50)	50	50	50	50	50	50	50	50	50	50
	NF125-HXV	75	7 (65)	20 (65)	25 (65)	42 (65)	65	75	75	75	75			
	NF125-HGV	75	9 (65)	20 (65)	36 (65)	65	65	75	75	75	75	75	75	75
	NF160-SXV	36	7 (36)	14 (36)	19 (36)	25 (36)	25 (36)	36	36	36	36			
	NF160-SGV	36	9 (36)	15 (36)	25 (36)	36	36	36	36	36	36	36	36	36
	NF160-LXV	50	7 (50)	15 (50)	25 (50)	42 (50)	42 (50)	50	50	50	50			
	NF160-LGV	50	9 (50)	15 (50)	25 (50)	42 (50)	42 (50)	50	50	50	50	50	50	50
	NF160-HXV	75	7 (65)	15 (65)	25 (65)	42 (65)	42 (65)	75	75	75	75			
	NF160-HGV	75	9 (65)	15 (65)	25 (65)	42 (65)	42 (65)	75	75	75	75	75	75	75
	NF250-SEV NV250-SV	36	7 (36)	14 (36)	19 (36)	25 (36)	25 (36)	36	36	36	36	36	36	36
	NF250-SXV	36	7 (36)	14 (36)	19 (36)	25 (36)	25 (36)	36	36	36	36			
	NF250-SGV	36	7 (36)	15 (36)	25 (36)	36	36	36	36	36	36	36	36	36
	NF250-LXV	50	7 (50)	15 (50)	25 (50)	42 (50)	42 (50)	50	50	50	50			
	NF250-LGV	50	7 (50)	15 (50)	25 (50)	42 (50)	42 (50)	50	50	50	50	50	50	50
	NF250-HEV NV250-HV	75	7 (65)	15 (65)	25 (65)	42 (65)	42 (65)	75	75	75	75	75	75	75
	NF250-HXV	75	7 (65)	15 (65)	25 (65)	42 (65)	42 (65)	75	75	75	75			
	NF250-HGV	75	7 (65)	15 (65)	25 (65)	42 (65)	42 (65)	75	75	75	75	75	75	75
	NF400-SW NV400-SW	45	—	—	18 (45)	24 (45)	24 (45)	33 (45)	45 (45)	45	45	45	45	45
	NF400-SEW	50	9 (50)	15 (50)	18 (50)	24 (50)	24 (50)	30 (50)	39 (50)	50	50	50	50	50
	NF400-HEW	70	9 (65)	15 (65)	18 (65)	24 (65)	24 (65)	30 (70)	39 (70)	70	70	70	70	70
	NF400-REW	125	9 (65)	15 (65)	18 (65)	24 (65)	24 (65)	30 (75)	39 (75)	80	80	100	100	100
	NF630-SW NV630-SW	50	—	—	—	24 (50)	24 (50)	30 (50)	37 (50)	50	50	50	50	50
	NF630-SEW	50	—	15 (50)	18 (50)	24 (50)	24 (50)	30 (50)	37 (50)	50	50	50	50	50
	NF630-HEW	70	—	15 (65)	18 (65)	24 (65)	24 (65)	30 (70)	37 (70)	48 (70)	48 (70)	70	70	70
	NF630-REW	125	—	15 (65)	18 (65)	24 (65)	24 (65)	30 (75)	37 (75)	48 (75)	48 (75)	75 (100)	75 (100)	75 (100)
	NF800-SEW NV800-SEW	50	—	—	18 (50)	24 (50)	24 (50)	30 (50)	37 (50)	48 (50)	48 (50)	50	50	50
	NF800-HEW	70	—	—	18 (65)	24 (65)	24 (65)	30 (70)	37 (70)	48 (70)	48 (70)	70	70	70
	NF800-REW	125	—	—	18 (65)	24 (65)	24 (65)	30 (75)	37 (75)	48 (75)	48 (75)	75 (100)	75 (100)	75 (100)
NF-C・NV-C	NF63-CV NV63-CV	5	5	5	5	5	5	5	5	5	5	5	5	5
	NV125-CV	10	9 (10)	10	10	10	10	10	10	10	10	10	10	10
	NV250-CV	25	9 (25)	15 (25)	18 (25)	25	25	25	25	25	25	25	25	25
	NF400-CW NV400-CW	36	—	15 (36)	18 (36)	24 (36)	24 (36)	25 (36)	36	36	36	36	36	36
	NF630-CW NV630-CW	36	—	—	—	24 (36)	24 (36)	30 (36)	36	36	36	36	36	36
	NF800-CEW	36	—	—	18 (36)	24 (36)	24 (36)	30 (36)	36	36	36	36	36	36
NF-U	NF125-RGV	150	35 (65)	65	65	65	65	85	85	85	85	130	130	130
	NF250-RGV	150	9 (65)	50 (65)	65	65	65	85	85	85	85	130	130	130

230V AC

sym. kA

分路断路器		Icu (kA)	低压空气断路器 AE-SW											
主断路器 / 单位单元分断能力			AE630-SW	AE1000-SW	AE1250-SW	AE1600-SW	AE2000-SWA	AE2000-SW	AE2500-SW	AE3200-SW	AE4000-SWA	AE4000-SW	AE5000-SW	AE6300-SW
			65	65	65	65	65	100	100	100	100	130	130	130
NF-S・NV-S・NF-L・NF-H・NV-H	NF32-SV	7.5	7.5	7.5	7.5	7.5	7.5	7.5	7.5	7.5	7.5	7.5	7.5	7.5
	NV32-SV	10	9 (10)	10	10	10	10	10	10	10	10	10	10	10
	NF63-SV NV63-SV	15	9 (10)	15	15	15	15	15	15	15	15	15	15	15
	NF63-HV NV63-HV	25	9 (25)	25	25	25	25	25	25	25	25	25	25	25
	NV125-SV	50	9 (50)	45 (50)	50	50	50	50	50	50	50	50	50	50
	NF125-SEV	85	9 (65)	45 (65)	50 (65)	50 (65)	50 (65)	85	85	85	85	85	85	85
	NF125-SXV	75	9 (65)	45 (65)	65	65	65	75	75	75	75			
	NF125-SGV	85	16 (65)	45 (65)	65	65	65	85	85	85	85	85	85	85
	NF125-LXV	90	9 (65)	45 (65)	50 (65)	50 (65)	50 (65)	85	85	85	85			
	NF125-LGV	90	16 (65)	45 (65)	65	65	65	85	85	85	85	90	90	90
	NF125-HXV	100	9 (65)	45 (65)	50 (65)	50 (65)	50 (65)	85	85	85	85			
	NV125-HV	100	9 (65)	50 (65)	65	65	65	100	100	100	100	100	100	100
	NF125-HGV	100	16 (65)	45 (65)	65	65	65	85	85	85	85	100	100	100
	NF160-SXV	85	9 (65)	20 (65)	22 (65)	42 (65)	42 (65)	50 (85)	85	85	85			
	NF160-SGV	85	9.4 (65)	25 (65)	40 (65)	65	65	85	85	85	85	85	85	85
	NF160-LXV	90	9 (65)	25 (65)	40 (65)	65	65	85	85	85	85			
	NF160-LGV	90	9.4 (65)	25 (65)	40 (65)	65	65	85	85	85	85	90	90	90
	NF160-HXV	100	9 (65)	25 (65)	40 (65)	65	65	85	85	85	85			
	NF160-HGV	100	9.4 (65)	25 (65)	40 (65)	65	65	85	85	85	85	100	100	100
	NF250-SEV NV250-SV	85	9 (65)	20 (65)	22 (65)	42 (65)	42 (65)	50 (85)	85	85	85	85	85	85
	NF250-SXV	85	9 (65)	20 (65)	22 (65)	42 (65)	42 (65)	50 (85)	85	85	85			
	NF250-SGV	85	9.4 (65)	25 (65)	40 (65)	65	65	85	85	85	85	85	85	85
	NF250-LXV	90	9 (65)	25 (65)	40 (65)	65	65	85	85	85	85			
	NF250-LGV	90	9.4 (65)	25 (65)	40 (65)	65	65	85	85	85	85	90	90	90
	NF250-HEV NV250-HV	100	9 (65)	25 (65)	40 (65)	65	65	85	85	85	85	100	100	100
	NF250-HXV	100	9 (65)	25 (65)	40 (65)	65	65	85	85	85	85			
	NF250-HGV	100	9.4 (65)	25 (65)	40 (65)	65	65	85	85	85	85	100	100	100
	NF400-SW NV400-SW	85	—	—	20 (65)	30 (65)	30 (65)	48 (75)	70 (75)	85	85	85	85	85
	NF400-SEW	85	9 (65)	15 (65)	20 (65)	30 (65)	30 (65)	48 (75)	70 (75)	85	85	85	85	85
	NF400-HEW	100	9 (65)	15 (65)	20 (65)	30 (65)	30 (65)	48 (75)	70 (75)	85	85	100	100	100
	NF400-REW	150	9 (65)	15 (65)	20 (65)	30 (65)	30 (65)	48 (75)	70 (75)	85	85	130	130	130
	NF630-SW NV630-SW	85	—	—	—	24 (65)	24 (65)	30 (75)	40 (75)	60 (75)	60 (75)	75 (85)	75 (85)	75 (85)
	NF630-SEW	85	—	15 (65)	18 (65)	24 (65)	24 (65)	30 (75)	40 (75)	60 (75)	60 (75)	75 (85)	75 (85)	75 (85)
	NF630-HEW	100	—	15 (65)	18 (65)	24 (65)	24 (65)	30 (75)	40 (75)	60 (75)	60 (75)	75 (100)	75 (100)	75 (100)
	NF630-REW	150	—	15 (65)	18 (65)	24 (65)	24 (65)	30 (75)	40 (75)	60 (75)	60 (75)	75 (100)	75 (100)	75 (100)
	NF800-SEW NV800-SEW	85	—	—	18 (65)	24 (65)	24 (65)	30 (75)	40 (75)	60 (75)	60 (75)	75 (85)	75 (85)	75 (85)
	NF800-HEW	100	—	—	18 (65)	24 (65)	24 (65)	30 (75)	40 (75)	60 (75)	60 (75)	75 (100)	75 (100)	75 (100)
	NF800-REW	150	—	—	18 (65)	24 (65)	24 (65)	30 (75)	40 (75)	60 (75)	60 (75)	75 (100)	75 (100)	75 (100)
NF-C・NV-C	NF63-CV NV63-CV	7.5	7.5	7.5	7.5	7.5	7.5	7.5	7.5	7.5	7.5	7.5	7.5	7.5
	NV125-CV	30	9 (30)	15 (30)	18 (30)	24 (30)	24 (30)	30	30	30	30	30	30	30
	NV250-CV	36	9 (36)	15 (36)	18 (36)	24 (36)	24 (36)	36	36	36	36	36	36	36
	NF400-CW NV400-CW	50	—	15 (50)	20 (50)	27 (50)	27 (50)	42 (50)	50	50	50	50	50	50
	NF630-CW NV630-CW	50	—	—	—	24 (50)	24 (50)	30 (50)	40 (50)	50	50	50	50	50
	NF800-CEW	50	—	—	18 (50)	24 (50)	24 (50)	30 (50)	40 (50)	50	50	50	50	50
NF-U	NF125-RGV	150	65	65	65	65	65	85	85	85	85	130	130	130
	NF250-RGV	150	9 (65)	65	65	65	65	85	85	85	85	130	130	130

注：*1 表内值为 AE-SW 系列空气断路器和分路断路器的最大额定电流，选择性协调保护应用于 AE-SW 系列空气断路器瞬时启动电流值设为最大时。
*2 括号中的数字用于带 MCR 的 AE-SW（当设定 MCR 时）。

400V AC

sym. kA

主断路器 / 单位单元分断能力 / 分路断路器	Icu (kA)	低压空气断路器								
		AE630-SW	AE1000-SW	AE1250-SW	AE1600-SW	AE2000-SWA	AE2000-SW	AE2500-SW	AE3200-SW	AE4000-SWA
		65	65	65	65	65	100	100	100	100
NFC30-SMX	5	5	5	5	5	5	5	5	5	5
NFC60-CMXA	5	5	5	5	5	5	5	5	5	5
NFC60-SMXA	7.5	7.5	7.5	7.5	7.5	7.5	7.5	7.5	7.5	7.5
NFC60-HMXA	10	9(10)	10	10	10	10	10	10	10	10
NFC100-CMXA	10	9(10)	10	10	10	10	10	10	10	10
NFC100-SMXA	25	7(25)	20(25)	25	25	25	25	25	25	25
NFC100-HMXA	36	7(36)	20(36)	25(36)	36	36	36	36	36	36
NFC160-CMXA	15	9(15)	15	15	15	15	15	15	15	15
NFC160-SMXA	25	7(25)	14(25)	19(25)	25	25	25	25	25	25
NFC160-HMXA	36	7(36)	14(36)	19(36)	25(36)	25(36)	36	36	36	36
NFC250-CMXA	15	9(15)	15	15	15	15	15	15	15	15
NFC250-SMXA	25	7(25)	14(25)	19(25)	25	25	25	25	25	25
NFC250-HMXA	36	7(36)	14(36)	19(36)	25(36)	25(36)	36	36	36	36

注：*1 主断路器和分路断路器均设定为最大值，在主路断路器最大顺次起动设定时的选择性分断。
*2 括号内的数字是 AE-SW 系列的智能脱扣器带 MCR 时（设定为 MCR 侧时）的值。

230V AC

sym. kA

主断路器 / 单位单元分断能力 / 分路断路器	Icu (kA)	低压空气断路器								
		AE630-SW	AE1000-SW	AE1250-SW	AE1600-SW	AE2000-SWA	AE2000-SW	AE2500-SW	AE3200-SW	AE4000-SWA
		65	65	65	65	65	100	100	100	100
NFC30-SMX	7.5	7.5	7.5	7.5	7.5	7.5	7.5	7.5	7.5	7.5
NFC60-CMXA	7.5	7.5	7.5	7.5	7.5	7.5	7.5	7.5	7.5	7.5
NFC60-SMXA	10	9(10)	10	10	10	10	10	10	10	10
NFC60-HMXA	25	9(25)	15(25)	18(25)	25	24(25)	25	25	25	25
NFC100-CMXA	25	9(25)	15(25)	18(25)	25	25	25	25	25	25
NFC100-SMXA	50	9(50)	30(50)	42(50)	50	50	50	50	50	50
NFC100-HMXA	65	9(65)	30(65)	35(65)	65	65	65	65	65	65
NFC160-CMXA	30	9(30)	15(30)	18(30)	24(30)	24(30)	30	30	30	30
NFC160-SMXA	50	9(50)	15(50)	18(50)	25(50)	25(50)	35(50)	50	50	50
NFC160-HMXA	85	9(65)	18(65)	22(65)	40(65)	40(65)	50(65)	85	85	85
NFC250-CMXA	30	9(30)	15(30)	18(30)	24(30)	24(30)	24(30)	30	30	30
NFC250-SMXA	50	9(50)	18(50)	22(50)	25(50)	25(50)	35(50)	50	50	50
NFC250-HMXA	85	9(65)	18(65)	22(65)	40(65)	40(65)	50(65)	85	85	85

注：*1 主断路器和分路断路器均设定为最大值，在主路断路器最大顺次起动设定时的选择性分断。
*2 括号内的数字是 AE-SW 系列的智能脱扣器带 MCR 时（设定为 MCR 侧时）的值。

14. 串联断路组合

下表显示了能够实现串联断路及串联分断能力的断路器组合（对称值，sym kA）。
判断标准为 IEC 60947-2。

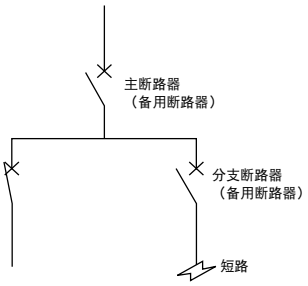

表 3-26-1 400V AC

sym. kA

分路断路器	主断路器 / 单位单元分断能力		NF-S • NV-S • NF-H • NV-H																																NF-C • NV-C				NF-U	
		Icu (kA)	NV125-SV	NF125-SXV	NF125-SGV	NF125-LXV	NF125-LGV	NV125-HV	NF125-HXV	NF125-HGV	NF160-SXV	NF160-SGV	NF160-LXV	NF160-LGV	NF160-HXV	NF160-HGV	NF250-SV，NV250-SV	NF250-SXV	NF250-SGV	NF250-LXV	NF250-LGV	NF250-HV，NV250-HV	NF250-HXV	NF250-HGV	NF400-SW，NV400-SW	NF400-HEW，NV400-HEW	NF400-REW	NF630-SW，NV630-SW	NF630-HEW，NV630-HEW	NF630-REW	NF800-SEW，NV800-SEW	NF800-HEW，NV800-HEW	NF800-REW	NF1000-SEW，NF1250-SEW，NF1600-SEW	NF250-CV，NV250-CV	NF400-CW，NV400-CW	NF630-CW，NV630-CW	NF800-CEW	NF125-RGV，NV125-RGV	NF250-RGV
			30	36	36	50	50	50	75	75	36	36	50	50	75	75	36	36	36	50	50	75	75	75	45	70	125	50	70	125	50	70	125	85	25	36	36	36	150	150
NF S．L．H．NV S．H	NF32-SV	2.5	10	10	14	10	14	14	14	14	5	5	5	5	5	5	5	5	5	5	5	5	5	5	—	—	—	—	—	—	—	—	—	—	5	—	—	—	35	35
	NV32-SV	5	14	14	14	14	14	14	14	14	10	10	10	10	10	10	10	10	10	10	10	10	10	10	7.5	7.5	7.5	7.5	7.5	7.5	—	—	—	—	—	—	—	—	50	35
	NF63-SV	7.5	14	14	20	15	20	20	20	20	15	15	15	15	15	15	15	15	15	15	15	15	15	15	15	10	10	10	10	10	10	10	10	—	—	10	10	—	50	50
	NV63-SV	7.5	14	14	14	14	20	20	20	20	10	10	10	10	10	10	10	10	10	10	10	10	10	10	—	—	—	—	—	—	—	—	—	—	—	10	10	—	50	50
	NF63-HV NV63-HV	10	20	20	30	20	30	30	30	30	18	18	18	18	18	18	18	18	18	18	18	18	18	18	15	15	15	14	14	14	—	—	—	—	—	—	—	—	125	50
	NV125-SV	30	—	—	36	42	50	50	50	50	—	36	42	50	50	50	—	—	36	42	50	50	50	50	35	35	35	35	35	35	30	35	35	30	—	—	—	—	125	125
	NF125-SXV	36	—	—	—	42	50	—	50	50	—	—	42	50	50	50	—	—	—	42	50	50	50	50	—	—	—	—	—	—	—	—	—	—	—	—	—	—	125	125
	NF125-SGV	36	—	—	—	—	50	—	—	50	—	—	—	50	—	50	—	—	—	—	50	—	—	50	—	50	50	—	50	50	—	50	50	—	—	—	—	—	125	125
	NF125-LXV NF125-LGV	50	—	—	—	—	—	—	—	—	—	—	—	—	—	—	—	—	—	—	—	—	—	—	—	—	—	—	—	—	—	—	—	—	—	—	—	—	125	125
	NV125-HV	50	—	—	—	—	—	—	—	65	—	—	—	—	—	65	—	—	—	—	—	—	—	65	—	65	65	—	65	65	—	65	65	—	—	—	—	—	125	125
	NF125-HXV NF125-HGV	75	—	—	—	—	—	—	—	—	—	—	—	—	—	—	—	—	—	—	—	—	—	—	—	—	—	—	—	—	—	—	—	—	—	—	—	—	125	125
	NF160-SXV NF160-SGV	36	—	—	—	—	—	—	—	—	—	—	—	—	—	—	—	—	—	—	—	—	—	—	—	50	50	—	50	50	—	50	50	50	—	—	—	—	—	125
	NF160-LXV NF160-LGV	50													—	65							—	65		65	65		65	65		65	65	65						125
	NF160-HXV NF160-HGV	75	—	—	—	—	—	—	—	—	—	—	—	—	—	—	—	—	—	—	—	—	—	—	—	—	—	—	—	—	—	—	—	—	—	—	—	—	—	125
	NV250-SV	36	—	—	—	—	—	—	—	—	—	—	—	—	—	—	—	—	—	—	—	—	—	—	—	50	50	—	50	50	—	50	50	—	—	—	—	—	—	125
	NF250-SXV NF250-SGV	36	—	—	—	—	—	—	—	—	—	—	—	—	—	—	—	—	—	—	—	—	—	—	—	50	50	—	50	50	—	50	50	—	—	—	—	—	—	125
	NF250-LXV NF250-LGV	50																					—	65		65	65		65	65		65	65							125
	NV250-HV	75	—	—	—	—	—	—	—	—	—	—	—	—	—	—	—	—	—	—	—	—	—	—	—	—	—	—	—	—	—	—	—	—	—	—	—	—	—	125
	NF250-HXV NF250-HGV	75	—	—	—	—	—	—	—	—	—	—	—	—	—	—	—	—	—	—	—	—	—	—	—	—	—	—	—	—	—	—	—	—	—	—	—	—	—	125
	NF400-SW NV400-SW	45	—	—	—	—	—	—	—	—	—	—	—	—	—	—	—	—	—	—	—	—	—	—	—	65	65	—	65	65	—	65	65	—	—	—	—	—	—	—
	NF400-SEW NV400-SEW	50	—	—	—	—	—	—	—	—	—	—	—	—	—	—	—	—	—	—	—	—	—	—	—	65	65	—	65	65	—	65	65	—	—	—	—	—	—	—
	NF630-SW NF630-SEW NV630-SW NV630-SEW	50	—	—	—	—	—	—	—	—	—	—	—	—	—	—	—	—	—	—	—	—	—	—	—	—	—	—	65	65	—	65	65	—	—	—	—	—	—	—
NF I C．NV I C	NF63-CV NV63-CV	2.5	10	10	14	10	14	14	14	14	5	5	5	5	5	5	5	5	5	5	5	5	5	5	—	—	—	—	—	—	—	—	—	—	5	—	—	—	35	35
	NF125-CV NF125-CXV NF250-CXV NV125-CV	10	20	20	30	20	30	30	30	30	14	14	14	14	14	14	14	14	14	14	14	14	14	14	14	14	14	14	14	14	14	14	14	—	—	14	14	14	125	50
	NF250-CV NV250-CV	25	—	—	—	—	—	—	—	—	—	—	—	—	—	—	—	—	—	—	—	—	—	—	30	30	30	—	—	—	—	—	—	—	—	—	—	—	—	125
	NF400-CW NV400-CW	36	—	—	—	—	—	—	—	—	—	—	—	—	—	—	—	—	—	—	—	—	—	—	35	35	35	35	35	35	35	35	35	30	—	—	—	—	—	—
	NF630-CW NV630-CW	36	—	—	—	—	—	—	—	—	—	—	—	—	—	—	—	—	—	—	—	—	—	—	—	—	—	42	50	50	42	50	50	42	—	—	—	—	—	—

注：主断路器的额定电流为最大值。

15. 国际标准说明及取得认证一览表

15.1 CCC（中国强制性认证）审批产品

在中国，低压断路器为强制性认证产品。如果将此类产品出口中国或将这些产品销售至中国时，必须通过 CCC 认证。

15.2 UL 和 CSA 审批产品

●UL（担保人实验室）标准：UL 489，UL 1077

UL 是一家美国组织。该组织主要负责建立安全标准，如：UL 标准，负责根据 UL 标准执行安全审核试验，发行审核产品证书以便制造商能够在产品上加盖商品标志。UL 证明标志已在美国广泛使用。一些州及国家要求制造商必须接受 UL 认证。当设备、控制面板及机器出口至美国时，必须通过 UL 认证。通过 UL 认证的产品附有 UL 证明或被列入 UL，表明产品符合 UL 标准（UL 489，UL 1077）。只有通过认证的部件方可应用至出口美国的控制面板及机器。

：**UL 认证**
其它产品及设备部件，参考部件认证。UL 认证产品可用于控制面板、机床及控制装置。

：**UL 清单**
如果为直接卖给最终用户的产品及最终用户直接使用的产品，参见产品认证。这些产品也可用作控制面板、机床及控制装置的嵌入部件。模型的外部尺寸及终端结构可能与标准模型不同。详细说明见 UL 产品页。

●CSA（加拿大标准协会）标准：CSA C22.2 5 号

CSA 标准是 CSA 建立的产品安全标准。在加拿大，根据洲法律规定电气产品的安全性。一些洲法律中规定断路器必须经过 CSA 标准认证。因此，当设备、控制面板及机器出口加拿大时，这些产品必须经过 CSA 认证。通过 UL 认证的产品必须接收试验机构 UL 的 CSA 认证，以便用于出口加拿大的控制面板及机器。SCC 已授权 UL 作为测试、证明及质量认证机构。UL 检验的 CSA 认证产品已经过加拿大各个洲安全规程审批。可以将以下商品标志贴在通过 UL 及 CSA 认证的产品上（同时也允许单独加贴美国及加拿大的标贴）。

：**美国及加拿大认证**
通过试验机构 UL 进行 UL 及 CSA 部件认证

：**美国及加拿大清单**
通过试验机构 UL 进行 UL 及 CSA 部件认证

15.3 根据电气装置及材料安全条例进行产品审批

在日本，根据电气安全条例，塑壳断路器及漏电断路器为特定的电气设施。制造商必须通知合作伙伴接受一致性检验，接受相应的认证，表明产品的 PS-E 标志。

15.4 符合 CE 标识、UKCA 标识

作为符合整合标准的证明，可采用自我声明或第三方认证（TÜV 认证：仅限 CE 标识），
并在产品上表示 CE 标识或 UKCA 标识。

● 符合低电压指令（CE 标识）和低电压法规（UKCA 标识）。

对于在交流 50-1000V 和直流 75-1500V 使用范围内的额定电压下使用的产品，
要求对产品产生的危害和产品受外部影响而可能产生的危害进行保护，以确保安全。

● 符合 RoHS 指令（CE 标识）和 RoHS 有害物质相关法规（UKCA 标识）。

包括对废弃电气电子设备的环保回收和处置在内，以促进人类健康和环境保护的观点，
该条例规定了对电气电子设备中有害物质的使用限制，断路器产品属于第 9 类。（包括工业用途的监测和控制设备）。

● 符合 EMC 指令（CE 标识）和 EMC 法规（UKCA 标识）。

规定产品不得向外部发射强烈的电波，不得受外部电磁波的影响，无熔丝断路器（电子式）和漏电断路器属于 EMC 指令的范围。
该产品是为环境 A 设计的。如果该产品在环境 B 中使用，用户可能需要采取适当的措施来减轻可能会产生的不必要的电磁干扰。

● 符合机械指令（CE 标识）和机械条例（UKCA 标识）。

低压断路器是用于机床和控制装置等设备的部件，不属于机械指令的范围。

● 塑壳断路器及电机保护断路器

断路器表面标有●标志的认证

技术规范	型号	适用的机型和区分	北美安全标志		强制性标志				第三方标志
			UL标准	CSA标准	电气应用及材料安全规范	CCC	CE	UKCA	TÜV莱茵兰
			美国	加拿大	日本	中国	欧洲	英国	德国
		标志	c UL us	c UL us	PS E		CE	UK CA	TÜV Rheinland
一般	C	NFC60-CMXA，NF63-CV，NFC100-CMXA	–		●*3	●	●（自我声明）	●（自我声明）	–
		NFC160-CMXA，NFC250-CMXA	–		–	●	●（自我声明）	●（自我声明）	–
		NF125-CXV，NF250-CXV，NF400-CW，NF630-CW，NF800-CEW	–		–	●	●（自我声明）	●（自我声明）	–
	S	NFC30-SMX，NFC60-SMXA，NF32-SV，NF63-SV，NFC100-SMXA，NFC160-SMXA，NFC250-SMXA	–		●*3	●	●（自我声明）	●（自我声明）	–
		NF125-SEV	–		–	●	●（自我声明）	●（自我声明）	–
		NF125-SXV，NF160-SXV，NF250-SXV	–		–	●	●（自我声明）	●（自我声明）	–
		NF125-SGV，NF160-SGV，NF250-SGV，NF250-SEV	–		–	●	●（自我声明）	●（自我声明）	–
		NF400-SW，NF630-SW NF400-SEW，NF630-SEW NF800-SEW，NF800-SDW	–		–	●	●（自我声明）	●（自我声明）	–
		NF1000-SEW，NF1250-SEW	–		–	●	●（自我声明）	●（自我声明）	–
		NF1600-SEW	–		–	●	●（自我声明）	●（自我声明）	–
	L	NF125-LXV，NF125-LGV，NF125-LEV NF160-LXV，NF160-LGV NF250-LXV，NF250-LGV，NF250-LEV	–		–	●	●（自我声明）	●（自我声明）	–
	H/R	NFC60-HMXA，NF63-HV	–		●*3	●	●（自我声明）	●（自我声明）	–
		NF63-HDV	–		–	●	●（自我声明）*2	●（自我声明）	–
		NFC100-HMXA，NFC160-HMXA，NFC250-HMXA NF125-HXV，NF160-HXV	–		–	●	●（自我声明）	●（自我声明）	–
		NF125-HEV	–		–	●	●（自我声明）	●（自我声明）	–
		NF250-HXV	–		–	●	●（自我声明）	●（自我声明）	–
		NF125-HGV，NF160-HGV，NF250-HGV，NF250-HEV	–		–	●	●（自我声明）	●（自我声明）	–
		NF125-RGV，NF250-RGV	–		–	●	●（自我声明）	●（自我声明）	–
		NF250-HDVA	–		–	●	●（自我声明）	●（自我声明）	–
		NF400-HEW，NF400-REW NF630-HEW，NF630-REW NF800-HEW，NF800-REW	–		–	●	●（自我声明）	●（自我声明）	–
		NF400-HDW	–		–	●	●（自我声明）	●（自我声明）	–
		NF800-HDW	–		–	●	●（自我声明）	●（自我声明）	–
UL	UL 489	NF125-SVU，NF125-HVU	●		●（除125A）	●	●	●（自我声明）	●
		NF250-CVU，NF250-SVU，NF250-HVU	●		–	●	●	●（自我声明）	●

注：*1 除过四极断路器。
*2 50A以下为对象。
*3 不包含NFC30-SMX，NFC60/100/160/250-CMXA，NFC60/100/160/250-SMXA，NFC60-HMXA。

备注：1. 有关KC（韩国认证）标志及其他国家认证，以及船舶认证的产品，请咨询。

● 漏电断路器

断路器表面标有●标志的认证

技术规范	型号	适用的机型和区分	北美安全标志		强制性标志				第三方标志
			UL标准	CSA标准	电气应用及材料安全规范	CCC	CE	UKCA	TÜV莱茵兰
			美国	加拿大	日本	中国	欧洲	英国	德国
		标志	c UL us	c UL us	PS E		CE	UK CA	TÜV Rheinland
一般	C	NV63-CV，NV125-CV	–		●（除125A）	●（除过2P）	●（自我声明）	●（自我声明）	–
		NV250-CV	–		–	●	●	●（自我声明）	●
		NV400-CW，NV630-CW	–		–	●	●（自我声明）	●（自我声明）	–
	S	NV32-SV，NV63-SV	–		●	●	●（自我声明）	●（自我声明）	–
		NV125-SV	–		●（除125A）	●	●（自我声明）	●（自我声明）	–
		NV125-SEV	–		–	●	●（自我声明）	●（自我声明）	–
		NV250-SV	–		–	●	●	●（自我声明）	●
		NV250-SEV	–		–	●	●（自我声明）	●（自我声明）	–
		NV400-SW，NV630-SW NV800-SEW	–		–	●	●（自我声明）	●（自我声明）	–
	H	NV63-HV	–		●	●	●（自我声明）	●（自我声明）	–
		NV125-HV	–		●（除125A）	●	●（自我声明）	●（自我声明）	–
		NV125-HEV	–		–	●	●（自我声明）	●（自我声明）	–
		NV250-HV，NV250-HEV	–		–	●	●（自我声明）	●（自我声明）	–
UL	UL 489	NV125-SVU，NV125-HVU	●		●（除125A）	●	●	●（自我声明）	●
		NV250-CVU，NV250-SVU，NV250-HVU	●		–	●	●	●（自我声明）	●

备注：1. 有关KC（韩国认证）标志及其他国家认证，以及船舶认证的产品，请咨询。

●标志的认证显示在断路器表面
△标志的认证已取得

● 电路保护器

技术规范	型号	适用的机型和区分	北美安全标志		强制性标准				第三方标志
			UL标准	CSA标准	电气应用及材料安全规范	CCC	CE	UKCA	TÜV莱茵兰
			美国	加拿大	日本	中国	欧洲	英国	德国
		标志	c UL us	c UL us	PS E		CE	UK CA	
一般	CP	CP30-BA	●	–	●	● (*1)(*3)	● (EN 60934)(*1) ● (EN 60947-2)(自我声明) ● (EN 60947-3)(*2)	● (EN 60934)(自我声明)(*1) ● (EN 60947-2)(自我声明) ● (EN 60947-3)(自我声明)(*2)	△ (EN 60934) (*1) △ (EN 60947-3) (*2)

注：*1 额定电流为20A的弹簧端子品为非对象。
*2 仅适用于1P SHT。
*3 具有SHT的型号不符合规格。

备注：1. KC（韩国认证）审批产品，请查询详细资料。

● 空气断路器

技术规范	型号	适用的机型	区分	北美安全标志		强制性标准				第三方标志
				UL标准	CSA标准	电气应用及材料安全规范	CCC	CE	UKCA	TÜV莱茵兰
				美国	加拿大	日本	中国	欧洲	英国	德国
			标志	c UL us	c UL us	PS E		CE	UK CA	
IEC	SW	AE630-SW，AE1000-SW AE1250-SW，AE1600-SW AE2000-SWA，AE2000-SW AE2500-SW，AE3200-SW AE4000-SWA，AE4000-SW AE5000-SW，AE6300-SW	IEC 60947-2 或 JIS C 8201-2-1	–		–	–	●（自我声明）	●（自我声明）	–
CCC	SW	AE630-SW，AE1000-SW AE1250-SW，AE1600-SW AE2000-SWA，AE2000-SW AE2500-SW，AE3200-SW AE4000-SWA，AE4000-SW AE5000-SW，AE6300-SW	CCC	–		–	●	●（自我声明）	●（自我声明）	–

● 断路器（船级社）

级别	型号	船级社(*1)					
		NK	LR	ABS	DNV	BV	CCS
		日本	英国	美国	德国	法国	中国
C	NF63-CV	●	●	●	●	●	●
	NF400-CW, NF630-CW	●	●	●	●	●	–
	NF800-CEW	●	●	●	●	●	–
S	NF32-SV, NF63-SV	●	●	●	●	●	●
	NF125-SXV, NF125-SGV NF160-SXV NF250-SXV, NF250-SGV	–	●	●	●	●	●
	NF400-SW, NF630-SW NF400-SEW, NF630-SEW NF800-SEW	●	●	●	●	●	●
	NF1000-SEW, NF1250-SEW	●	●	●	–	–	–
L	NF125-LXV, NF125-LGV NF160-LXV NF250-LXV, NF250-LGV	–	●	●	●	●	●
H/R	NF63-HV	●	●	●	●	●	●
	NF125-HXV, NF125-HGV NF160-HXV, NF250-HXV, NF250-HGV	–	●	●	●	●	●
	NF125-RGV, NF250-RGV	–	●	–	●	●	●
	NF400-HEW, NF400-REW NF630-HEW, NF630-REW NF800-HEW, NF800-REW	●	●	●	●	●	● (HEW) –
AE	AE630-SW, AE1000-SW AE1250-SW, AE1600-SW AE2000-SWA, AE2000-SW AE2500-SW, AE3200-SW AE4000-SWA	●	●	●	●	●	●
	AE4000-SW, AE5000-SW, AE6300-SW	●	●	●	●	●	–
CP	CP30-BA	●(*2)(*3)	–	–	–	–	–

注：*1 具体的船级社的名称标注于每种产品上。
*2 弹簧端子品为非对象。
*3 根据极数或操作特性，某些规格可能不兼容，详情请向我们咨询。

● 微型断路器

技术规范	型号	适用的机型	强制性标准		
			CCC	CE	UKCA
			中国	欧洲	英国
		标志		CE	UK CA
一般	DIN	BH-D6, BH-D6J	●	●（自我声明）	●（自我声明）
		BH-D10	●	●（自我声明）	●（自我声明）
		BH-DN	●	●（自我声明）	●（自我声明）
		BV-D	●	●（自我声明）	●（自我声明）
		BV-DN, BV-DN6	●	●（自我声明）	●（自我声明）
		KB-D	●	●（自我声明）	●（自我声明）

1. 保护目的

通过人体的电流的安全标准是基于下列的生理现象决定的。

- 触电可能会引起次生事故发生的地方：曲线 b 以下的区域
- 触电不会引起次生事故发生的地方：曲线 c1 以下的区域

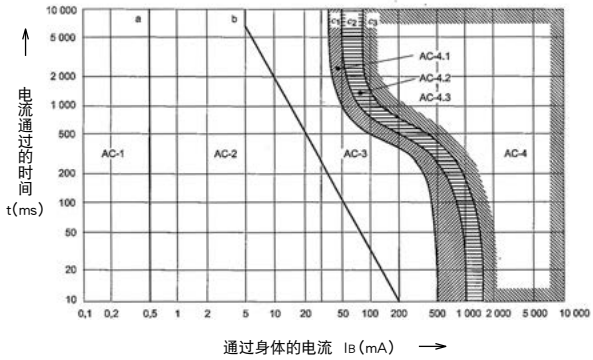

图 3.16 交流电（15Hz 至 100Hz）对人体的影响（IEC/TS 60479-1）

2. 接地方法和选定

根据接地方法，保护目的和负载设备的保护接地电阻值选择额定灵敏度电流。如果线路过长，即使不发生电流漏电，断路器也有可能动作。根据表 3-28，计算漏电电流。在这种情况下，通常选择的灵敏度电流大约为漏电电流的 10 倍。

表 3-27

接地系统类型	TN 系统			TT 系统	IT 系统
	TN-C 系统	TN-S 系统	TN-C-S 系统		
典型设置	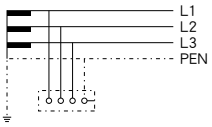	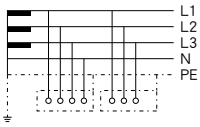	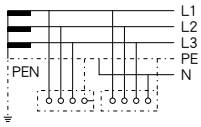	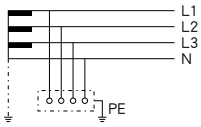	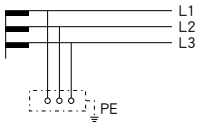
保护情况	接触电压限制在50V之内				
	$Z_s \times I_a \leq 50$ V Z_s：故障回路阻抗（Ω） I_a：在下列时间内电流（A）引起断开装置的自动运行 U_0：标称线对地电压			$R_A \times I_{\Delta n} \leq 50$ V R_A：接地电极和保护保护导体的电阻总和（Ω） $I_{\Delta n}$：额定电流敏感度（A）	$I_d \times R_A \leq 50$ V R_A：接地电极和保护保护导体的电阻总和（Ω） I_d：第一次故障电流（A）
	最大断开时间（秒）				
对地漏电保护器	- MCCBs而非ELCBs	- MCCBs - ELCBs	- MCCBs - ELCBs （TN-C区域中除外）	- ELCBs	- 绝缘监测设备 + ELCBs

U_0 AC	额定分支电路为32A或者更小				其它
	120 V	230 V	400 V	超过400 V	
TN 系统	0.8	0.4	0.2	0.1	5
TT 系统	0.3	0.2	0.07	0.04	1

表 3-28 在采用 600V 的乙烯绝缘线布设 1km Δ 连接的 3 相 200V 线路的情况下的漏电电流

离接地部分的距离 / 接线工作 / 电线尺寸	Ⓐ 4m或者更高	Ⓑ 10cm或者更长	Ⓒ 1.5mm或者更大	Ⓓ 紧密布设
	・与木结构建筑的一楼天花板接线 ・与木结构建筑的二楼以上的高楼层的天花板接线 ・架空布线 （Ⓒ 和 Ⓓ 的情况除外）	・钢筋混凝土建筑 ・在乙烯管道中布线，室外布线采用钢框架 （Ⓒ 和 Ⓓ 的情况除外）	・乙烯管道埋设 ・在钢结构建筑中，乙烯管钢架紧密布设	・在金属管道中布线 ・在金属管中布线
8 mm² 或者更小	0.60 mA/km	1.29 mA/km	19.9 mA/km	100 mA/km
14	0.66	1.44	22.1	110
22	0.72	1.55	23.9	120
38	0.81	1.75	26.9	135
60	0.99	2.14	32.9	165
100	1.14	2.46	37.9	189
150	1.25	2.72	41.8	209
250	1.46	3.16	48.6	243
325	1.52	3.29	50.7	253
500	1.71	3.69	56.8	284

注：*1 橡胶绝缘线（RB）的漏电电流大约为上述值的70%，3芯600伏交联聚乙烯绝缘电线（CV）的漏电电流大约为上述值的50%。
*2 50Hz情况下，其值为上述值的84%。
*3 为了获得其它线路的漏电电流，按照表格3-29中提供的放大率乘以表格3-28中所提供的值。
*4 为了测定线路长度，将NV安装点之后的所有电线长度相加。

表 3-29
漏电电流转化表格

线路类型	放大率
单相100-V线路	0.3
单相3-线200-V线路	0.3
三相415V线路（⅄ 连接）	0.7

3. 额定电压和极数的选定

按照电流电压和类型选择额定电压和极数。下列表格显示了标准电路电压值。然而，即使在特殊电压情况下，如果电压（包括电路电压波动）值达到右栏中所规定的范围，那么漏电保护设备将会运行。

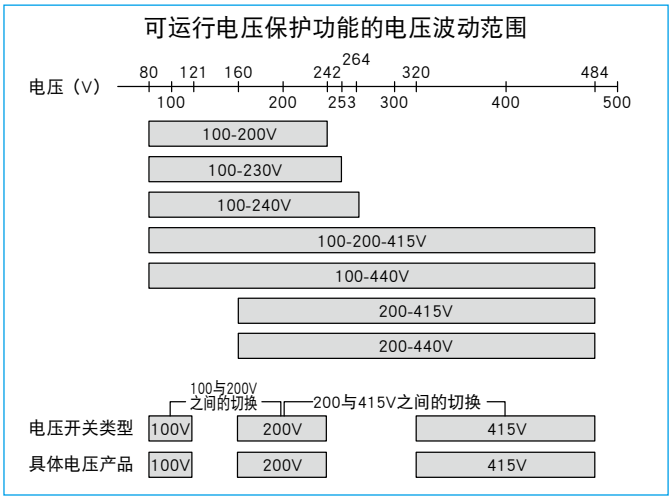

表 3-30

电路类型	单相2线 100或者200V电路	单相3线 100或者200V电路
连接实例	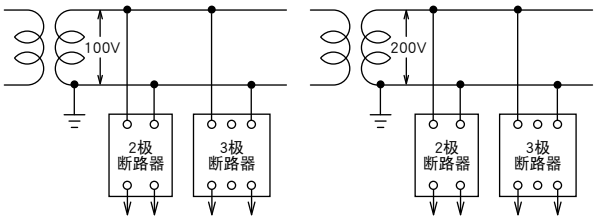	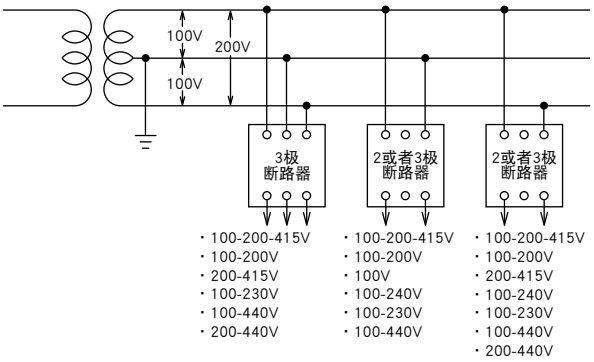

电路类型	3相3线200V电路	3相3线415V电路
连接实例	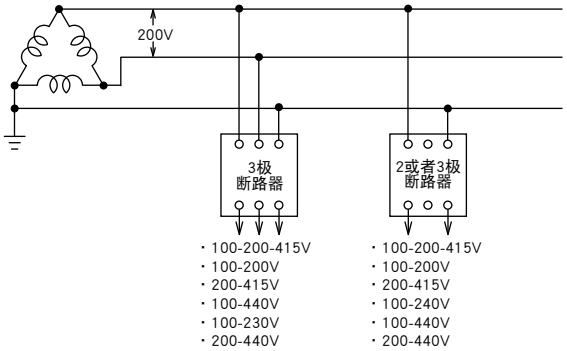	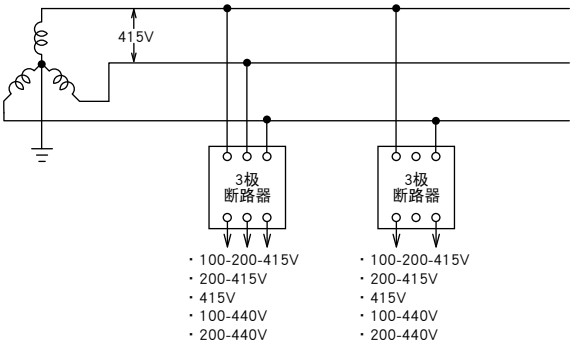

电路类型	3相4线415V电路
连接实例	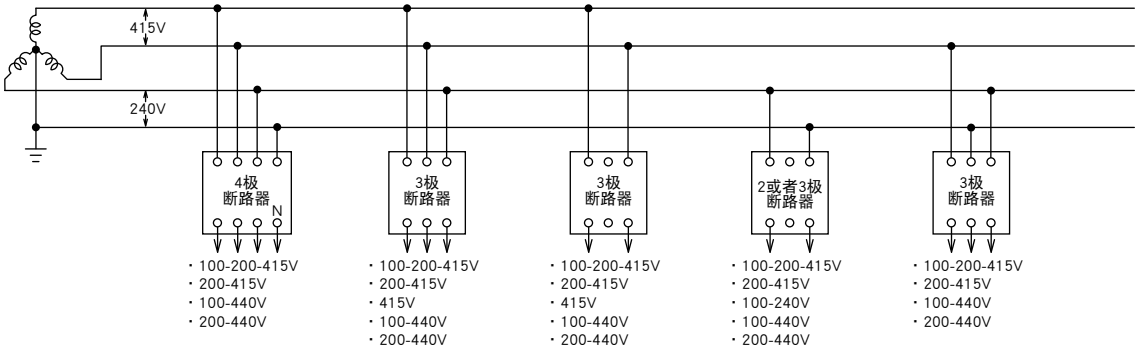

<在选择和连接时应注意>

（1）当将3极断路器用于2极断路器时，只使用右边和左边的极。

（2）对于3相4线415V电路的总线,使用额定电压为415V或者440V的4极断路器，并且将中性极接于右边的N极上

4. 接地故障保护协调性及组合设备

表 3-31

保护类型	详细说明	安装点	组合
选择性仅适用于接地故障断路	●在一般线路中，保护接地电阻相对较大，接地故障电流相对较小。此时，在主电路中安装延时脱扣器，在支路中安装高速脱扣器。	主电路	・延时ELCB
		分电路	高速ELCB
选择性仅适用于接地故障断路及串联短路断路	●接地故障断路选择性如上所述。 ●因为本身特性（在大多数情况中，电路会在接地故障早期断开）所示，很少发生严重的短路故障。当电源连续性可扩展时，可采用相应的保护措施。 （见第72页的组合选择断路）	主电路	・S等级时延ELCB
		分电路	・C等级时延ELCB
选择性适用于接地故障断路及短路断路	●当可在整个故障区域进行选择时，必须采用防护措施。 （见第70页的组合选择断路）	主电路	电子MCCB和时延对地泄漏脱扣器组合
		分电路	・高速ELCB

备注：1. “时延或者高速接地对地漏电脱扣器”指的是漏电继电器。

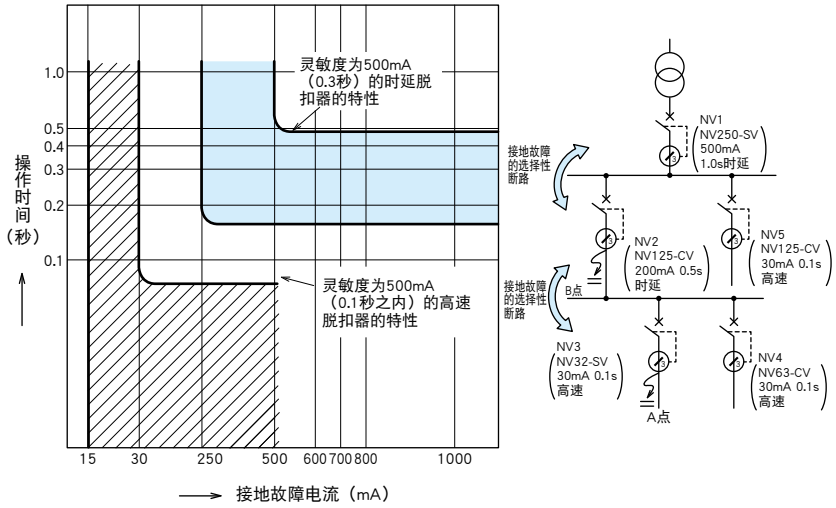

图 3.17 接地故障的时延和高速脱扣器的协调性示例

5. 额定灵敏度电流的选择方法

请根据保护的目的以及负荷设备的保护接地电阻值选择额定灵敏度电流。

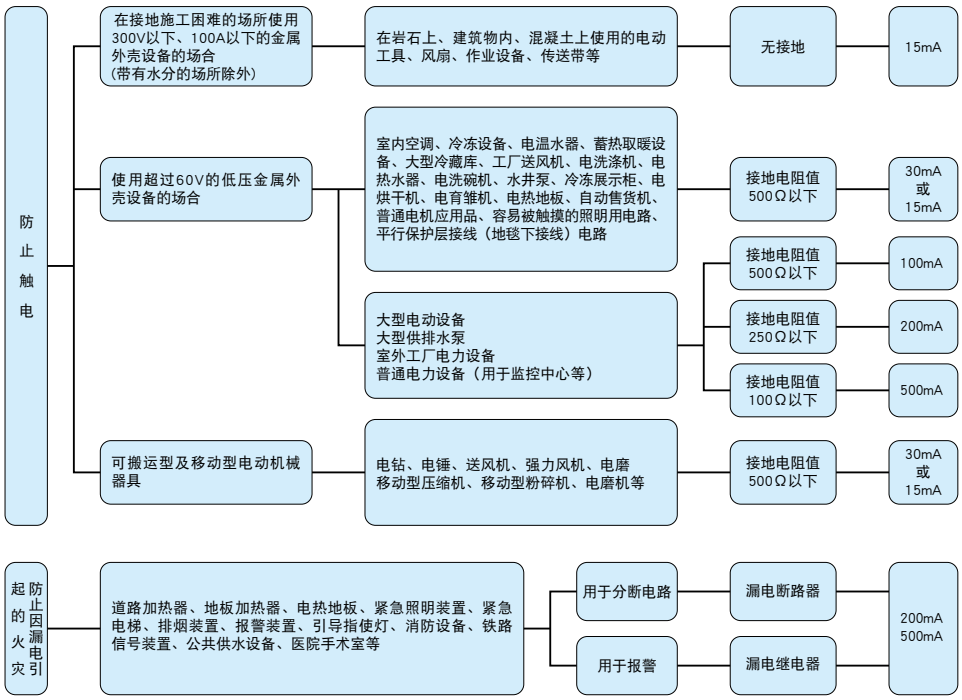

MEMO

4

【安装与连接】

1 安装与连接 86

1) 连接方式 …… 86
2) 连接部件 …… 88
3) 连接部的标准扭矩 …… 89
4) 压接式端子 …… 90
5) 母线 …… 92
6) 电源侧的绝缘距离 …… 93
7) 安装方向的影响 …… 94
8) 电源及负载的连接 …… 94

1. 连接方式

表 4-1 连接

连接类型（编码）			板前接线（F）			板后接线（B）	
			压接端子（AMP-N）	母线端子（BAR）	无焊（BOX）端子（SL）	棒型双头螺栓（B-ST）	圆形双头螺栓（B-ST）
照片			请参见第90页				
MCCB	C·S·L·H	NF32-SV・NF63-CV・NF63-SV・NF63-HV	●	●	–	–	●
		NF63-HDV	●	–	–	–	●
		NFC30-SMX・NFC60-CMXA・NFC60-SMXA・NFC60-HMXA・NFC100-CMXA NFC100-SMXA・NFC100-HMXA・NFC160-CMXA・NFC160-SMXA NFC160-HMXA・NFC250-CMXA・NFC250-SMXA・NFC250-HMXA	●	–	–	–	–
		NF125-CXV・NF125-SXV	●	●	–	●	–
		NF125-SEV・NF125-LEV・NF125-LXV・NF125-HEV・NF125-HXV・NF160-SXV NF160-LXV・NF160-HXV・NF125-SGV・NF125-LGV・NF125-HGV・NF160-SGV NF160-LGV・NF160-SGV・NF250-CXV・NF250-SXV・NF250-LXV・NF250-HXV NF250-SGV・NF250-LGV・NF250-HGV・NF250-SEV・NF250-LEV・NF250-HEV	●	●	–	●	–
		NF250-HDVA (*1)	●	–	–	●	–
		NF400-SW・NF400-SEW・NF400-HEW・NF400-REW・NF400-CW	–	●	–	●	–
		NF630-SW・NF630-SEW・NF630-HEW・NF630-REW・NF630-CW	–	●	–	●	–
		NF800-SEW・NF800-HEW・NF800-REW・NF800-SDW・NF800-CEW					
		NF400-HDW・NF800-HDW					
		NF1000-SEW・NF1250-SEW・NF1600-SEW					
	R	NF125-RGV	●	●	–	●	–
		NF250-RGV	●	●	–	●	–
	UL	NF125-SVU・NF125-HVU	●	●	●	–	–
		NF250-CVU・NF250-SVU・NF250-HVU	●	●	●	–	–
MCB		BH-DN・BH-D6・BH-D6J・KB-D・BV-DN・BV-DN6・BV-D・BH-D10	–	–	●	–	–
ELCB	C·S·H	NV32-SV・NV63-CV・NV63-SV・NV63-HV	●	●	–	–	●
		NV125-CV・NV125-SV・NV125-HV	●	●	–	●	–
		NV125-SEV・NV125-HEV・NV250-CV/SV/HV・NV250-SEV/HEV	●	●	–	●	–
		NV400-SW・NV400-SEW・NV400-HEW・NV400-CW	–	●	–	●	–
		NV630-SW・NV630-SEW・NV630-HEW・NV630-CW			–	●	
		NV800-SEW・NV800-HEW					
	UL	NV125-SVU・NV125-HVU	●	●	●	–	–
		NV250-CVU・NV250-SVU・NV250-HVU					

备注								
形状	接线螺丝种类（A）（壳架尺寸为1000A以上的断路器不提供接线螺丝。）							●绝缘基座（管）用于安装金属板。 ●在各种模式下，棒型双头螺栓的安装位置可旋转90°。垂直安装母线的携流能力大于水平安装的母线，即使母线尺寸相同。
	带有夹紧垫的盘头螺栓		盘头螺栓		螺栓（内六角型）		螺栓	
螺丝尺寸	M5		M8		M8	2×M8	M10	
型号	BH-D6 BH-D6J BH-D10 BH-DN（*2） BV-D BV-DN（*2） BV-DN6（*2） KB-D	NF32-SV 63-CV 63-SV 63-HV 63-HDV NV32-SV 63-CV 63-SV 63-HV NFC30-SMX 60-CMXA 60-SMXA 60-HMXA 100-CMXA(≦50A) 100-SMXA(≦50A) 100-HMXA(≦50A)	NF 125-CXV 125-SXV 125-SVU 125-HVU 63-CV（60, 63A） 63-SV（60, 63A） 63-HV（60, 63A） NFC 60-CMXA（60A） 60-SMXA（60A） 60-HMXA（60A） 100-CMXA（≧60A） 100-SMXA（≧60A） 100-HMXA（≧60A）	NV 63-CV（60, 63A） 63-SV（60, 63A） 63-HV（60, 63A） 125-SVU 125-HVU 125-CV 125-SV 125-HV	NF 125-LXV 125-HXV 160-SXV 160-LXV 160-HXV 250-CXV 250-SXV 250-LXV 250-HXV 125-SEV 125-LEV 125-HEV 125-RGV 250-SEV 250-LEV 250-HEV 250-RGV 250-CVU 250-SVU 250-HVU 250-HDVA NV 125-SEV 125-HEV 250-CV 250-SV 250-HV 250-SEV 250-HEV 250-CVU 250-SVU 250-HVU NFC 160-CMXA 160-SMXA 160-HMXA 250-CMXA 250-SMXA 250-HMXA	NF 800-CEW 800-SEW 800-HEW 800-REW 800-SDW 800-HDW	NV 800-SEW 800-HEW	NF 400-CW 400-SW 400-SEW 400-HEW 400-REW 400-HDW 630-CW 630-SW 630-SEW 630-HEW 630-REW NV 400-CW 400-SW 400-SEW 400-HEW 630-CW 630-SW 630-SEW 630-HEW	
	夹接电线时 ①当线号为5.5mm²以上时，将线划开并连接。 ②当连接线径不同时，如：连接φ1.6线与5.5mm²线，将两种线分别连接至夹紧端子，因为细线易脱落。 ③不得直接紧固硬线及细铜线束，如：φ1.6线与1.25mm²线。							

注：*1 4P的板后接线型(B)为标准配带BTC。
*2 M4平头螺栓(盘头小螺栓)。

	插入式（PM）	
	棒型双头螺栓（PM）	压接端子（PM）
	–	●
	–	●（NF63-HDV 2P）
	–	–
	–	●
	●	–
	–	–
	●	–
	●（NF1600-SEW除外）	–
	–	
	●	
	●	–
	●	–
	–	–
	–	–
	–	–
	–	●
	–	●
	●	–
	●	–
	–	–
	可以仅仅将断路器推入预先连接的端子块。安装断路器，通过安装孔紧固螺丝。 按照孔穴尺寸进行加工时，为确保连接导体、压接端子和安装板之间的绝缘距离，差込端子台与安装板之间会产生间隙。 如果需要减小此间隙时，需要采取粘贴绝缘板等方法，来确保绝缘距离。	

表 4-2 接线螺丝清单（B）

型号		连接类型	板前接线	板后接线	插入式
MCCB	C・S・H	NF400-CW・NF400-SW・NF400-SEW・NF400-HEW・NF400-REW・NF400-HDW・NF630-CW・NF630-SW・NF630-SEW NF630-HEW・NF630-REW・NF800-CEW・NF800-SEW・NF800-HEW・NF800-REW・NF800-SDW・NF800-HDW	M12螺栓		
		NF1000-SEW・NF1250-SEW	M12螺栓		
		NF1600-SEW	M10螺栓		–
ELCB	C・S・H	NV400-SW・NV400-SEW・NV400-HEW・NV400-CW・NV630-SW・NV630-SEW・NV630-HEW・NV630-CW	M12螺栓		
		NV800-SEW・NV800-HEW	M12螺栓		

2. 连接部件

对于上页表中的连接类型，可采用以下连接部件。

表 4-3 背面双头螺栓（B-ST）

型号名称	断路器电极数量	适用型号 MCCB	适用型号 ELCB	订购单位	双头螺栓形状及所包括的主要部件	备注
ST-05SV2	2	NF32-SV, NF63-CV NF63-SV, NF63-HV, NF63-HDV（2P）	NV32-SV，NV63-CV NV63-SV，NV63-HV	单位	★棒型双头螺栓 ●棒型双头螺栓（配有绝缘管） （2极：4颗；3极：6颗；4极：8颗） ●螺柱及螺母	一套安装断路器所需的零件数量。请根据断路器数量订购。
ST-05SV3	3					
ST-05SV4	4	NF63-SV, NF63-HV	—			
ST-1SV3	3	NF125-CXV/SXV	NV125-CV，NV125-SV NV125-HV	单位	★棒型双头螺栓 ●棒型双头螺栓（配有绝缘管） （2极：4颗；3极：6颗；4极：8颗） ●螺柱及螺母	
ST-1SV4	4					
ST-1HV2	2	NF125-SXV（2P）	—			
ST-2SV2	2	NF125-LXV/HXV/SGV/LGV/HGV/RGV/SEV/LEV/HEV NF160-SXV/LXV/HXV/SGV/LGV/HGV NF250-CXV/SXV/LXV/HXV/SGV/LGV/HGV/RGV NF250-SEV/LEV/HEV NF250-HDVA（3P）	—	单位	★棒型双头螺栓 ●棒型双头螺栓（配有绝缘管） （2极：4颗；3极：6颗；4极：8颗） ●螺柱及螺母	
ST-2SV3	3		NV125-SEV，NV125-HEV NV250-CV，NV250-SV NV250-HV，NV250-SEV NV250-HEV			
ST-2SV4	4					
ST-4SW2	2	NF400-CW，NF400-SW NF400-SEW，NF400-HEW NF400-REW	—		★棒型双头螺栓 ●绝缘基座 （2极：4个；3极：6个；4极：8个） ●棒型双头螺栓 （2极：4颗；3极：6颗；4极：8颗） ●安装螺丝、螺栓及螺母	
ST-4SW3	3		NV400-CW，NV400-SW NV400-SEW NV400-HEW			
ST-4SW4	4			单位		
ST-6SW2	2	NF630-CW，NF630-SW NF630-SEW，NF630-HEW NF630-REW	—	单位	★棒型双头螺栓 ●绝缘基座（2个） ●棒型双头螺栓 （2极：4颗；3极：6颗；4极：8颗） ●安装螺丝、螺栓及螺母	
ST-6SW3	3		NV630-CW，NV630-SW NV630-SEW，NV630-HEW			
ST-6SW4	4					
ST-8SW2	2	NF800-SDW，NF800-CEW NF800-SEW，NF800-HEW NF800-REW	—	单位		
ST-8SW3	3		NV800-SEW，NV800-HEW			
ST-8SW4	4					

表 4-4 插入式底座（PM）

型号名称	断路器电极数量 (*1)	适用型号	订购单位	包括的主要部件
PMDN-05SV2L	2	NF32-SV NF63-CV/SV/HV (3A-50A)	单位	插入式底座（1个） 圆形端子 （2极：4个；3极：6个；4极：8个）
PMDN-05SV3L	3	NF32-SV NF63-CV/SV/HV (3A-50A)		
PMDN-05SV4L	4	NV32-SV NV63-CV/SV/HV (5A-50A)		
PMDN-05SV2H	2	NF63-CV/SV/HV (60A, 63A)		
PMDN-05SV3H	3	NF63-CV/SV/HV (60A, 63A)		
PMDN-05SV4H	4	NV63-CV/SV/HV (60A, 63A)		
PMDN-1SV3	3	NF125-CXV/SXV，NV125-CV，NV125-SV NV125-HV	单位	插入式底座（1个） 圆形端子 （2极：4个；3极：6个；4极：8个）
PMDN-1SV4	4	NF125-CXV/SXV，NV125-SV，NV125-HV		
PMDN-1HV2	2	NF125-CXV/SXV（2P）		
PMDN-2SV2	2	NF125-SEV，NF125-LEV，NF125-HEV NF250-SEV，NF250-LEV，NF250-HEV NV125-SEV，NV125-HEV，NV250-CV，NV250-SV，NV250-HV NV250-SEV，NV250-HEV NF125-LXV/HXV/SGV/LGV/HGV，NF160-SXV/LXV/HXV/SGV/LGV/HGV NF250-CXV/SXV/LXV/HXV/SGV/LGV/HGV	单位	插入式底座（1个） 插入式隔板 （2极：2块；3极：4块；4极：6块） 圆形端子 （2极：4个；3极：6个；4极：8个）
PMDN-2SV3	3			
PMDN-2SV4	4			
PMDN-2SV2	2	NF125-RGV，NF250-RGV		
PMDN-2SV3	3			
PMDN-4SW2	2	NF400-CW/SW	单位	插入式底座（2个） 插入式隔板（2极：2块；3极：4块；4极：6块） 圆形端子（2极：4个；3极：6个；4极：8个）
PMDN-4SW3	3	NF400-CW/SW/SEW NV400-CW/SW/SEW		
	3	NF400-HEW/REW NV400-HEW		
PMDN-4SW4	4	NF400-SW/SEW NV400-SEW		
	4	NF400-HEW		
PMDN-6SW3	3	NF630-SEW/HEW/REW		
PMDN-6SW4	4	NF630-SEW/HEW		
PMDN-8SW2	2	NF800-SDW	单位	插入式底座（2个） 圆形端子（2极：4个；3极：6个；4极：8个）
PMDN-8SW3	3	NF800-CEW/SEW NV800-SEW		
	3	NF800-HEW/REW NV800-HEW		
PMDN-8SW4	4	NF800-SEW		
	4	NF800-HEW		

注：*1 除上述断路器外，也可采用4极及2极断路器。我们也可根据要求订制各种断路器。欢迎咨询。

3. 连接部的标准扭矩

板后接线
< 圆形双头螺栓 >

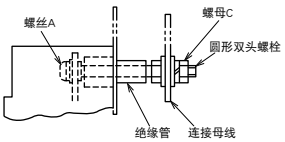

图 1

< 棒型双头螺栓 >

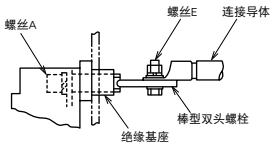

图 2

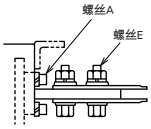

图 3

插入式
< 压接端子 >

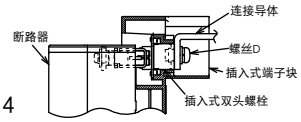

图 4

< 棒型双头螺栓 >

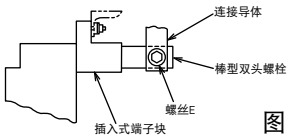

图 5

表 4-5 连接部的标准扭矩（*1）

紧固扭矩 N・m

型号名称 / 连接类型		板后接线								插入式			
		圆形双头螺栓				棒型双头螺栓				压接端子		棒型双头螺栓	
		图1				图2，图3				图4		图5	
NFB	NV	螺丝A		螺母C		螺丝A		螺丝E		螺丝D		螺丝E	
		尺寸	紧固扭矩	尺寸	紧固扭矩	尺寸	紧固扭矩	尺寸	紧固扭矩	尺寸	紧固扭矩	尺寸	紧固扭矩
NF32-SV，NF63-CV，NF63-SV NF63-HV，NF63-HDV（2P）	NV32-SV，NV63-CV NV63-SV，NV63-HV	M4×0.7	1	M6	2	—	—	—	—	M6	3	—	—
NF125-CXV/SXV	NV125-CV，NV125-SV NV125-HV	—	—	—	—	M6	4	M8	12	M8	6	—	—
NF125-LXV/HXV/SGV/LGV/HGV/RGV/SEV/LEV/HEV NF160-SXV/LXV/HXV/SGV/LGV/HGV NF250-CXV/SXV/LXV/HXV/SGV/LGV/HGV/RGV NF250-SEV/LEV/HEV/HDVA	NV125-SEV，NV125-HEV NV250-CV，NV250-SV NV250-HV，NV250-SEV NV250-HEV	—	—	—	—	M6	10	M8	12	—	—	M8	12
NF400-CW，NF400-SW，NF400-SEW NF400-HEW，NF400-REW，NF400-HDW（*2）	NV400-CW，NV400-SW NV400-SEW，NV400-HEW	—	—	—	—	M8	20	M12	45	—	—	M12	45
NF630-CW，NF630-SW，NF630-SEW NF630-HEW，NF630-REW	NV630-CW，NV630-SW NV630-SEW NV630-HEW	—	—	—	—	M8	20	M12	45	—	—	M12	45
NF800-CEW，NF800-SDW，NF800-SEW NF800-HEW，NF800-REW，NF800-HDW（*2）	NV800-SEW NV800-HEW	—	—	—	—	M10	30	2-M12	45	—	—	2-M12	45
NF1000-SEW NF1250-SEW	—	—	—	—	—	4-M8	12	2-M12	45	—	—	2-M12	45
NF1600-SEW	—	—	—	—	—	4-M8	12	4-M10	25	—	—	—	—

注：*1 相应的紧固扭矩范围为上表中所述值的±20%（标准紧固扭矩）。关于更多资料，请参考所提供的安装手册及操作说明。
*2 没有插入式。

4. 压接式端子

如 ▭ 中所示端子，可采用市场上的压接式端子。请在电气材料用品店采购端子。
其它类型必须采用三菱NFB压接式端子，请从我处订购。
如图a及图b所示连接类型，仅提供压接式端子。

表 4-6 适用的压接式端子清单

壳架（A）	型号 NFB	型号 NV	截面公称面积 mm² / 容许电流（600V，30℃时为四线，非导管中）(*4) / 线号 mm²	2 / 27A / 1.04 至 2.63	5.5 / 49A / 2.63 至 6.64	8 / 61A / 6.64 至 10.52	14 / 88A / 10.52 至 16.78	22 / 115A / 16.78 至 26.66
32 63	NF32-SV，NF63-CV*，NF63-SV* NF63-HV*，NF63-HDV* *50A以下	NV32-SV，NV63-CV*，NV63-SV* NV63-HV* *50A以下		R-2-5 *(R-2-6)	R-5.5-5 *(R-5.5-6)	R-8-5	R-14-5	JST22-S5 (L330T459-23)
	NF63-CV， NF63-SV，NF63-HV 60，63A	NV63-CV， NV63-SV，NV63-HV 60，63A		R-2-8	R-5.5-8	R-8-8	R-14-8	R-22-8
125	—	—		R-2-5 (R-2-6)	R-5.5-5 (R-5.5-6)	R-8-5	R-14-5	JST22-S5 (L330T459-23)
	NF125-CXV/SXV	NV125-CV，NV125-SV，NV125-HV		R-2-8	R-5.5-8	R-8-8	R-14-8	R-22-8
125 160 250	NF125-LXV/HXV/SGV/LGV/HGV/RGV/SEV/LEV/HEV NF160-SXV/LXV/HXV/SGV/LGV/HGV NF250-CXV/SXV/LXV/HXV/SGV/LGV/HGV/RGV NF250-SEV/LEV/HEV/HDVA	NV125-SEV，NV125-HEV NV250-CV，NV250-SV，NV250-HV NV250-SEV，NV250-HEV					R-14-8	R-22-8
400 630	NF400-CW，NF400-SW，NF400-SEW NF400-HEW，NF400-REW，NF400-HDW NF630-CW，NF630-SW，NF630-SEW NF630-HEW，NF630-REW	NV400-CW，NV400-SW NV400-SEW，NV400-HEW NV630-CW，NV630-SW NV630-SEW，NV630-HEW						
800 1000 1250	NF800-CEW，NF800-SEW，NF800-HEW NF800-REW，NF800-SDW，NF800-HDW NF1000-SEW，NF1250-SEW	NV800-SEW，NV800-HEW						

● 连接类型参考图

直接连接主机端子的方法

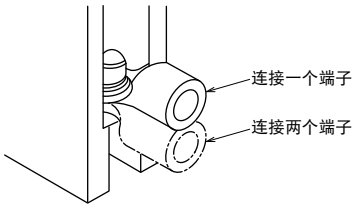

（图 a）

连接板前双头螺栓的方法

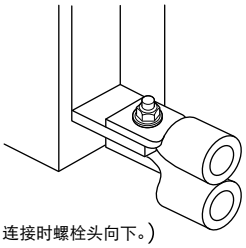

（连接时螺栓头向下。）

（图 b）

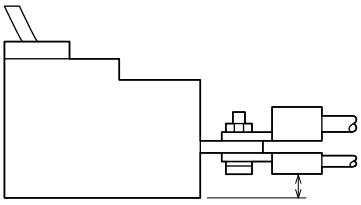

仔细检查连接母线、夹紧端子、紧固螺栓及地间的绝缘距离及相与相间的绝缘距离。

< 缩写说明 >
R ……JIS 中规定的产品
CB ……JEM1399 中规定的产品
TE ……日本泰科电子生产的产品
JST ……日本压着端子制造株式会社生产的产品
NTM……日本日富公司生产的产品
DST ……日本大同无焊端子制造公司生产的产品

38	60	100	150	200	325	压接式端子紧固螺丝			备注	连接类型参考图纸
162A	217A	298A	395A	469A	650A	螺丝尺寸	紧固扭矩 N・m	形状		
26.66 至 42.42	42.42 至 60.57	96.3 至 117.2	117.2 至 152.05	192.6 至 242.27	242.27 至 325					
						M5	2.5±0.5	M5・M6	连接两个压接式端子时，如果采用标有*符号的端子，根据如下所述安装端子。	(图a)
AMP #322870 JST 38-S8 NTM R38-8S	1AF-60 (L330T459-12) CB60-S8					M8	6±1	M8		
						M5	2.5±0.5	M5		
AMP #322870 JST 38-S8 NTM R38-8S	1AF-60 (L330T459-12) CB60-S8					M8	6±1	M8		
R-38-8	R-60-8	2AF (LN300T920-20) CB100-S8	2CR-150 (*1) (LN300T920-21) (*1) CB150-S8			M8	10.5±2.5		使用2AF时，使用额定尺寸为100的夹紧工具。	
R-38-12	R-60-12	R-100-12	R-150-12	R-200-12	JST325-12	M12	45±5		安装至板前接线端子。 一个端子可以安装两块。	(图b)
R-38-12	R-60-12	R-100-12	R-150-12 RD150-12 SD150-12	R-200-12 RD200-12 SD200-12	JST325-12 RD325-12 SD325-12					

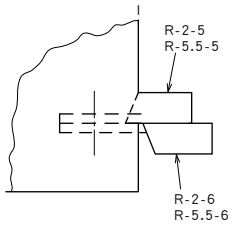

注：*1 适用2CR-150的场合，请使用TC-S和绝缘套或用胶带进行绝缘。不能使用TCL-2SV3L。
使用CB150-S8的场合，请使用TC-S和绝缘套或胶带进行绝缘。2，3极品的场合，可使用TCL-2SV3L(无绝缘套或带胶带)。
*2 在电源侧采用M5盘头式螺钉。
*3 紧固端子螺丝而不连接导线时，采用压接式端子或柱状端子。采用上表所述20至30%的扭矩紧固螺丝（防止螺纹损坏）。
*4 表中所示并非断路器的容许电流值，而是压接式端子所采用的导线。
备注：1. 关于列入UL的断路器压接端子，参考列入UL489的断路器外部尺寸特性页。

● 压接式端子尺寸 < 摘自目录 JST>

零件编号	形状	适用螺丝尺寸	外形尺寸						适用线号 mm²
			ϕd2	B	L	F	E	厚度	
R2-5	A	M5	5.3	9.5	16.8	7.3	4.8	0.8	1.04 至 2.63
R2-6		M6	6.4	12.0	21.8	11.0			
R2-8		M8	8.4						
R5.5-5	A	M5	5.3	9.5	19.8	8.3	6.8	1.0	2.63 至 6.64
R5.5-6		M6	6.4	12.0	25.8	13.0			
R5.5-8		M8	8.4	15.0	28.0	13.7			
R8-5	A	M5	5.3	12.0	23.8	9.3	8.5	1.2	6.64 至 10.52
8-5NS		M5	5.3	9.0	22.3				
R8-6		M6	6.4	12.0	23.8				
R8-8		M8	8.4	15.0	29.8	13.8			
8-5 SC9		M5	5.3	9	23.8	9.3	8.5	1.2	6.64 至 10.52
R14-5	A	M5	5.3	12.0	29.8	13.3	10.5	1.5	10.52 至 16.78
14-5NS		M5	5.3	9.0	28.3				
R14-6		M6	6.4	12.0	29.8				
R14-8		M8	8.4	16.0	32.8	14.5			
JST22-S5 (L330T459-23)	A	M5	5.3	12.0	30.0	12.0	12.0	1.8	16.78 至 26.66
22-5NS		M5	5.3	9.5	28.7				
22-S6		M6	6.4	12.0	30.0				
R22-8		M8	8.4	16.5	33.7	13.5			
R22-12		M12	13.0	22.0	42.5	19.5			
38-S8	A	M8	8.4	15.5	38.0	16.0	14.0	1.8	26.66 至 42.42
R38-8		M8	8.4	22.0	42.7	17.7			
R38-12		M12	13.0						
L330T459-12	A	M8	8.4	16.0	46.7	20.7	18.0	2.0	42.42 至 60.57
R60-8		M8	8.4	22.0	49.7	20.7			
R60-12		M12	13.0						
LN300T920-20	B	M8	8.4	22.5	51.0	20.0	21.0	2.6	96.3 至 117.2
R100-12	A	M12	13.0	28.5	55.6	20.4			

零件编号	形状	适用螺丝尺寸	外形尺寸						适用线号 mm²
			ϕd2	B	L	F	E	厚度	
LN300T920-21	B	M8	8.4	22.5	70.0	33.0	27.0	3.2	117.2 至 152.05
L330T402-8		M8	8.4	25.3	61.5	23.0			
R150-12	A	M12	13.0	36.0	66.0	21.0			
R200-12	A	M12	13.0	44.0	78.0	24.5	31.5	4.0	192.6 至 242.27
325-12	A	M12	13.0	50.5	88.0	33.5	35.5	4.5	242.27 至 325
CB60-S8	B	M8	8.4	16.0	46.7	20.7	18.0	2.0	42.42 至 60.57
CB100-S8			8.4	22.0	52.5	20.5	21.0	2.6	96.3 至 117.2
CB150-S8			8.4	22.0	61.0	23.0	27.0	3.2	117.2 至 152.05

零件编号	形状	适用螺丝尺寸	外形尺寸							适用线号 mm²
			ϕd2	B	L	F	E	N	厚度	
RD60-12	C	M12	14.0	22.0	89.0	20.0	18.0	40	2.0	42.42 至 60.57
RD100-12			14.0	28.5	95.5	20.3	21.0		2.6	96.3 至 117.2
RD150-12			14.0	36.0	106.0	21.0	27.0		3.2	117.2 至 152.05
RD200-12			14.0	44.0	116.5	23.0	31.5		4.0	192.6 至 242.27
RD325-12			14.0	50.5	123.8	23.0	35.5		4.5	242.27 至 325
SD150-12	C	M12	14.0	36.0	107.0	29.0	28.0	32	3.2	117.2 至 152
SD200-12				44.0	108.0	36.0	32.0		4.0	192.6 至 242.2
SD325-12				50.5	125.0	38.0	37.0		4.5	242.2 至 325

形状 A

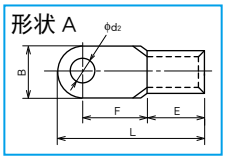

形状 B

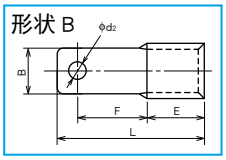

形状 C

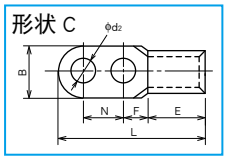

5. 母线

可连接导体尺寸，见各个型号外形图。可根据需要选用以下特种母线。使用任一种母线时，采用绝缘隔板将母线与断路器电源侧的裸母线隔离。

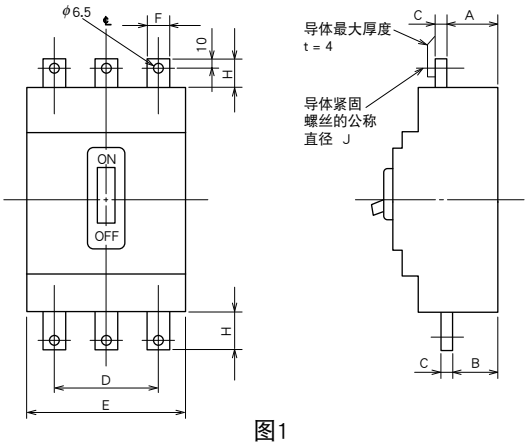

图1

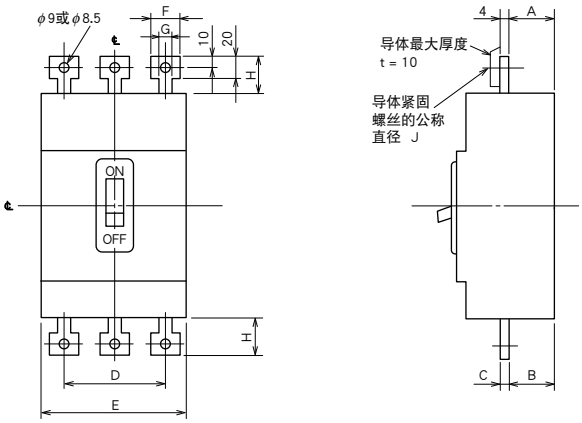

图2

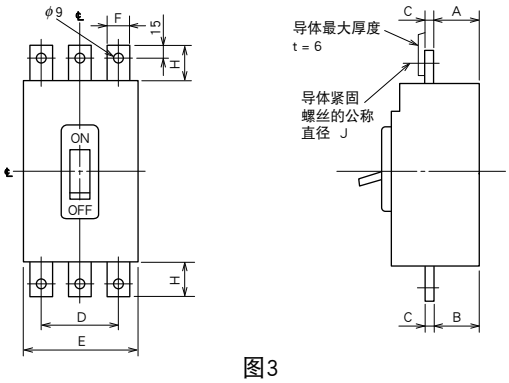

图3

表 4-7 各种尺寸明细表

型号名称	适用型号		外形及其尺寸	棒型双头螺栓									
	NFB	NV		图	A	B	C	D	E	F	G	H	J
FB-05SV	NF32-SV NF63-CV (50A以下) NF63-SV (50A以下) NF63-HV (50A以下)	NV32-SV NV63-CV (50A以下) NV63-SV (50A以下) NV63-HV (50A以下)	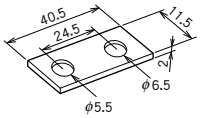	1	24	24	2	50	75	11.5	—	25	M5×0.8
FB-1SV	NF125-CXV/SXV	NV125-CV NV125-SV NV125-HV	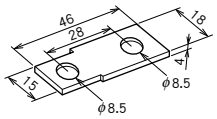	2	24	24	4	60	90	18	15	29	M8
FB-2SV	NF125-LXV/HXV/SGV/LGV/HGV/RGV NF125-SEV/LEV/HEV NF160-SXV/LXV/HXV/SGV/LGV/HGV NF250-CXV/SXV/LXV/HXV/SGV/LGV NF250-HGV/RGV/SEV/LEV/HEV	NV125-SEV NV125-HEV NV250-CV，NV250-SV NV250-HV，NV250-SEV NV250-HEV	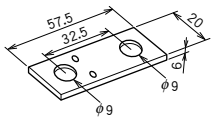	3	24	24	6	70	105	20	—	37	M8

备注：1. 这些产品均为半标准产品。

6. 电源侧的绝缘距离

● 基本概念

绝缘距离（标准中所示距离）

至少确保断路器所要安装设备相关标准规范中规定的绝缘距离（空间距离及爬电距离）。
建议使用绝缘隔板及绝缘胶带加强裸带电体间和裸带电体及地间的电气绝缘，避免金属片松动、导电灰尘、电路中的异常浪涌电压或类似事件引起的事故，提高面板可靠性。

电弧距离（绝缘距离）

在断路器排气侧必须留有足够的电弧距离。当实际负载电路开路时，特别是过负荷或短路后，电离气体从排气孔排出。该气体可造成裸露部件及母线等带电部件间短路，同时也可能造成带电安装金属面板间的接地故障。
因此，必须确保断路器排气侧足够的电弧距离，加强外露在气体中部件的绝缘性能。另外，必须确保排气孔前留有足够的空间，因为当排气受阻时，可能会造成短路性能恶化。

● 要求绝缘的部件

关于断路器线路侧裸露部件及带电部件的绝缘性能，至少采用绝缘胶带、绝缘管或端子盖确保上图中部件 C 的绝缘。

①A：断路器至吊线板间的距离。
②B1：断路器至上断路器端子侧未遮盖导电部分的距离（板前连接）。
③B2：下断路器至上断路器端面间的距离（板后连接）。
④D1：断路器侧至侧衬板间的距离。
⑤C：断路器电源端子的绝缘长度（板前连接）。
请使用绝缘胶带、绝缘管、绝缘隔板或端子板确保该尺寸范围内裸露带电部件间的相互绝缘。关于尺寸范围，参见相关尺寸表。
◇ 当同时采用绝缘胶带、绝缘管、绝缘隔板及端子盖板时，确保相互间至少有 10mm 的重叠部分。
◇ 如果根据标准要求必须采用绝缘隔板，请确保务必采用隔板。
　a：标准中规定的间距。
⑥D2：断路器侧部距离
如果安装时断路器间可不留间隔，务必遵守以下规定：
◇ 在相邻断路器间安装绝缘隔板或根据切断气体隔离裸露部件及带电部件。
◇ 必须确保最小的绝缘距离（尺寸 a）。
◇ 当漏电断路器及漏电报警断路器安装在一起时，如果 2,500A 以上的电流流经其中一个断路器时，另一个断路器会出现误动作。确保相互间至少 50mm 的距离。
◇ 当 400A 以上的断路器配有 SHT 或 UVT 时，如果 50kA 以上的电流流过其中一个断路器时，另一个断路器会出现误动作。至少确保断路器间留有 50mm 的距离。
◇ MDU 断路器不能紧贴安装。为了连接电线的布线及连接电线连接器的安装，在断路器右侧请预留以下布线空间安装断路器本体。
　◆ 断路器安装、面板安装型的场合：30mm
　◆ 内置显示、内置显示单元分开安装型的场合：40mm

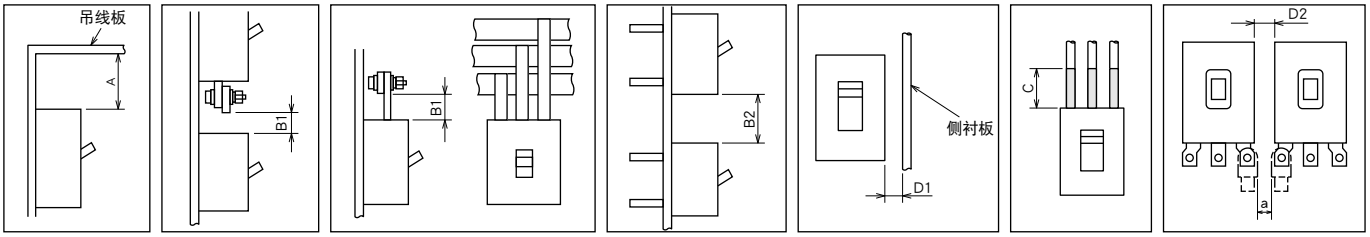

表 4-8 绝缘距离（mm）（440VAC 以下）*圆括弧中的数字为 230VAC 以下。

等级・系列	型号名称		吊线板			垂直间距		C	水平间距
			A			B1，B2			D1
	MCCB	ELCB	无盖金属板		绝缘板及预涂板	无端子盖	配有端子盖		
			无端子盖	配有端子盖					
C・S・L・H・R	NF32-SV，NF63-CV	NV63-CV	5	5	5	20	20	(*1)	20
	NF63-SV，NF63-HV	NV32-SV，NV63-SV，NV63-HV	10	10	10	30	30	30	25
	—	NV125-CV	50(30)	40(30)	10	50	50	(*1)	25
	—	NV125-SV	50(10)	30(10)	10	50	50	50	25
	NF125-CXV，NF125-SXV	NV125-HV	50	40	40	80	80	80	40
	—	NV250-CV	40	40	40	50	50	50	50
	NF160-SXV，NF250-CXV，NF250-SXV，NF125-SEV NF250-SEV，NF125-SGV，NF160-SGV，NF250-SGV	NV125-SEV，NV250-SV，NV250-SEV	70(40)	40	40	70(50)	50	70(50)	50
	NF125-LEV，NF250-LEV，NF125-HEV，NF250-HEV NF125-LXV，NF160-LXV，NF250-LXV，NF125-LGV NF160-LGV，NF250-LGV，NF125-HXV，NF160-HXV NF250-HXV，NF125-HGV，NF160-HGV，NF250-HGV	NV125-HEV，NV250-HV，NV250-HEV	80	60	60	80	80	80	60
	NF125-RGV，NF250-RGV	—	30(*6)	30(*6)	30(*6)	50(*7)	50(*7)	50	5
	NF400-CW	NV400-CW	60	60	60	60	60	60	40
	NF400-SW，NF400-SEW	NV400-SW，NV400-SEW	70	70	70	70	70	70	70
	NF400-HEW，NF400-REW	NV400-HEW	200	200	200	200	200	200	150
	NF630-SW，NF630-SEW，NF630-CW	NV630-CW，NV630-SW，NV630-SEW	70	70	70	70	70	70	70
	NF630-HEW，NF630-REW	NV630-HEW	200	200	200	200	200	200	150
	NF800-SEW，NF800-CEW	NV800-SEW	80	80	80	80	80	80	80
	NF800-HEW，NF800-REW	NV800-HEW	200	200	200	200	200	200	150
	NF1000-SEW，NF1250-SEW NF1600-SEW	—	100	100	100	100	100	100	100
HDV	NF63-HDV（2P）（*8）	—	10	10	10	30	30	30	25
	NF63-HDV（3P）（*9）	—	50	40	10	50	50	50	25
HDVA	NF250-HDVA（3P）（*10）	—	65	40	40	50	50	50	50
	NF250-HDVA（4P）（*10）（*11）	—	80	80	80	80	80	80	50
HDW	NF400-HDW（*10）	—	160	160	160	160	160	160	70
	NF800-HDW（*10）	—	80	80	80	80	80	80	80
CP	CP30-BA	—	10(*6)	10(*6)	10(*6)	20	20	(*1)	20
UL	NF125-SVU（*4）	NV125-SVU（*4）	40(10)	30(10)	10	50	50	50	25(20)
	NF125-HVU（*5）	NV125-HVU（*4）	40	40	40	80	80	80	25(20)
	NF250-CVU	NV250-CVU	(40)	(40)	(40)	(50)	(50)	(50)	(20)
	NF250-SVU（*4）	NV250-SVU（*4）	40	40	40	70(50)	50	70(50)	50(20)
	NF250-HVU（*5）	NV250-HVU（*4）	40	40	40	80	80	80	50(20)

备注：1. 表中所示尺寸为使用大型端子盖时的尺寸（TC-L）。
注：*1 电源侧没有绝缘距离（电弧距离）要求。然而，如果接地金属块或类似材料与端子接触，必须完全隔离端子或电缆导体的裸露带电部件。
　*2 如果大于440VAC时，绝缘距离为10mm。
　*3 适用于480Y/277VAC。
　*4 适用于480V AC。
　*5 适用于600Y/347V AC。
　*6 断路器负载侧必须留有排气孔。确保电源侧及负载侧的尺寸A。
　*7 当上游侧使用NF125-RGV、NF250-RGV断路器时，断路器负载侧必须留有排气孔。如果采用NF125-RGV，NF250-RGV断路器，确保大距离尺寸B1。在下游断路器中，也必须确保尺寸B1。
　*8 适用于400V DC。 *9 适用于600V DC。 *10 适用于750/1000V DC（3P/4P）。 *11 与邻接断路器的间隔应设置为50mm以上。

7. 安装方向的影响

安装方向不得影响电子式或热磁式断路器的动作特性。然而，如果油阻尼器中的铁芯处于重力作用下，安装方向会影响全磁式断路器的工作电流。
通常建议将断路器垂直安装。

● 液压磁式（相同型号适用于其它液压磁式断路器）。

NFB
型号
NFC30-SMX

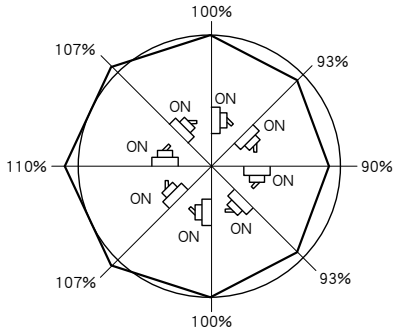

不同安装角度额定电流的变化率

8. 电源及负载的连接

断路器上电源及负载间的标准接线如右图中的 (a) 的正常连接。
避免右图中 (b) 的反向连接。这样会降低断路性能。
然而，下列型号中可以出现反向连接（不包括带有 MDU 的型号及各种漏电电流显示器）。

NF-C、NF-S、NF-L、NF-H等级 CP30-BA、NV-C、S、H及400至800壳架尺寸的R等级、 NF125-SVU、NF125-HVU、NF250-CVU、NF250-SVU、 NF250-HVU	标准型号时可采用反向连接。

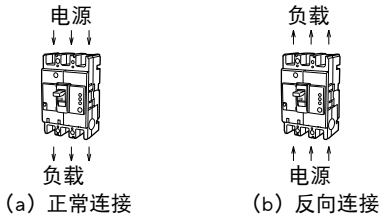

正常连接法与反向连接法

5

【附件】

1 WS-V、WS 系列断路器内部附件 96

1) 内部附件 …… 96
2) 附件种类及端子标记 …… 97
3) 开关操作和额定值 …… 97
4) 内部附件的最大安装数量 …… 98
5) 盒式附件 …… 103
6) 分励脱扣器（SHT） …… 105
7) 欠电压脱扣器（UVT） …… 106
8) 引线 …… 108
9) 引线端子台 …… 108
10) 测试按钮模块（TBM） …… 109
11) 预报警模块（PAL） …… 110

2 WS-V、WS 系列断路器外部附件 111

1) F 型操作手柄 …… 111
2) V 型操作手柄 …… 113
3) 端子盖 …… 115
4) 绝缘挡板 …… 118
5) 手柄锁装置和卡片夹 …… 121
6) 机械联锁 <MI> …… 123
7) 电气操作断路器和电气操作装置 …… 124
8) IEC 35mm 导轨安装转接器 …… 126

3 MX 系列断路器内部附件 127

1) 报警开关（AL） …… 127
2) 辅助开关（AX） …… 127
3) 分励脱扣器（SHT） …… 127
4) 欠电压脱扣器（UVT） …… 127
5) 内部附件的最大安装数量 …… 127

4 MX 系列断路器外部附件 128

1) V 型操作手柄 …… 128
2) F 型操作手柄 …… 128
3) 端子盖 …… 128

1. 内部附件

断路器中安装的附件包括以下内容。关于安装的附件数量，参考第 98 页至第 102 页的附件表。标准内部附件包括引出线（450mm 长）。（一些 UVT 及 TBM 将垂直引线端子座作为标准）。
并排安装时，请确保断路器间 8mm 以上的空间距离，确保断路器间的布线（引线至负载的模块及侧面槽中的引线可以近距离安装）。

分励脱扣器 (SHT)

远距离用电流断开断路器的装置。允许运行电压范围为额定电压的 70% 至 110%。

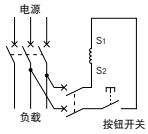

接线图

报警开关 (AL)

电气显示断路器脱扣状态的开关。

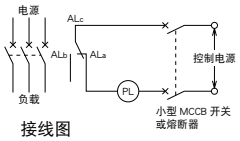

接线图

辅助开关 (AX)

电气显示断路器 ON-OFF 状态的开关。

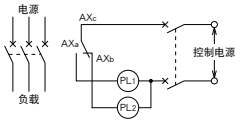

接线图

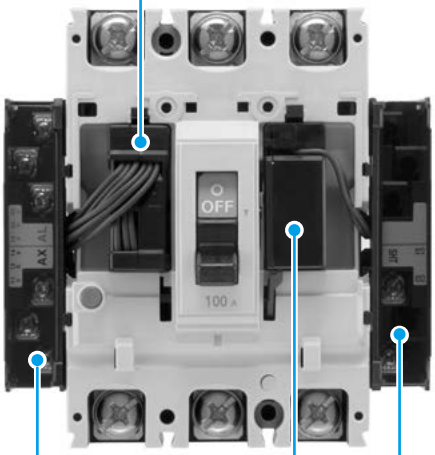

欠电压脱扣器 (UVT)

电压降低时自动断开断路器的装置。工作电压为 UVT 额定电压的 70% 至 35%。
电压恢复至 85% 以上时，手动复位后可合闸。

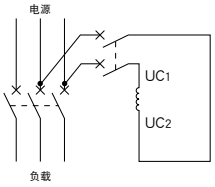

接线图

垂直引线端子座 (SLT)

与内部附件连接的端子。该端子座可定制。关于详细尺寸，参考第 108 页至 109 页。（根据安装的附件数量及型号，SLT 尺寸可能稍有不同）。
如果断路器壳架等级超过 400A 时，垂直引线端子座（SLT）配有电动装置。

测试按钮模块 (TBM)

此模块可以用电压进行远距离试验。测试按钮模块可以相互并联。（标准结构需要垂直引线端子座（SLT），如果采用平装滤板模块，部分外部尺寸与标准模块不同）。

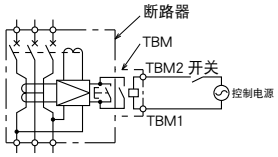

TBM 电路图

2. 附件种类及端子标记

表 5-1

附件名称	铭牌（样本）	附件名称	铭牌（样本）
AL　报警开关		TBM　测试按钮模块	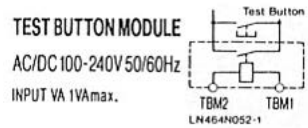
AX　辅助开关			
SHT　分励脱扣器			
UVT　欠电压脱扣器			

3. 开关操作和额定值

表 5-2 AL 开关操作

断路器的状态	AL开关触头
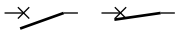 Off或On	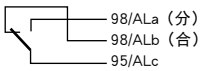 98/ALa（分） 98/ALb（合） 95/ALc
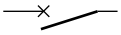 脱扣	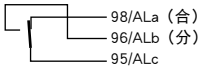 98/ALa（合） 96/ALb（分） 95/ALc

* 端子编号 98/ALa，98/ALb，95/ALc 可能不同（取决于所安装的开关数量以及安装电极）。

表 5-3 AX 开关的动作

断路器的状态	AL开关触头
Off或脱扣	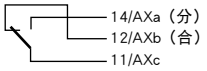 14/AXa（分） 12/AXb（合） 11/AXc
On	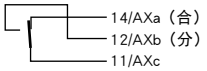 14/AXa（合） 12/AXb（分） 11/AXc

* 端子编号 14/AXa，12/AXb，11/AXc 可能不同（取决于所安装的开关数量以及安装电极）。

表 5-4 AL 及 AX 开关额定值

适用开关	AC 电压 V	AC 电流 A 电阻负载	AC 电流 A 感性负载	DC 电压 V	DC 电流 A 电阻负载	DC 电流 A 感性负载
A	(250)	(1)	(0.5)	(50)	(1)	(0.5)
	125	3	(1)	30	2	(1)
S	460	—	—	250	0.2	0.2
	250	3	2	125	0.4	0.4
	125	5	3	30	4	3
V	460	5	2	250	0.3	0.3
	250	10	10	125	0.6	0.6
	125	10	10	30	10	6

备注：1. 括号内的额定值不符合 UL。
2. 关于适用开关，参见表 5-9-1 及 5-14-1。

4. 内部附件的最大安装数量

■MCCB

表 5-5 内部附件最大数量一览表

断路器手柄
左极→ ←右极

●AL ○AX SHT 或 UVT
■PAL →输出引线方向
表示盒式附件（一些 UVT 不包括盒式，详细内容参见第 103 页）。

型号名称							
	C	NF63-CV NF125-CV	NF63-CV(3P) NF125-CXV NF250-CXV		NF400-CW NF630-CW	NF800-CEW	
	S	NF32-SV NF63-SV	NF32-SV(3P) NF63-SV(3P·4P) NF125-SXV NF160-SXV NF250-SXV NF125-SGV NF160-SGV NF250-SGV	NF125-SEV NF250-SEV	NF400-SW NF400-SEW NF630-SW NF630-SEW	NF800-SEW NF800-SDW	NF1000-SEW NF1250-SEW NF1600-SEW
	L·H·R	NF63-HV	NF63-HV(3P·4P) NF125-LXV NF160-LXV NF250-LXV NF125-HXV NF160-HXV NF250-HXV NF125-LGV NF160-LGV NF250-LGV NF125-HGV NF160-HGV NF250-HGV NF125-RGV NF250-RGV	NF125-LEV NF250-LEV NF125-HEV NF250-HEV	NF400-HEW NF400-REW NF630-HEW NF630-REW	NF800-HEW NF800-REW	
极数		2 极	2、3、4 极	3、4 极	2、3、4 极	2、3、4 极	2、3、4 极
AL 和 AX（标准）开关		S					V
附件							
AL		●	❶ ❷	❶ ❷	● ●	(*6) ● ● ●	● ● ●
AX		① ②	① ③ ②	① ③ ②	① ② ③ ④	(*6) ①⑤ ②⑥ ③ ④	① ② ⑤ ③ ④ ⑥
SHT 或 UVT		(*1)	(*1) (*4)	(*1) (*4)	(*1) (*5)	(*1) (*5)	(*1)
AL + AX		● ○	(*2) ❶ ❷ ① ②	(*2) ❶ ❷ ① ②	(*6) ● ○ ● ○	(*6) ● ○ ● ○	(*9) ● ○ ● ○ ● ○ ● ○ (复数安装)
AL + SHT 或 UVT			(*1) ●	(*1) ●	(*1) (*5) (*6) (*7) ● ● ●	(*1) (*5) (*6) (*7) ● ● ● ● ●	(*1) ● ● ●
AX + SHT 或 UVT			(*1) ① ②	(*1) ① ②	(*1) (*5) (*6) (*7) ○ ○ ③ ① ②	(*1) (*5) (*6) (*7) ①③ ②④ ⑤ ③ ① ④ ②	(*1) ○ ○ ○
AL + AX + SHT 或 UVT			(*1) ● ○	(*1) ● ○	(*1) (*5) (*6) (*7) ● ○ ● ○ ● ○	(*1) (*5) (*6) (*7) ● ○ ● ○ ● ○	(*1) ● ○ ● ○
PAL（接点输出）				(*3) ■	(*8) ■ NF400-SEW、HEW、REW、UEW 和 NF630-SEW、HEW 和 REW 的选购件	(*8) ■ NF800-CEW、SEW、HEW 和 REW 和 NF800-UEW 的选购件	(*8) ■ NF1000-SEW 和 NF1250-SEW 和 NF1600-SEW 的选购件

注：*1 当提供 UVT 时，UVT 电压模块为垂直引线端子座（SHT 不包括电压模块）。
*2 第二个 AX 可以安装在左极侧上的 AL 位置。订购时，需说明嵌入式开关的兼容性。
*3 PAL（触点输出）可与 AL 及 AX 安装在左极侧。（不得与 SHT 或 UVT 共同安装）。SLT 包括有标准型式。必须提供 PAL 控制电压（与 100V 至 200V AC 兼容）。
*4 SHT 及 UVT 不得安装在左侧。
*5 SHT 及 UVT 通常安装在右极侧。如果需要将其安装在左极侧，必须详细说明（重新组合，防止将 UVT 安装在左极侧）。
*6 当 SLT 安装三个以上左极安装装置，或在 AL、AX 或 AL+AX 的同一极上安装 SHT 或 UVT 时，需要专门订购 SLT。
*7 当 AL、AX 或 AL+AX 与 UVT 安装在同一极时，UVT 电压模块必须单独安装。
*8 根据标准要求提供 SLT。要求提供控制电源（100 至 200VAC）。（此时，右极侧不得安装其它内部附件）。
*9 也可以进行如右图安装。

备注：1. 电气操动自动复位型断路器的壳架等级大于 400A，可安装的 AL 开关数量比上表所列值小 1。
2. 画圈的数字表示安装顺序。
3. 适用于小型负载的 AL 及 AX，可按要求定制。

ELCB

表 5-6 内部附件最大数量一览表

●AL ○AX SHT 或 UVT

断路器手柄
左极 → ← 右极

表示盒式附件

TBM →输出引线方向

型号名称				
	C	NV63-CV NV125-CV NV250-CV	NV400-CW NV630-CW	
	S	NV32-SV NV63-SV NV125-SV NV125-SEV NV250-SV NV250-SEV	NV400-SW NV400-SEW NV630-SW NV630-SEW	NV800-SEW
	H・R	NV63-HV NV125-HV NV125-HEV NV250-HV NV250-HEV	NV400-HEW NV630-HEW	NV800-HEW
	U			
极数		2、3、4 极	3 极	
开关		S		
附件				
AL		●	●●	●●● (*6)
AX		① ②	○○	○○○○ (*6)
AL + AX		●○ (*2)	●○●○ (*6)	●○●○ (*6)
SHT 或 UVT		(*3)	(*3)	(*3)
AL + SHT 或 UVT			● (*4) (*5) (*6)	●● (*4) (*5) (*6)
AX + SHT 或 UVT			○ (*4) (*5) (*6)	○○ (*4) (*5) (*6)
AL + AX + SHT 或 UVT			●○ (*4) (*5) (*6)	●●○○ (*4) (*5) (*6)
TBM (*7)		(*1)	(*1)	(*1)

注：*1 标准型式包括 SLT。仅在 24VDC 时说明控制电压。
*2 第二个 AX 可安装在左极侧的 AL 处。订购时，说明嵌入式开关的兼容性。
*3 提供 UVT 时，UVT 电压模块为垂直引线端子座型式（SHT 不包括电压模块）。
*4 当 AL、AX 或 AL+AX 与 UVT 安装在同一极时，UVF 电压模块必须单独安装。
*5 当同时提供 UVT 附件时，UVT 电压模块包括有垂直引线端子座。不提供盒式 UVT。
*6 当左极上安装三个以上的附件时，需要专门订购 SLT。
*7 热磁式断路器不能安装 TBM，只有电子式可以安装。

备注：1. 画圈的数字表示安装顺序。
2. 不管安装多少 AL、AX、SHT 及 UVT，可任意安装 TBM。
3. 适用于小型负载的 AL 及 AX，可按要求定制。

■UL 认证产品

表 5-7 内部附件最大数量一览表

●AL ○AX SHT 或 UVT

TBM →输出引线方向

断路器手柄

左极→ ←右极

表示盒式附件

型号名称	NF	NV
	NF125-SVU NF125-HVU NF250-CVU NF250-SVU NF250-HVU	NV125-SVU NV125-HVU NV250-CVU NV250-SVU NV250-HVU
极数	2、3 极	3 极
AL 和 AX（标准）开关	S	
附件		
AL	❶ ❷	●
AX	① ②	○
SHT 或 UVT	(*1) (*3)	(*1)
AL + AX	(*2) ❶ ❷ ① ②	(*2) ● ○
AL + SHT 或 UVT	(*1) ●	
AX + SHT 或 UVT	(*1) ○	
AL + AX + SHT 或 UVT	(*1) ● ○	
TBM		(*6)

注：*1 提供 UVT 时，UVT 电压模块为垂直引线端子座型式（SHT 不包括电压模块）。
*2 不得安装 SHT。
*3 SHT 及 UVT 通常安装在右极侧。如果需要将其安装在左极侧，请详细说明。
*4 如果左极侧安装三个以上的附件，AL、AX 或 AL＋AX 与 SLT、SHT 或 UVT 安装在同一极，根据要求订制 SLT。
*5 当 AL、AX 或 AL+AX 与 UVT 安装在同一极时，必须单独安装 UVT 电压模块。
*6 标准配置 SLT。若为 24VDC，请指定控制电压（标准电压为 100-240VAC/100-240VDC 通用）。

备注：1. 画圈的数字表示安装顺序。
2. 可根据要求为小型负载订购 AL＋AX（仅通过 UL 及 CSA 认证的开关。这些开关未通过 TUV 认证）。

■MDU 断路器

表 5-8-1 内部附件最大数量一览表

● AL ○ AX ● MDU 传输 AL ○ MDU 传输 AX ▨ SHT 或 UVT ⧗ TI
断路器手柄 左极 → ← 右极 ■ PAL → 输出引线方向 表示盒式附件

型号名称 / 极数 / 开关 / 附件	NF400-SEW NF400-HEW	NF800-SEW NF800-HEW
极数	3、4 极	
开关	S	
AL		(*1)
AX	①③ ②④	①⑤③ ②⑥④ (*1)
SHT	(*2)	(*2)
UVT	(*3) (*4)	(*3) (*4)
AL + AX	(*1)	(*1)
AL + SHT	(*1) (*2)	(*1) (*2)
AX + SHT	(*1) (*2)	(*1) (*2)
AL + AX + SHT	(*1) (*2)	(*1) (*2)
AL + UVT	(*1) (*3) (*4) (*5)	(*1) (*3) (*4) (*5)
AX + UVT	(*1) (*3) (*4) (*5)	(*1) (*3) (*4) (*5)
AL + AX + UVT	(*1) (*3) (*4) (*5)	(*1) (*3) (*4) (*5)
PAL	(*6)	(*6)
EPAL	——	——
TI	(*6) PAL 及 OAL 接点输出	(*6) PAL 及 OAL 接点输出

注：*1 当 SLT 安装三个以上左极安装装置，或在 AL、AX 或 AL+AX 的同一极上安装 SHT 或 UVT 时，需要专门订购 SLT。
*2 SHT 及 UVT 通常安装在右极侧。如果需要将其安装在左极侧，必须详细说明(重新组合，防止将 UVT 安装在左极侧)。
*3 UVT 电压模块安装在外部。不提供盒式 UVT。
*4 UVT 通常安装在右极上。如果欲将其安装在左极，请详细说明。
*5 当 AL、AX 或 AL+AX 与 UVT 安装在同一极时，UVT 电压模块必须单独安装。
*6 标准型号配有端子座，要求采用 5-VA 控制电源（与 100 至 240V AC/DC 兼容）。(此时，右极不能安装另外的内部附件)。
*7 适用于小型负载的 AL 及 AX，可按要求定制。
备注：1. 画圈的数字表示安装顺序。

● AL ○ AX ● MDU 传输 AL ○ MDU 传输 AX ▨ SHT 或 UVT ⧗ TI
断路器手柄 左极 → ← 右极 ■ PAL → 输出引线方向 表示盒式附件

型号名称 / 极数 / 开关 / 附件	NF400-SEW NF400-HEW	NF800-SEW NF800-HEW
极数	3、4 极	
开关	S	
MDU传输AL (*1)		
MDU传输AX (*1)		
MDU传输AL + AX (*1)		
AL + AX + MDU传输AL (*1)		
AL+AX + MDU传输AX (*1)		
AL + AX + MDU传输AL + AX (*1)		

注：*1 为了从 AL、AX，AL+AX 或 AL/AX 处传输信号，将 MDU 安装在左极侧。此时，AL 及 AX 传输引线与 MDU 安装在左极侧。此处不得引出引线或安装端子座。

● AL ○ AX ● MDU 传输 AL ○ MDU 传输 AX ▨ SHT 或 UVT
➡ TBL ➡ TBM ■ PAL EPAL → 输出引线方向
断路器手柄 左极 → ← 右极 表示盒式附件

型号名称 / 极数 / 开关 / 附件	NF250-SEV NF250-HEV
极数	3、4 极
开关	S
AL	❶ ❷
AX	① ② ③
AL + AX	❶ ❷ ① ② (*1)
SHT 或 UVT	(*2)
AL + SHT 或 UVT	(*2)
AX + SHT 或 UVT	(*2)
AL + AX + SHT 或 UVT	(*2)
TBM	——
PAL	(*3)
EPAL	——
MDU传输AL (*4)	
MDU传输AL AX (*4)	
MDU传输AL AL + AX (*4)	
MDU传输AL AL + AX + AL (*4)	
MDU传输AL AL + AX + AX (*4)	
MDU传输AL AL + AX + AL + AX (*4)	

注：*1 第二个 AX 可以安装在左极侧上的 AL 位置。订购时，需说明嵌入式开关的兼容性。
*2 提供 UVT 时，UVT 电压模块为垂直引线端子座型式（SHT 不包括电压模块）。
*3 该装置配有端子座，要求提供控制电源（与 100 至 240V AC/DC 兼容），(此时，不得在右极处安装其它的内部附件)。
*4 为了从 AL、AX，AL+AX 或 AL/AX 处传输信号，将 MDU 安装在左极侧。此时，AL 及 AX 传输引线与 MDU 安装在左极侧。此处不得引出引线或安装端子座。如果壳架断路器等级为 225A，必须安装传输 AL 及 MDU，以便测量故障电流。
备注：1. 画圈的数字表示安装顺序。

■直流高电压用塑壳断路器

表 5-8-2 内部附件最大数量一览表

内部附件可安装数量一览表

类型：报警开关（AL）、辅助开关（AX）
分励脱扣器（SHT）、欠电压脱扣器（UVT）

断路器的手柄
左极 → ← 右极
●AL ○AX ⊠ SHT或UVT

型号	NF63-HDV		NF250-HDVA		NF400-HDW	NF800-HDW
极数	2极	3极	3极	4极	3、4极	3、4极
AL	●	●1 ●2	●1 ●2	●1 ●2	● ●	● ● ● (*6)
AX	① ②	○1 ○3 ○2	○1 ○3 ○2	○1 ○3 ○2	① ③ ② ④	①⑤ ③ ②⑥ ④ (*6)
AL＋AX	● ○	●1 ○1 ●2 ○2 (*1)	●1 ○1 ●2 ○2 (*1)	●1 ○1 ●2 ○2 (*1)	●○ ●○ (*6)	●○ ●○ (*6)
SHT 或 UVT	(*4) ⊠	⊠ (*2) (*3)	⊠ (*2) (*3)	⊠ (*2) (*3)	⊠ ⊠ (*2) (*5)	⊠ ⊠ (*2) (*5)
SHT AL＋或 UVT		● ⊠ (*2)	● ⊠ (*2)	● ⊠ (*2)	● ● ⊠ ● ⊠ (*2) (*5) (*6) (*7)	● ● ● ⊠ ● ● ⊠ (*2) (*5) (*6) (*7)
SHT AX＋或 UVT		○1 ○2 ⊠ (*2)	○1 ○2 ⊠ (*2)	○1 ○2 ⊠ (*2)	○ ○ ⊠ ③ ① ② ⊠ (*2) (*5) (*6) (*7)	①③ ②④ ⑤ ⊠ ③ ① ④ ② ⊠ (*2) (*5) (*6) (*7)
SHT AL＋AX＋或 UVT		●○ ⊠ (*2)	●○ ⊠ (*2)	●○ ⊠ (*2)	●○ ●○ ⊠ ●○ ⊠ (*2) (*5) (*6) (*7)	●○ ●○ ⊠ ●○ ⊠ (*2) (*5) (*6) (*7)

注：*1 可以安装第2个AX替换左极侧的AL。
*2 带UVT时，UVT电压模块为引线端子板式。（SHT不含电压模块）
*3 SHT、UVT也可以左安装。（可复位型、UVT不能左安装。）
*4 带UVT时，UVT电压模块为垂直引线端子座。(SHT不含括电压模式。)
*5 SHT及UVT通常安装在右极侧。如果需要将其安装在左极侧，请于我们联系。
*6 当SLT安装三个以上左极安装装置，或在AL、AX或AL+AX的同一极上安装SHT或UVT时，需要专门订购SLT。
*7 带UVT时，当AL、AX或AL+AX与UVT安装同一极时，UVT电压模块必须单独安装。
备注：1. 画圈的数字表示安装顺序。
2. 也适用于微小负载型AV、AX。

5. 盒式附件

主要型号的内部附件均为盒式，壳架等级为 30 至 800A。用户可将其安装至断路器或从断路器上拆下。
一些盒式附件中可引出引线，其它盒式附件配有垂直引线端子座（SLT）（10 块这样的部件可以满足 30 至 250A 壳架等级，一块可满足 400 至 800A 壳架等级）。

■盒式附件的可用型号及种类

系列	断路器型号名称	报警开关（AL）	辅助开关（AX）	分励脱扣器（SHT）	欠电压脱扣器（UVT）
MCCB	NF32-SV，NF63-CV/SV/HV/HDV NF125-CXV/SXV/SGV/SEV/LXV/LGV/LEV/HXV/HGV/HEV/RGV NF160-SXV/SGV/LXV/LGV/HXV/HGV NF250-CXV/SXV/SGV/SEV/LXV/LGV/LEV/HXV/HGV/HEV/RGV/HDVA NF125-SVU/HVU，NF250-SVU/HVU	○	○	○	○
	NF400-CW，NF630-CW，NF800-CEW，NF400-SW NF630-SW，NF400-SEW～NF800-SEW，NF800-SDW NF400-HEW～NF800-HEW，NF400-REW～NF800-REW NF400-HDW，NF800-HDW	○	○	○	
ELCB	NV63-CV～NV250-CV，NV32-SV～NV250-SV NV63-HV～HV250-HV NV125-SEV，NV250-SEV，NV125-HEV，NV250-HEV NV125-SVU/HVU，NV250-SVU/HVU	○	○	○	○
	NV400-CW，NV630-CW，NV400-SW，NV630-SW， NV400-SEW～NV800-SEW，NV400-HEW～NV800-HEW	○	○	○	

■盒式附件的安装步骤

1. 按下脱扣按钮（PTT）直到断路器脱扣。

2. 松开盖用螺丝。

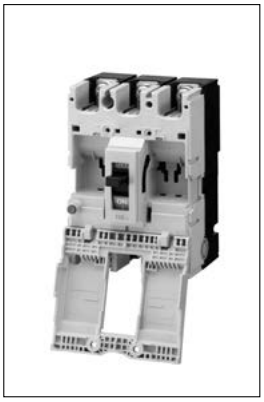
3. 打开护盖。

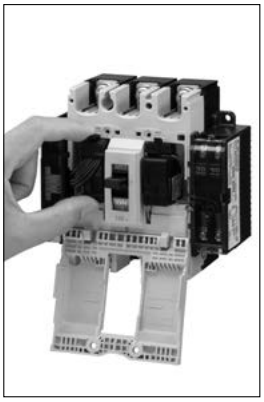
4. 安装盒式附件。

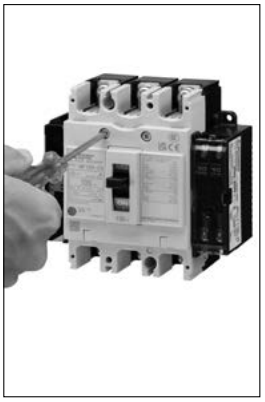
5. 闭合护盖，拧紧螺丝。

注（1）务必在断路器为脱扣的状态下安装盒式附属装置。
（2）如果已经安装有内盖或其它装置，请将这些装置拆除后再安装盒式附属装置。
关于装有装有内盖的断路器，没有安装附属装置时，请务必安装上内盖。否则会影响短路分断性能。
带有内盖的型号 NF125-CXV, NF125-SXV, NF125-HXV, NF125-RGV
NV125-SV, NV125-HV
NF250-CXV, NF250-SXV, NF250-HXV
NV250-SV, NV250-HV
NF125-SXV/SGV/SEV/LXV/LGV/LEV/HXV/HGV/HEV/RGV
NF160-SXV/SGV/LXV/LGV/HXV/HGV
NF250-SXV/SGV/SEV/LXV/LGV/LEV/HXV/HGV/HEV/RGV
NF125-SVU, NF125-HVU, NV125-SVU, NV125-HVU
NF250-SVU, NF250-HVU, NV250-SVU, NV250-HVU
NF250-RGV
NV250-SEV, NV250-HEV
NV125-SEV, NV125-HEV
NF400-REW, NF630-REW
NF800-HEW, NF800-REW
NV800-HEW

安装注意事项

安装或拆除任何盒式附件前，将断路器及附件设置为无电压状态。当手柄处于 ON 或 OFF 位置时，决不能安装盒式附件。否则可能会损坏附件。当安装带有引出线的附件时，将铭牌安装在断路器侧面。
安装带有引线（引出至 400 至 800A 的壳架等级）的附件时，确保沿着断路器侧面的引线配有引线夹持器。

■型号名称

表 5-9-1

断路器型号名称 MCCB	断路器型号名称 ELCB	安装电极	AL	AX	AL+AX	SHT	UVTN或UVTS
NF32-SV，NF63-CV，NF63-SV NF63-HV，NF63-HDV，NF125-CXV NF125-SXV，NF125-LXV，NF125-HXV NF125-SGV，NF125-LGV，NF125-HGV NF125-SEV，NF125-LEV，NF125-HEV NF125-RGV，NF160-SXV，NF160-LXV NF160-HXV，NF160-SGV，NF160-LGV NF160-HGV，NF250-CXV，NF250-SXV NF250-LXV，NF250-HXV，NF250-SGV NF250-LGV，NF250-HGV，NF250-SEV NF250-LEV，NF250-HEV，NF250-RGV NF250-HDVA		用于右极	AL-05SV AL-05SVRS	AX-05SV AX-05SVRS	ALAX-05SV ALAX-05SVRS	SHTA240-05SVR SHTA550-05SVR SHTD125-05SVR SHTA240-05SVRS SHTA550-05SVRS SHTD125-05SVRS	UVTNAD130-05SVR UVTSAD130-05SVR UVTNA250-05SVR UVTSA250-05SVR UVTNA480-05SVR UVTSA480-05SVR UVTNAD130-05SVRS UVTSAD130-05SVRS UVTNA250-05SVRS UVTSA250-05SVRS UVTNA480-05SVRS UVTSA480-05SVRS
		用于左极					
	NV32-SV，NV63-CV NV63-SV，NV63-HV NV125-CV，NV125-SV NV125-HV NV125-SEV，NV125-HEV NV250-CV，NV250-SV NV250-HV NV250-SEV，NV250-HEV	用于左极	AL-05SV AL-05SVLS	AX-05SV AX-05SVLS	ALAX-05SV ALAX-05SVLS	SHTA240-05SVL SHTA550-05SVL SHTD125-05SVL SHTA240-05SVLS SHTA550-05SVLS SHTD125-05SVLS	UVTNAD130-05SVL UVTSAD130-05SVL UVTNA250-05SVL UVTSA250-05SVL UVTNA480-05SVL UVTSA480-05SVL UVTNAD130-05SVLS UVTSAD130-05SVLS UVTNA250-05SVLS UVTSA250-05SVLS UVTNA480-05SVLS UVTSA480-05SVLS
NF125-SVU/HVU NF250-CVU/SVU/HVU		用于右极	AL-05SVU AL-05SVURS	AX-05SVU AX-05SVURS	ALAX-05SVU ALAX-05SVURS	SHTA240-05SVUR SHTA550-05SVUR SHTD125-05SVUR SHTA240-05SVURS SHTA550-05SVURS SHTD125-05SVURS	UVTNAD130-05SVUR UVTSAD130-05SVUR UVTNA250-05SVUR UVTSA250-05SVUR UVTNA480-05SVUR UVTSA480-05SVUR UVTNAD130-05SVURS UVTSAD130-05SVURS UVTNA250-05SVURS UVTSA250-05SVURS UVTNA480-05SVURS UVTSA480-05SVURS
		用于左极					
	NV125-SVU/HVU NV250-CVU/SVU/HVU	用于左极	AL-05SVU AL-05SVULS	AX-05SVU AX-05SVULS	ALAX-05SVU ALAX-05SVULS	SHTA240-05SVUL SHTA550-05SVUL SHTD125-05SVUL SHTA240-05SVULS SHTA550-05SVULS SHTD125-05SVULS	UVTNAD130-05SVUL UVTSAD130-05SVUL UVTNA250-05SVUL UVTSA250-05SVUL UVTNA480-05SVUL UVTSA480-05SVUL UVTNAD130-05SVULS UVTSAD130-05SVULS UVTNA250-05SVULS UVTSA250-05SVULS UVTNA480-05SVULS UVTSA480-05SVULS
NF400-CW，NF400-SW，NF400-SEW NF400-HEW，NF400-REW NF400-HDW， NF630-CW，NF630-SW，NF630-SEW NF630-HEW，NF630-REW NF800-CEW，NF800-SDW，NF800-SEW NF800-HEW，NF800-REW NF800-HDW		用于右极（2或3极）	—	AX-4SW AX-4SWRS AX2-4SWRS	—	SHT-4SW SHT-4SWRS	—
		用于右极（4极）	—	—	—	SHT-4SWRFS SHT-8SWRFS	—
		用于左极（2、3或4极）	AL-4SWL AL-4SWLS AL2-4SWLS	AX-4SW AX-4SWLS AX2-4SWLS	ALAX-4SWL ALAX-4SWLS	SHT-4SW SHT-4SWLS	—
	NV400-CW，NV400-SW NV400-SEW，NV400-HEW NV630-CW，NV630-SW NV630-SEW，NV630-HEW NV800-SEW，NV800-HEW	用于左极（2、3或4极）					

注：*1 如果可能安装附件及电极时，参与第 98 页至第 102 页的最大数量表。
*2 适用于小型负载的 AL 及 AX 可按要求定制。请在型号名称末尾指定“B”（请确认 P105 的型号名称说明）
*3 不提供附腐盒式 AL 及 AX。当断路器体暴露至 1 级热带条件、2 级热带条件，执行加强抗腐蚀处理或 2 级耐热处理。按要求订购断路器及其附件。
*4 配有 SLT 的盒式附件不得安装至 4 极断路器。适用于右极的带有 SLT 的附件将用于极断路器。该附件可订购。
*5 配有 SLT 的盒式附件不得安装在平装面板型断路器中。
*6 盒式附件（AL、AX 及 SHT）不得安装至带有 MG 的断路器中。
*7 不得将盒式附件及引出线与 SLT 的组合体或盒式附件及 SLT 的组合体安装在同一极。
*8 不得将盒式 AL 或 AX 安装至 UVT 安装的电极。
*9 如果 AX 和 SHT 引线可引出至 400 至 800A 壳架等级，那么这两者可安装在右极及左极。
*10 当安装多个 AL 或 AX，并且引线引出至 400 至 800A 壳架等级的一侧，安装足够的附件。根据不同的安装位置，断路器引线长度可能不同。
*11 如果壳架等级为 400 至 800A，从安装位置外部开始安装盒式附件。关于安装位置，参见下表所示安装位置。
*12 当壳架等级为 400 至 800A 的断路器上安装有三个以上的 AL 及 AX 时，根据要求定制配有 SLT 的 AL 及 AX。

400 至 800A 壳架采用的盒式附件的安装位置

安装位置

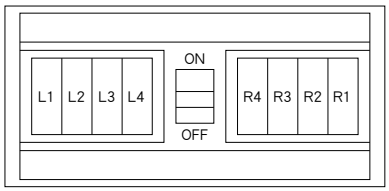

表 5-9-2 盒式附件的安装位置

壳架（A）	400 · 600 · 630					800							
附件 \ 安装位置	L1	L2	L3	R2	R1	L1	L2	L3	L4	R4	R3	R2	R1
AL	○	○	—	—	—	○	○	○	—	—	—	—	—
AX	○	○	—	○	○	○	○	○	○	—	—	○ (*1)	○
AL + AX	○	○	—	—	—	○	○	—	—	—	—	—	—
SHT	—	○		○		—	—	○		○ (*1)		—	—

* 仅接地漏电断路器（NV-C、S 及 H）不得安装至 R1、R2、R3 或 R4。
注：*1 不得同时在 R2 上安装两块 AX，也不得同时在 R3 或 R4 上安装 SHT。

型号名称说明

(1) 报警开关・辅助开关

AL 2 — 4 SV

附件种类	
AL	报警开关
AX	辅助开关

所要安装辅件的数量
当安装多个配有SLT的AL或AX时，说明数量。

系列		壳架等级
WS-V	05	适用于125至250A壳架
WSS	05	适用于30至63A壳架SRU，HRU用
	4	适用于400至800A壳架

L S B

安装位置	
R	右极，2或3极
RF	右极，4极
L	左极
空白	右侧及左侧

开关种类	
空白	标准
B	小型负载

带垂直引线端子台	
S	引线端子台（SLT）
无指定时为引线型	

(2) 分励脱扣器
欠电压脱扣器

SHT A240 — 05 SV

附件种类	
SHT	分励脱扣器
UVTN (*1)	欠电压脱扣器
UVTS (*2)	

电压（SHT）		电压（SHT）用	
A240	100-240VAC	A110	100-110VAC
A440	380-440VAC	A127	110-127VAC
A480	380-480VAC	A220	200-220VAC
A550	380-550VAC	A240	220-240VAC
D100	100VDC	A415	380-415VAC
D125	100-125VDC	A440	400-440VAC
空白	100-450VAC/100-200VDC	D024	24VDC
		D110	100-110VDC

系列		壳架等级
WS-V	05	适用于125至250A壳架
WSS	05	适用于30至63A壳架SRU，HRU用
	4	适用于400至630A和800A（3P）壳架
	8	适用于800A（4P）壳架

R S

安装位置	
R	右极，2或3极
RF	右极，4极
L	左极
空白	右侧及左侧

带垂直引线端子台	
S	引线端子台（SLT）
无指定时为引线型	

电压（UVTN 或 UVTS）	
AD130	在 100 至 130VAC 及 100 至 130VDC 间转换
A250	200-250VAC
A480	380-480VAC

电压（UVTN）用	
A110	100-110VAC
A127	110-127VAC
A220	200-220VAC
A240	220-240VAC
A415	380-415VAC
A440	400-440VAC
D024	24VDC
D110	100-110VDC

注：*1 如果电压不适用于 UVTN（非复位型 UVT）时，不得复位断路器。
*2 即使电压不适用于 UVTS（复位 UVT），可复位断路器。
*3 弹簧端子（SQLT）的场合，SHT 的最大额定电压为 380-440VAC。

6. 分励脱扣器（SHT）

■线圈额定值（标准）

表 5-10-1

断路器型号名称	提供灭弧线圈防止转换	电压（V）	输入(VA) (*1) AC	输入(VA) (*1) DC	操作时间 (*2) (ms)
NF32-SV，NF63-CV，NF63-SV，NF63-HV，NF63-HDV NF125-CXV/SXV/LXV/HXV/SGV/LGV/HGV/RGV/SEV/LEV/HEV NF160-SXV/LXV/HXV/SGV/LGV/HGV NF250-CXV/SXV/LXV/HXV/SGV/LGV/HGV/RGV/SEV/LEV/HEV，NF250-HDVA NV32-SV，NV63-CV/SV/HV NV125-CV/SV/HV/SEV/HEV，NV250-CV/SV/HV/SEV/HEV NF125-SVU/HVU，NF250-CVU/SVU/HVU NV125-SVU/HVU，NV250-CVU/SVU/HVU	已提供	AC100-240 380-550 DC100-125	120	50 60	15 以下
NF400-CW/SW/SEW/HEW/REW/HDW NF630-CW/SW/SEW/HEW/REW NF800-CEW/SDW/SEW/HEW/REW/HDW NV400-CW/SW/SEW/HEW NV630-CW/SW/SEW/HEW NV800-SEW/HEW		与 100 至 450VAC 及 100 至 200VDC 兼容	100V 20 200V 50 380V 120 450V 170	100V 10 200V 35	5-15
NF1000-SEW，NF1250-SEW/SDW NF1600-SEW/SDW		AC100-120 200-240 380-450 DC100	200 300	70 100	7-15 15-25
CP30-BA (*4)		AC100-200 DC100	30	20	15 以下
		DC24-48	—	20	

注：*1 确保 SHT 运行电源的电压不得低于允许的允行电压（70% 的最小额定电压值）。
*2 操作时间是指额定电压作用于分励脱扣器至断路器主触点断开的时间。
*3 标准产品为右极安装用。
*4 时间定格为 10 秒以下。请务必采用电压施加时长不超过 10 秒的电路构成。
备注：1. 附件适用于 50Hz 至 60Hz 频率。

■线圈额定值（可用特殊电压线圈列表）

表 5-10-2

断路器型号名称	VAC 24	VAC 25-27	VAC 24-48	VAC 48	VAC 50-55	VAC 60	VAC 440-480	VAC 380-550	VAC 440-550	VAC 500-550	VDC 12	VDC 24	VDC 24-36	VDC 36	VDC 36-48	VDC 48	VDC 60	VDC 110	VDC 125	VDC 220	VDC 200-250	VDC 220-250	AC/DC 兼容 24-48
NF32-SV，NF63-CV/SV/HV/HDV NF125-CXV/SXV/LXV/HXV/SGV/LGV NF125-HGV/RGV/SEV/LEV/HEV NF160-SXV/LXV/HXV/SGV/LGV/HGV NF250-CXV/SXV/LXV/HXV/SGV/LGV NF250-HGV/RGV/SEV/LEV/HEV/HDVA NV32-SV，NV63-CV/SV/HV NV125-CV/SV/HV/SEV/HEV NV250-CV/SV/HV/SEV/HEV NF125-SVU/HVU，NF250-CVU/SVU/HVU NV125-SVU/HVU，NV250-CVU/SVU/HVU	—	—	○	—	—	—	—	—	—	—	○	—	○	—	○	—	—	—	—	—	○	—	—
NF400-CW/SW/SEW/HEW/REW/UEW/HDW NF630-CW/SW/SEW/HEW NF800-CEW/SDW/SEW/HEW/REW/UEW/HDW NV400-CW/SW/SEW/HEW NV630-CW/SW/SEW/HEW NV800-SEW/HEW	—	—	—	—	—	—	—	○	—	—	○	—	—	—	—	—	—	—	—	—	—	—	○
NF1000-SEW，NF1250-SEW/SDW NF1600-SEW/SDW	○	—	—	○	—	—	○	—	—	○	○	○	—	○	—	○	—	○	○	—	—	—	—

注：*1 仅可安装于右极。

7. 欠电压脱扣器（UVT）

（1）UVT 规格及线圈额定值

表 5-11

○：半标准产品
△：订制产品

断路器型号名称	规格		线圈额定值			
	复位型	非复位型	电压（V）		输入（VA）	操作时间（*2）（ms）
			标准电压	特殊电压（*1）		
NF32-SV，NF63-CV/SV/HV/HDV NF125-CXV/SXV/LXV/HXV/SGV/LGV/HGV/RGV/SEV/LEV/HEV NF160-SXV/LXV/HXV/SGV/LGV/HGV NF250-CXV/SXV/LXV/HXV/SGV/LGV/HGV/RGV/SEV/LEV/HEV/HDVA	△（*5）	○	AC/DC100-130 AC200-250 AC380-480	AC/DC24 AC/DC48 AC500-600	5	30 以下
NV32-SV，NV63-CV/SV/HV NV125-CV/SV/HV/SEV/HEV NV250-CV/SV/HV/SEV/HEV NF125-SVU/HVU，NF250-CVU/SVU/HVU NV125-SVU/HVU，NV250-CVU/SVU/HVU	△（*6）	○（*6）				
NF400-CW/SW/SEW/HEW/REW NF630-CW/SW/SEW/HEW/REW NF800-CEW/SDW/SEW/HEW/REW NV400-CW/SW/SEW/HEW NV630-CW/SW/SEW/HEW NV800-SEW/HEW	○（*4）	△（*6）	（*3） 在 100 至 110 及 120 至 130AC 间转换 在 200 至 220 及 230 至 250AC 间转换 在 380 至 415 及 440 至 480AC 间转换 在 100 及 110DC 间转换	（*3） 在 24/48AC 间转换 在 500 至 550/600AC 间转换 在 24/48DC 间转换 在 110/125DC 间转换	5	5-30
NF400-HDW NF800-HDW	○（*4）	—				
NF1000-SEW，NF1250-SEW NF1600-SEW	△	○				5-35

注：*1 一些特殊电压模型电压范围可能不同，关于详细内容，请咨询我公司。
*2 操作时间是指欠电压脱扣器设置为无电压状态至主要触点开始断开间的时间。
*3 附件适用于 50Hz 及 60Hz 频率。
*4 如果 UVT 接通而未出现励磁，断路器即刻开路并且立即脱扣。
*5 仅可安装于右极上。
*6 仅可安装于左极上。

（2）复位型及非复位型 UVT

■复位型（参见表 5-11）

如果为复位型 UVT，当断路器手柄处于 OFF 或复位位置时，即使 UVT 线圈未励磁，断路器也不会脱扣。因此，当断路器电动复位时，即使线圈未励磁，断路器一直保持在复位状态。

当处于非励磁状态的线圈接通时，断路器通常会脱扣。一些型号断路器会立即闭合，或带有 AX 及 AX 开关的断路器会立即转向。电气闭锁时，使用非复位型 UVT。

■非复位型（参见表 5-11）

当 UVT 线圈未励磁，即使断路器试图从脱扣状态复位，也不得复位断路器。当线圈励磁电压恢复至参考电压以上时，断路器可复位为断开状态。

（3）延时 UVT

- 此类型 UVT 操作时会出现时间延迟。
- 可以防止电源瞬间故障时的动作。

表 5-12

UVT 模块型号名称	时间延迟	电压（V）	
		标准电压	特殊电压
U-05W	在0.1、0.3及0.5秒间转换	AC24/48 AC100-120/200-240/380-450 AC220-250/380-450/460-550 （兼容 50Hz 和 60Hz） DC100-110	AC380-450/460-550/600-690 （兼容 50Hz 和 60Hz） DC24/48
U-30W	在0.5、1及3秒间转换	AC100-120/200-240/380-450 AC220-250/380-450/460-550 （兼容 50Hz 和 60Hz）	—

备注：1. 关于详细资料，请咨询我公司。

（4）UVT 的结构

UVT 机械装置安装在断路器中，UVT 电压模块安装在断路器外侧。当电压下降时，UVT 电压模块检测电压降，UVT 机械装置使断路器脱扣。

UVT 电压模块配有垂直引线端子座，通常安装于本体上。外部模块根据需要定制。

● 外部结构图

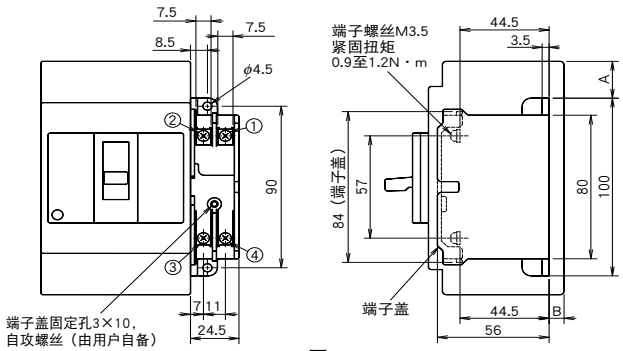

图1

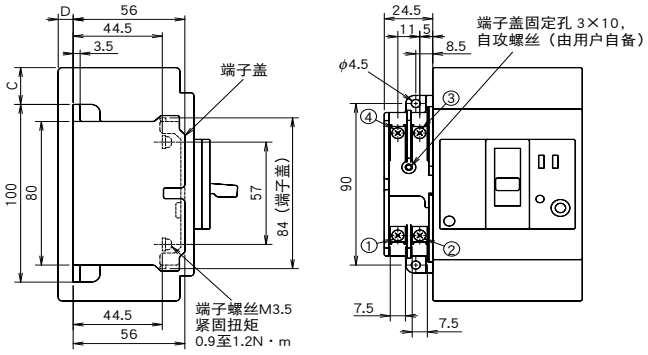

图2

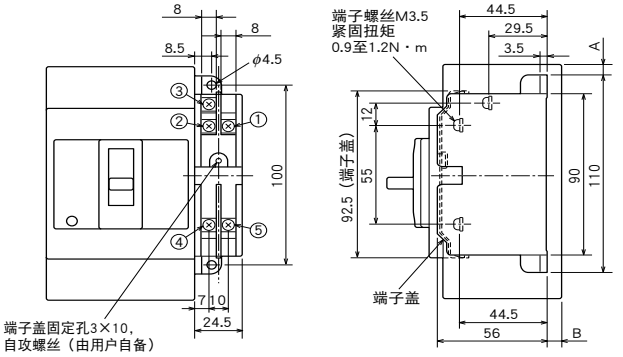

图3

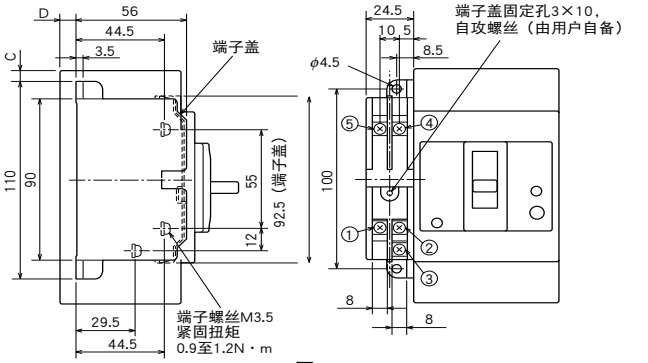

图4

● 接线示例

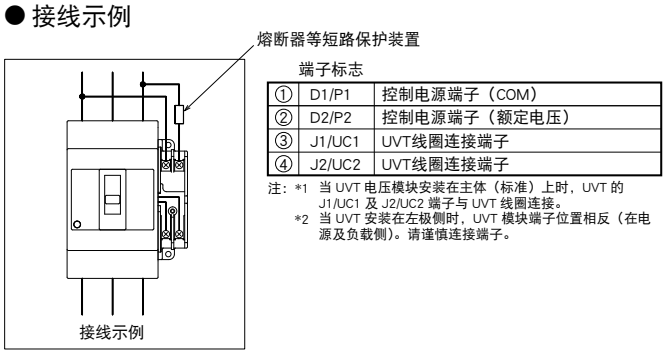

端子标志

①	D1/P1	控制电源端子（COM）
②	D2/P2	控制电源端子（额定电压）
③	J1/UC1	UVT线圈连接端子
④	J2/UC2	UVT线圈连接端子

注：*1 当 UVT 电压模块安装在主体（标准）上时，UVT 的 J1/UC1 及 J2/UC2 端子与 UVT 线圈连接。
*2 当 UVT 安装在左极侧时，UVT 模块端子位置相反（在电源及负载侧）。请谨慎连接端子。

图5

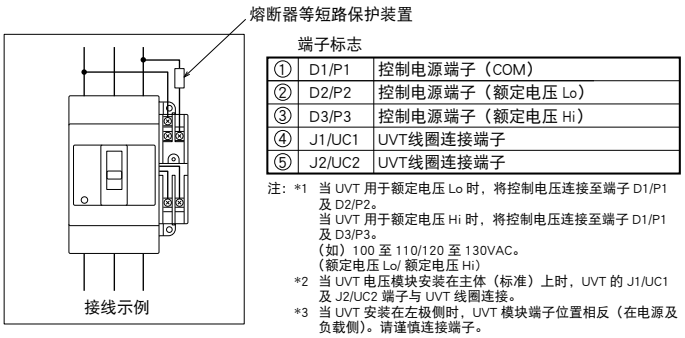

端子标志

①	D1/P1	控制电源端子（COM）
②	D2/P2	控制电源端子（额定电压 Lo）
③	D3/P3	控制电源端子（额定电压 Hi）
④	J1/UC1	UVT线圈连接端子
⑤	J2/UC2	UVT线圈连接端子

注：*1 当 UVT 用于额定电压 Lo 时，将控制电压连接至端子 D1/P1 及 D2/P2。
当 UVT 用于额定电压 Hi 时，将控制电压连接至端子 D1/P1 及 D3/P3。
（如）100 至 110/120 至 130VAC。
（额定电压 Lo/ 额定电压 Hi）
*2 当 UVT 电压模块安装在主体（标准）上时，UVT 的 J1/UC1 及 J2/UC2 端子与 UVT 线圈连接。
*3 当 UVT 安装在左极侧时，UVT 模块端子位置相反（在电源及负载侧）。请谨慎连接端子。

图6

表 5-13 安装于右极侧

型号	参考图	可变尺寸	
		A	B
NF32-SV，NF63-CV/SV/HV/HDV，NF125-CXV/SXV	图1 图5	20.5	7.5
NF125-SVU/HVU		41.5	7.5
NF125-LXV/HXV/SGV/LGV/HGV/SEV/LEV/HEV NF160-SXV/LXV/HXV/SGV/LGV/HGV NF250-CXV/SXV/LXV/HXV/SGV/LGV/HGV/SEV/LEV/HEV/HDVA		38	7.5
NF125-RGV，NF250-RGV		22.5	7.5
NF250-CVU/SVU/HVU	图3 图6	48	7.5
NF400-CW/SW/SEW/HEW/REW NF630-CW/SW/SEW/HEW/REW		67.5	41.5
NF400-HDW		67.5	47.5
NF800-CEW/SDW/SEW/HEW/REW		76.5	41.5
NF800-HDW		76.5	47.5
NF1000-SEW，NF1250-SEW，NF1600-SEW		161	63

表 5-14 安装于左极侧

型号	参考图	可变尺寸	
		C	D
NV32-SV，NV63-CV/SV/HV，NV125-CV/SV/HV	图2 图5	20.5	7.5
NV125-SEV/HEV，NV250-CV/SV/HV/SEV/HEV		38	7.5
NF400-CW/SW/SEW/HEW/REW NF630-CW/SW/SEW/HEW/REW NV400-CW/SW/SEW/HEW NV630-CW/SW/SEW/HEW	图4 图6	67.5	41.5
NF800-CEW/SDW/SEW/HEW/REW NV800-SEW/HEW		76.5	41.5

8. 引线

■引线横向引出…适用于所有型号

注：*1　除了 BH-D6、BH-D6J、BH-D10、BH-DN、BV-D、BV-DN、BV-DN6 及 KB-D。

■引线规格

表 5-15

适用型号	引线种类	引线截面积	引线长度	回路标志示例
1000A壳架以上	耐热线	0.75mm²	450mm	98/ALa(红)，96/ALb(蓝) 95/ALc(灰)，14/AXa(褐) 12/AXb(黑)，11/AXc(白) C1/S1(红)，C2/S2(红) J1/UC1(白)，J2/UC2(白) 每根回路引线上标有端子符号。
30至800A壳架，上述型号除外		0.5mm²		

备注：1. 下列型号适用于横向引线，同时也适用于断路器侧面近距离安装。（断路器侧面设有沟槽）。

NF32-SV，NF63-CV/SV/HV/HDV
NF125-CXV/SXV/LXV/HXV/SGV/LGV/HGV/RGV/SEV/LEV/HEV
NF160-SXV/LXV/HXV/SGV/LGV/HGV
NF250-CXV/SXV/LXV/HXV/SGV/LGV/HGV/RGV/SEV/LEV/HEV/HDVA
NV32-SV，NV63-CV/SV/HV ～ NV250-CV/SV/HV
NV125-SEV/HEV，NV250-SEV/HEV

（当上述型号中的4极型号附件安装在右极侧时，引线长度大于400mm。）

9. 引线端子台

提供插入型端子座的引线端子座（P-LT）。

（1）垂直引线端子台（SLT）

这些端子座的钻孔尺寸不同于标准尺寸。关于详细咨询，请咨询我公司。
如果为平装面板型断路器，端子座可安装在断路器背部（如 FP-LT 中规定）。
注：*1 当断路器体中配有内部附件、电机驱动型电气操作装置（2）或弹簧充电型（2）装置时，断路器通常配有引线端子座。

■MCCB

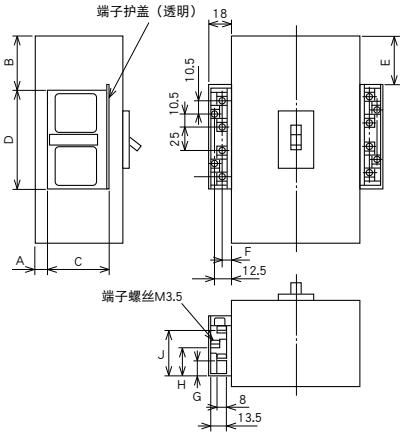

表 5-16-1 各种尺寸表

型号名称	A	B	C	D	E	F	G	H	J
NF32-SV，NF63-CV/SV/HV/HDV，NF125-CXV/SXV	7	26.5	54	86.5	26.5	7	14	26	38
NF125-LXV/HXV/SGV/LGV/HGV/SEV/LEV/HEV NF160-SXV/LXV/HXV/SGV/LGV/HGV NF250-CXV/SXV/LXV/HXV/SGV/LGV/HGV/SEV/LEV/HEV/HDVA	7	44	54	86.5	44	7	14	26	38
NF125-RGV，NF250-RGV	7	28.5	54	86.5	28.5	7	14	26	38
NF125-SVU/HVU	7	47.5	54	86.5	47.5	7	14	26	38
NF250-CVU/SVU/HVU	7	54	54	86.5	54	7	14	26	38
NF400-CW/SW/SEW/HEW/REW NF630-CW/SW/SEW/HEW/REW	41	79.5	54	86.5	79.5	7	14	26	38
NF800-CEW/SDW/SEW/HEW/REW		88.5	54	86.5	88.5	7	14	26	38
NF400-HDW	47	79.5	54	86.5	79.5	7	14	26	38
NF800-HDW	47	88.5	54	86.5	88.5	7	14	26	38
NF1000-SEW，NF1250-SEW，NF1600-SEW	62.5	173	52	86.5	173	7	14	26	38

备注：1. 端子螺丝紧固扭矩：M3.5…0.9 至 1.2N・m。

■ELCB

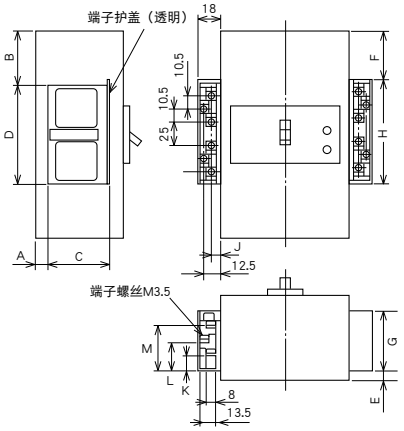

表 5-16-2 各种尺寸表

型号名称	A	B	C	D	E	F	G	H	J	K	L	M
NV32-SV，NV63-CV/SV/HV	7	26.5	54	86.5	7	26.5	54	86.5	7	14	26	38
NV125-CV/SV/HV	7	26.5	54	86.5	7	26.5	54	86.5	7	14	26	38
NV125-SEV/HEV，NV250-CV/SV/HV/SEV/HEV	7	44	54	86.5	7	44	54	86.5	7	14	26	38
NV400-CW/SW/SEW/HEW NV630-CW/SW/SEW/HEW	41	79.5	54	86.5	26.5	79.5	52	92	7	14	26	38
NV800-SEW/HEW　(*1)	41	88.5	54	86.5	26.5	88.5	52	92	7	14	26	38

注：*1　端子位置不同于左图所示位置。详细内容请咨询我们。
备注：1. 端子螺丝紧固扭矩：M3.5…0.9 至 1.2N・m。

■14 端子 SLT

适用于左极侧安装三个以上的内部附件的 SLT

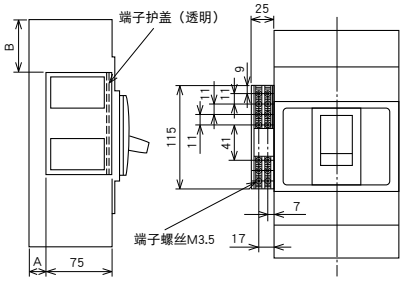

表 5-16-3

型号名称		A	B
NFB	NV		
NF400-CW/SW/SEW NF400-HEW/REW NF630-CW/SW/SEW NF630-HEW/REW	NV400-CW/SW/SEW NV400-HEW/REW NV630-CW/SW/SEW/HEW	20	60
NF400-HDW	—	26	60
NF800-CEW/SDW/SEW NF800-HEW/REW	NV800-SEW/HEW	20	69
NF800-HDW	—	26	69
NF1000-SEW, NF1250-SEW NF1600-SEW	—	35	154

备注：1. 端子位置不同于左图所示位置，详细内容请咨询我们。

10. 测试按钮模块（TBM）

- 当在按钮上施加控制输入电压时，测试按钮保持压下状态。
  （当使用延时 NV 型断路器，施加电压超过 2 秒。）
- 通过与主电路隔离的电路为测试按钮模块施加电压。该模块可与塑壳断路器 SHT 分配控制顺序。
- 测试按钮模块可并联。
- 正常情况下，该模块配有垂直引线端子座（SLT）。

表 5-17

型号名称	NV32-SV NV63-CV/SV/HV NV125-CV/SV/HV NV125-SEV/HEV NV250-CV/SV/HV/SEV/HEV NV125-SVU/HVU NV250-CVU/SVU/HVU	NV400-CW/SW NV630-CW/SW NV400-SEW～NV800-SEW NV400-HEW～NV800-HEW
控制输入 额定电压（V）	100 至 240VAC 及 100 至 240VDC 兼容（DC24）（*1）	
控制输入（VA）	1.5VA以下	1VA以下
参考图	图1	图2

注：*1 除非另有说明，该模块适用于 100 至 240VAC 及 100 至 240VDC。
如果为 24VDC，规定具体电压。
备注：1. 连接至 TBM1 及 2 的引线长度大于 100m。

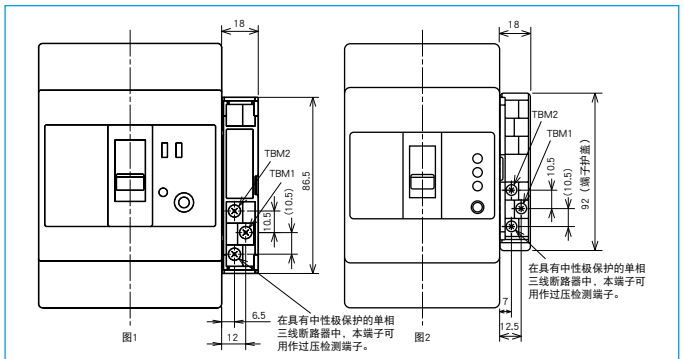

如果平装面板型的等级低于250A壳架，平装面板型的外部尺寸不同于标准尺寸。

11. 预报警模块（PAL）

预报警功能是指负载电流超过预设电流值时输出警报。该功能有助于确保连续的电源及进行预防性维护。
该模块可安装在电子断路器中，壳架等级为 125 至 1600A。

■ 125 及 250A 壳架

● 预报警模块（PAL 模块）

标准模块配有 SLT。右极处不得安装其它内部附件。插入式不能安装。
必须提供控制电源（100 至 240VAC/DC 兼容）。控制电源的电压范围为 85 至 264VAC/DC，要求的视在功率为 5VA。

表 5-18-1

型号名称	开断容量 控制输出（1a）	复位方法
NF125-SEV NF125-HEV NF250-SEV NF250-HEV NV125-SEV NV125-HEV NV250-SEV NV250-HEV	125VAC 2A　30VDC　2A 250VAC 2A　100VDC　0.3A	按下复位按钮或关闭控制电源。

※NF125-LEV，NF250-LEV 不对应

预报警特性

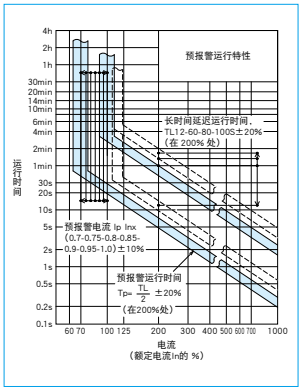

预报警模块尺寸图

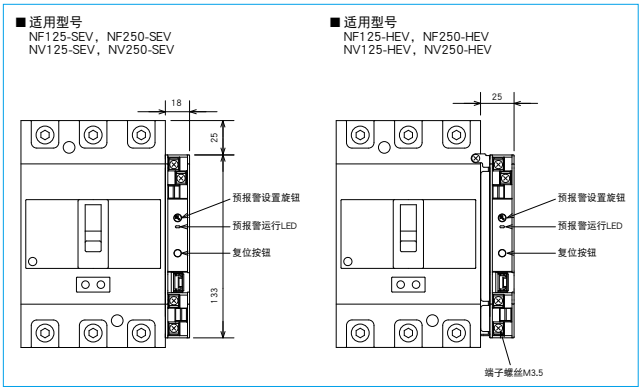

端子布置

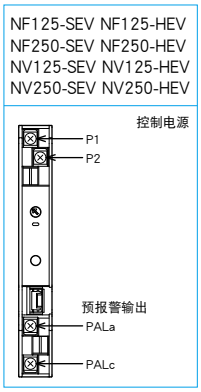

● 预报警 LED 指示

当负载电流超过预设电流值时，预报警模块前面板上的 LED 灯开始闪烁。当设置预报警输出时，指示灯停止闪烁并接通。

● 预报警电流设置（IP 设置）

可使用预报警模块前面板上的旋钮将预报警电流设置为额定电流 In×0.7、0.75、0.8、0.85、0.9、0.95 或 1.0。

■ 400A 壳架以上

● 固态继电器（SSR）输出（PAL 引线）

引出线：在右极侧，仅可以安装配有引出线的内部附件。不必提供控制电源。

表 5-18-2

型号名称	开断容量 固态继电器（SSR）－非触点输出	复位方法
NF400-SEW NF400-HEW NF400-REW NF630-SEW NF630-HEW NF630-REW NF800-CEW NF800-SEW NF800-HEW NF800-REW NF1000-SEW NF1250-SEW NF1600-SEW NV400-SEW NV400-HEW NV630-SEW NV630-HEW NV800-SEW NV800-HEW	AC/DC24至240V 20mA	当负载电流低于预设电流值时，复位报警器。

● 预报警模块（PAL 模块）

标准模块配有 SLT。其它内部附件不得安装在右极侧。
除过 NF-ZEW 外，其它型号必须配有控制电源（与 100 至 200VAC 兼容）。控制电源范围为 80 至 242VAC，要求的视在功率为 10VA。

表 5-18-3

型号名称	开断容量 控制输出（1a）	复位方法
NF400-SEW NF400-HEW NF400-REW NF400-UEW NF630-SEW NF630-HEW NF630-REW NF800-CEW NF800-SEW NF800-HEW NF800-REW NF800-UEW NF1000-SEW NF1250-SEW NF1600-SEW NV400-SEW NV400-HEW NV630-SEW NV630-HEW NV800-SEW NV800-HEW	100VAC或200VAC，2A	按下复位按钮或关闭控制电源。

预报警特性

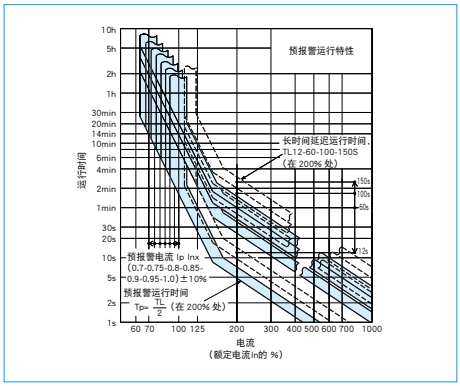

预报警模块详图

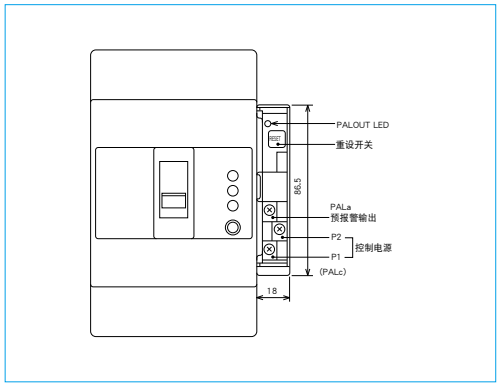

预报警模块输出额定值

AC		
电压	电流（A）	
V	电阻负载	感性负载
200	3	2
100	3	2

需要控制电源供应（适用于 100 和 200VAC）。参见下述说明配线的图示。(控制电源电压的允许范围为 80 至 242VAC。)
功率要求是 10VA。

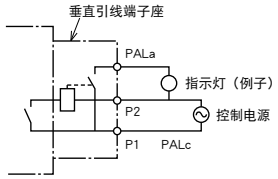

● 预报警 LED 显示（标准装置）

负载电流超过设定电流值时，断路器表面的 LED 灯开始闪烁。产生预报警输出时，PALOUT LED 变为持续点亮。

● 预报警电流设置（IP 设置）

可使用断路器前面板上的旋钮将预报警电流设置为额定电流 In×0.7、0.75、0.8、0.9、0.95 或 1.0。

1. F 型操作手柄

断路器操作手柄安装在断路器主体上。

●外观（颜色：蒙赛尔 N1.5）

- 该手柄与断路器主体共同实现隔离功能（F10SW 及上述型号除外）。
- 该手柄具有安全装置，防止断路器在门处于打开状态时接通。
- 该手柄可以锁定至 OFF 位置。（可安装 3 把挂锁（35mm 和 40mm）。我们可以生产锁定至 ON 或 OFF 位置的手柄型号。如果需要，请说明型号）。如果断路器的壳架等级超过 1,000A，手柄可锁定至 ON 或 OFF 位置。（如果需要将手柄锁定至 OFF 位置，请说明）。
- 防护等级 IP54（IEC60529）。（如果断路器的壳架等级超过 1,000A，防护等级（IEC60529）为 IP3X（采用防尘包装时为 IP5X）。

防尘包装（可选）

型号名称	操作手柄型号名称
PFL	F10SW～F120UR

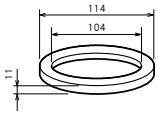

●外形尺寸图

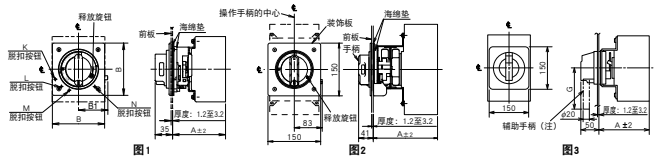

注：辅助手柄标准型号为F10SW、F10SW4P及F120UR。

●铰链和断路器的中心位置

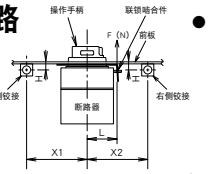

●右图所示为自断路器负载侧所观察的铰链及断路器间的关系。

铰链和断路器的中心位置

	左侧铰链		右侧铰链	
	H	X_1	H	X_2
用于125至250A壳架	0以上	(5H+85)以上	少于10个 10以上	170个以上 (5H+120)以上
用于400至800A壳架	0以上	(5H+85)以上	0以上	(4H+120)以上
用于1000至1600A壳架	0以上	(8H+150)以上	0以上	(4H+120)以上

备注：1. 一般情况下，手柄在保护区域范围内打开或闭合（除非配有辅助手柄）。
2. 当操作手柄转至 NV 时，不能按下测试按钮。如果需要，使用 TBL 或 TBM 对断路器进行试验。当使用漏电保护报警断路器时，采用外部复位型（ECA-SLT RST）或自动复位型（ARS）。

●前板钻孔尺寸图

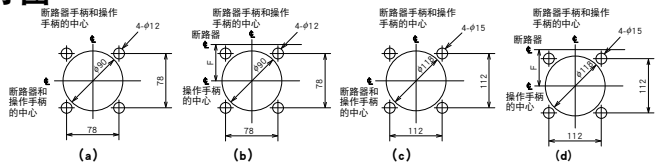

●断路器安装孔尺寸图

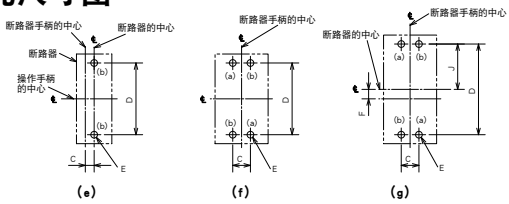

●门锁耐受负载

	F（N）	L（mm）
F-05～F-2	500	50
F-4～F-8		68

表 5-19 尺寸概要

型号名称	打开位置		适用型号				参考图			尺寸（mm）								测试按钮位置（注 5）	安装螺丝
	OFF 位置	预设位置	MCCB	极数	ELCB	极数	尺寸图	钻孔方式		A（注 1）	B	B1	C	D	E	F	G	J	
F-05SV2 F-05SVE2	—	○	NF32-SV NF63-CV，NF63-SV，NF63-HV，NF63-HDV	2P	—	—	图 1	a	e	105	104	58	13	111	M4 或 φ5 螺丝	—	—	—	N	(a)断路器安装螺丝（2 个） (b)断路器手柄安装螺丝（2 个）
F-05SV F-05SVE（*2）	—	○	NF32-SV NF63-CV，NF63-SV，NF63-HV，NF63-HDV	3P，4P	NV32-SV NV63-CV，NV63-SV，NV63-HV	2P，3P		a	f				25						L
F-1SV F-1SVE	—	○	NF125-CXV/SXV	2P，3P，4P	NV125-CV，NV125-SV NV125-HV	3P，4P			f	105			30			—		—	L
F-2SV F-2SVE	—	○	NF125-LXV/HXV/SGV/LGV/HGV/RGV/SEV/LEV/HEV NF160-SXV/LXV/HXV/SGV/LGV/HGV NF250-CXV/SXV/LXV/HXV/SGV/LGV/HGV/RGV/SEV/LEV/HEV NF250-HDVA	2P，3P，4P	NV125-SEV，NV125-HEV NV250-CV，NV250-SV，NV250-HV NV250-SEV，NV250-HEV	3P，4P		a	f	107			35	126		—		—	K	
F-1SVUL	—	○	NF125-SVU，NF125-HVU	3P	NV125-SVU，NV125-HVU	3P		b	g	105			30	123		6		61.5	L	
F-2SVUL	—	○	NF250-CVU，NF250-SVU，NF250-HVU	3P	NV250-CVU，NV250-SVU，NV250-HVU	3P		a	f	107			35	126		—		—	K	
F-4S F-4SE	—	○	NF400-CW/SW/SEW/HEW/REW NF630-CW/SW/SEW/HEW/REW	2P，3P，4P	NV400-CW，SW，SEW，HEW NV630-CW，SW，SEW，HEW	3P，4P	图 2	c	f	183	—	—	44	194	M6 或 φ7 螺丝	—	—	—	—	
			NF400-HDW	3P，4P						189										
F-8S F-8SE	—	○	NF800-CEW/SDW/SEW NF800-HEW/REW	2P，3P，4P	NV800-SEW，HEW	3P		c	f	183			70	243						
			NF800-HDW	3P，4P						189										
F10SW（*3）	—	○	NF1000-SEW NF1250-SEW/SDW NF1600-SEW/SDW	2P，3P	—	—	图 3	c	f	221	—	—	70	375	M8 或 φ10 螺丝	—	—			
F10SW4P（*3）				4P																

注：*1 此处所示为板前接线型的尺寸。关于板后接线型及插入型型号，断路器安装参考表面可能有所不同。
*2 对于 4 极插入型，要求特殊手柄。详细资料，请咨询我公司。
*3 如果要求手柄仅可锁定于 OFF 位置，请详细说明。
*4 对于 800A 以下的壳架，手柄锁定于 OFF 位置，复位时置于打开位置。对于 1000A 以上的壳架，手柄锁定于 ON 和 OFF 位置，复位时置于打开位置。
*5 门处于打开位置时，操作脱扣按钮，断路器脱扣。
*6 海绵填充物用于确保 IP51 级防护等级，因此不可将其撕除。
*7 当断路器安装在 IEC 35mm 导轨上时，不得使用手柄。

备注：1. 如果手柄型号中含有 E，该手柄为紧急制动装置。
2. 标准手柄为复位打开型。只有当手柄复位处于打开位置时方可打开门。OFF 打开型手柄是指当手柄处于 OFF 位置时可打开门，该手柄可定制。
3. 如果欲使操作手柄以标准型号的方式处于 ON 和 OFF 位置，即使断路器水平安装，我们也可根据要求定制。
4. F10SW 及交链型号不符合隔离指示。
5. 如果可在 OFF 位置断开或闭合手柄，那么在复位位置也可断开手柄。

●安装程序

详细资料，请参考产品所附的操作手柄安装手册。

① 安装至断路器

根据以下程序将操作手柄安装至断路器。

	250A壳架以下	400至1600A壳架
安装程序	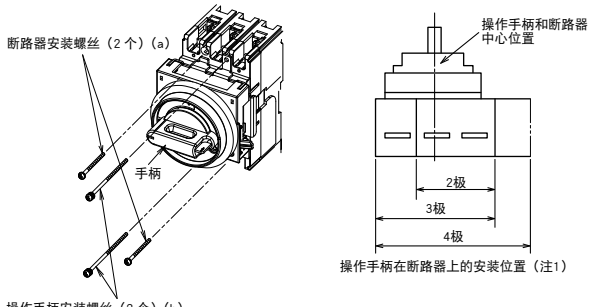 操作手柄在断路器上的安装位置（注1） **（安装程序）** ① 将两个断路器安装螺丝穿过螺孔（a），将断路器安装在面板上。 ② 将两个操作手柄安装螺丝穿过螺孔（b），安装操作手柄。 （F-05SV2、F-1SV2 F-05SUL2及F-1SUL2安装示例） 使用所提供的两个操作手柄安装螺丝紧固断路器及操作手柄。	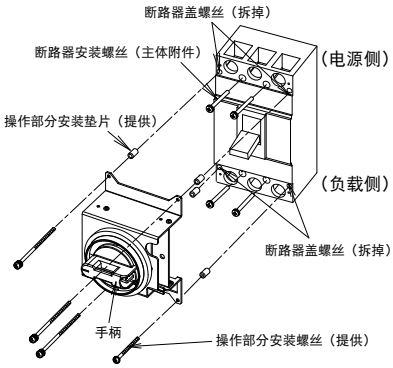 （F-4S 和 F-6SUL 示例） 以下操作手柄安装螺丝为自攻螺丝，不配垫片或弹垫。 **（安装程序）** ① 拆开操作手柄安装孔处的断路器盖螺丝。 ② 拆开四个断路器安装螺丝，以便拆除断路器。 ③ 安装断路器和操作手柄间的垫片（不同型号，垫片数量不同）。 ④ 安装操作手柄安装螺丝，以便安装操作手柄。 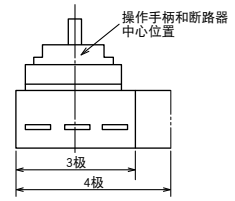 操作手柄在断路器上的安装位置

② 装饰板和垫板的安装

根据上页中的钻孔尺寸在门上钻孔，紧固沉头螺丝，确保紧固装饰板和垫板。如果壳架小于等于 800A，按照右图所示位置填充填塞物。

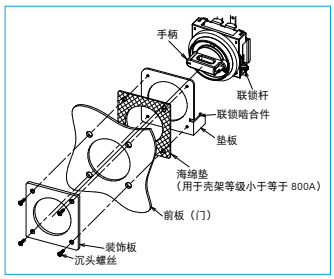

●门锁机构

只有当操作手柄处于打开（复位）位置时，方可打开面板门（在 F-4S 至 F10SR 型号中，即使手柄返回至 OFF 状态，门锁一直处于释放状态）。当手柄处于 ON 位置时，使用工具操动释放旋钮时，可打开门。

●操作门锁机构

如果断路器小于等于 800A 壳架等级，可将手柄设置在 OFF 位置锁定断路器（可在我公司订购将断路器锁定于 ON 或 OFF 位置的操作手柄）。

操作锁定部件，使用挂锁锁定手柄。可以安装三把挂锁。

可使用锁定铁扣（剪式锁）。

即使当操作手柄锁定在 ON 位置时，断路器脱扣。此时操作手柄显示断路器已脱扣。

[F-2SVUL 以下时：仅使用一个 35mm 挂锁（重量为 70g 以下）。
F-4S 以上时：仅使用一个 40mm 挂锁（重量为 100g 以下）。]

如果壳架等级小于等于 800A，可使用 3mm 至 8mm 的 B 尺寸挂锁。

如果壳架等级大于等于 1,000A，可使用 3mm 至 6mm 尺寸的挂锁（如使用的挂锁尺寸小于或等于 3mm，请咨询我公司）。

●断路器的安装方向（UL 489 系列断路器除外）

即使断路器处于水平安装状态，我们所提供的断路器手柄及其 ON，OFF 位置与垂直安装状态时的方向相同，门钻孔尺寸也相同。如果您需要将操作手柄安装在处于水平安装状态的断路器上时，在型号名称末标明“Y”（如：F-4SY）（水平安装时，电源位于左侧）或标明“Z”（水平安装时，电源位于右侧）。

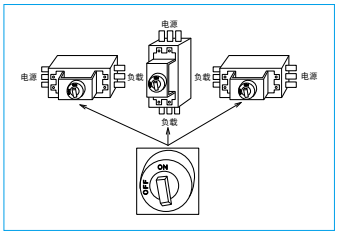

●释放旋钮的密封

使用可选件时，释放保护“F-RCS”，操作释放旋钮时，可防止面板门打开（小于等于 800A 壳架）。

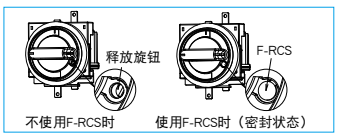

●操作锁装置

（1）挂锁

挂锁尺寸

使用普通挂锁 (mm)

适用型号	A（名义尺寸）	B
所有型号	35	5
	40	6.5以下

尺寸B：最大为8mm。

（2）锁定装置（剪式锁）

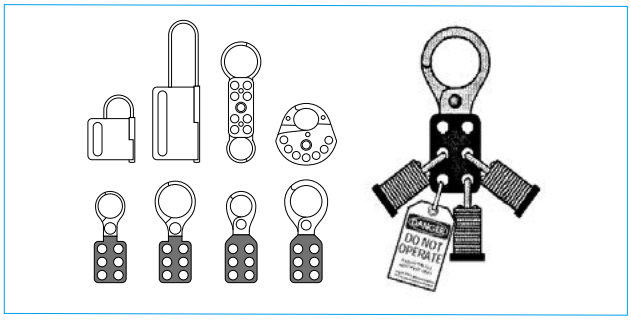

●订购方法

如果壳架等级小于等于 800A，详细说明以下技术标志及型号：

- LF …… 锁定在 OFF 位置
- LN …… 锁定在 ON 或 OFF 位置
- DR …… 复位打开
- DF …… 在 OFF 位置时将门打开
- 空白 …… 电源
- Y …… 电源在左置
- Z …… 电源在右置

如果标准产品的壳架等级超过 1,000A 的，请说明型号名称。如果仅要求在 OFF 位置启动操作锁，详细说明型号名称并且标名“仅在 OFF 位置锁定”。

如果欲密封释放旋钮，订购释放保护装置（批次：10 个）。

●型号名称说明

（1）适用于小于等于 800A 的壳架

F 1 SV UL E 2
1） 2） 3） 4） 5） 6）

1）F： 操作手柄型号名称
2）1： 断路器组别（1、2、4、6或8）
3）SV：断路器分类（S、SV）
4）UL：空白…普通产品，UL…UL489系列产品
5）E： 空白…标准，E…用于紧急制动
6）2： 空白…3极或4极，2…2极

（2）壳架等级大于等于 1,000A

F 10 SW 4P
1） 2） 3） 4）

1）F： 操作手柄型号名称
2）4： 断路器A壳架（10或120）
3）SW：系列名称
4）4P：4P产品*3极时不标示

2. V 型操作手柄

门板安装式操作手柄包括安装在断路体上的操作部分构及安装在面板上的操作手柄

- 手柄与断路器主体共同实现隔离功能。
- 符合 EN 标准的安全规范（EN60204-1）
- 通过三把普通挂锁（35mm 或 40mm）可仅将手柄锁定于 OFF 位置。
- 门板可找开至 OFF 位置。在 ON 及脱扣位置中，门板处于锁定位置不能打开。然而，当手柄处于 ON 及跳闸位置时，可采用工具操动释放部件打开门板。

●外观（颜色：蒙赛尔色卡 N1.5）

●外形尺寸图

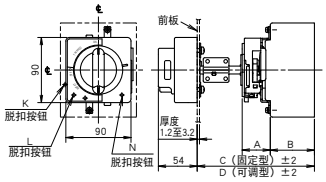

图1

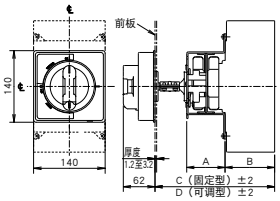

图2

●铰链和断路器的中心

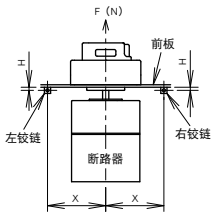

从断路器负载侧观察时铰链和断路器间的关系

	H	X
用于30至250A壳架	0以上	5H+100以上
用于400至800A壳架		8H+150以上

＊上图表现了从负载侧所观察得到的相互关系。

●前板钻孔尺寸图

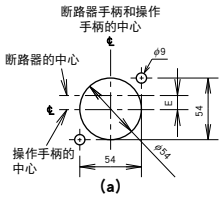

(a)

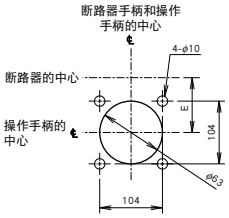

(b)

●断路器安装孔的尺寸图

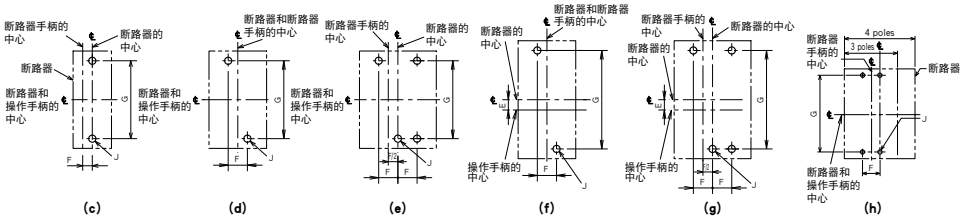

●门锁耐受负荷

	F（N）
30至800A壳架	200

表 5-20 尺寸概要

型号名称		适用型号				参考图			尺寸（mm）									
固定式	可调式	MCCB	电极数量	ELCB	电极数量	尺寸图	钻孔方式		A	B	固定式 C	可调式（*2） D（最小）	可调式（*2） D（最大）	E	F	G	J	脱扣按钮位置（*5）
V-05SV2 V-05SVE2	（*1）调整装置V-AD3S安装在固定式装置上。	NF32-SV NF63-CV，NF63-SV，NF63-HV，NF63-HDV	2P	—	—	图 1	a	c	38（*7）	61	125	—	—	—	12.5	111	M4或ϕ5螺丝	N
V-05SV V-05SVE		NF32-SV NF63-CV，NF63-SV，NF63-HV，NF63-HDV	3P	NV32-SV NV63-CV，NV63-SV，NV63-HV	2P，3P			d				162	300		25			L
V-1SV V-1SVE		NF125-CXV/SXV	2P，3P 4P	NV125-CV，NV125-SV，NV125-HV	3P 4P			d e						—	30			L
V-2SV V-2SVE		NF125-LXV/HXV/SGV/LGV/HGV/RGV/SEV/LEV/HEV NF160-SXV/LXV/HXV/SGV/LGV/HGV NF250-CXV/SXV/LXV/HXV/SGV/LGV/HGV/RGV/SEV/LEV/HEV NF250-HDVA	2P，3P 4P	NV125-SEV，NV125-HEV NV250-CV，NV250-SV，NV250-HV NV250-SEV，NV250-HEV	3P 4P			d e	38（*8）					—	35	126		K
V-1SVUL		NF125-SVU，NF125-HVU	3P	NV125-SVU，NV125-HVU	3P			f	39	61	125	162	300	6	30	123		L
V-2SVUL		NF250-CVU，NF250-SVU，NF250-HVU	3P	NV250-CVU，NV250-SVU，NV250-HVU	3P			d	41					—	35	126		K
V-4S V-4SE	（*1）调整装置V-AD3L安装在固定式装置上。	NF400-CW/SW/SEW/HEW/REW NF630-CW/SW/SEW/HEW/REW	2P，3P，4P	NV400-CW/SW/SEW/HEW NV630-CW/SW/SEW/HEW	3P，4P	图 2	b	h	76	97	191	233	300	—	44	194	M6或ϕ7螺丝	—
		NF400-HDW	3P，4P							103	197	239	306					
V-8S V-8SE		NF800-CEW/SDW/SEW/HEW/REW	2P，3P，4P	NV800-SEW/HEW	3P			h		97	191	233	300	—	70	243		
		NF800-HDW	3P，4P							103	197	239	306					

注：*1 如果为可调型，采购可选调整装置V-AD3S或V-AD3L。
*2 可调式型号包括调整装置V-AD3S或V-AD3L，尺寸如上所示。
*3 如果小于等于250A的插入式使用操作手柄时，请详细说明。
*4 板前接线式尺寸如上所示。板后接线式及插入式的详细资料，请咨询我公司。
*5 当门板处于打开位置时，操作脱扣按钮，断路器脱扣。（脱扣按钮的位置根据型号而不同。）
*6 当断路器安装在IEC 35mm导轨上时，不得使用手柄。
*7 V-1SVE时39。
*8 V-2SVE时41。

备注：1. 型号名称中如果包括E，产品为紧急制动型产品。
2. 当操作手柄为NV系列时，测试按钮不易按下。如果必要，使用TBM系列断路器。当使用接地漏电报警断路器时，使用外部复位式（ECA-SLT）或自动复位式（ARS）。

●安装程序

详细资料，请参考产品所附的操作手柄安装手册。

① 主体的安装

按照以下程序将操作手柄安装至断路器。

	250A壳架以下	400至800A壳架
安装程序	**（安装程序）** ① 用于 3 极或 4 极型的操作手柄 将操作部分的转盘置于 OFF（标志为 O）位置，用所提供的操作部分安装螺丝和螺母将转盘装配在断路器上。使用断路器安装螺丝（2 个）将断路器安装在面板上。 ② 用于 2 极型的操作手柄 用所提供的操作部分安装螺丝（2 个）将断路器和操作部分安装在面板上。 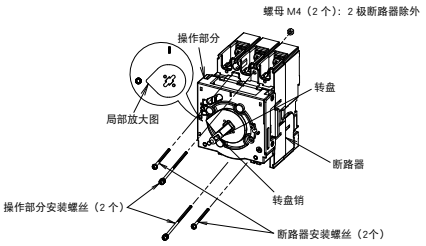 	**（安装程序）** ① 拆除操作手柄安装孔处的断路器护盖螺丝（4 个）。 ② 使用断路器安装螺丝（4 个）安装断路器。 ③ 在断路器和操作手柄间安装所提供的操作部分安装垫片（4 个）。 ④ 将转盘置于 OFF（标志为 O）位置，使用所提供的操作部分安装螺丝将断路器安装至操作部分。 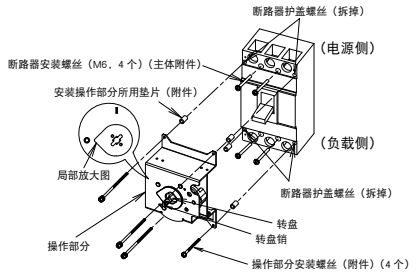

② 操作手柄部分的安装

根据上页中的前板尺寸图在门板上钻孔并且按照以下程序安装操作手柄部分。

- 从前板的背面紧固操作手柄部分。临时将螺丝紧固至孔内部件的中心位置。
- 将操作手柄置于 OFF 状态，确保可顺利地将操作手柄置于 ON 和 OFF 位置。
  OFF 状态时，在左、右位置转动操作手柄，确保显示 OFF 状态。如果不显示 OFF，上下左右移动操作手柄部分进行调整。（确保操作手柄部分与断路器处于并联状态）。
  打开前板，最终紧固螺丝。

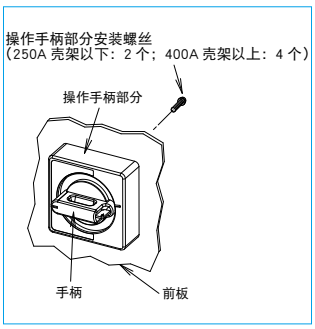

●门锁机构

操作手柄配有互锁机构防止门板在 ON 和 TRIP 位置时打开。在 OFF 位置时，可打开门板。然而，在 ON 或 TRIP 位置时，使用工具（3mm 宽，1.8mm 厚）按照箭头所示方向按下释放旋钮。

●操作锁定机构

① 操作手柄部分

可仅将操作锁置于 OFF 位置。可安装三把普通挂锁（A=35 或 40mm）。可使用锁定铁扣（剪式锁）。当采用挂锁锁定操作手柄部分时，门板同时也处于锁定状态。

② 操作部分

可锁定操作机构确保打开门板检查内部部件时不会无意间将断路器接通。通过操作手柄的操作部分上的孔安装挂锁。

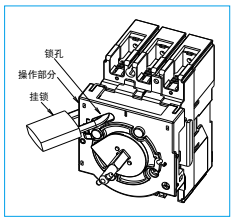

●V 型操作手柄调整装置

通过安装可选调整装置 V-AD3S 或 V-AD3L 调整断路器安装表面至门板的高度。根据此高度确定调整装置轴的长度。

注：调整装置不适用于 2 极外置型断路器。如果用于 2 极外置型断路器，可能不会正确地显示位置。

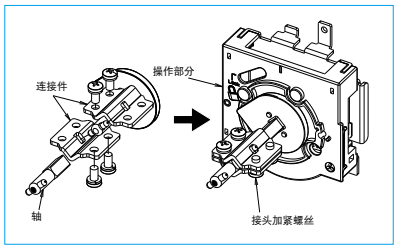

根据如下所述使用调整装置进行调整。

①外形尺寸图

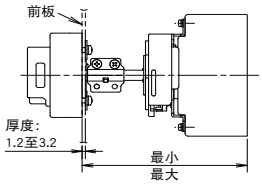

②调节杆切割余量的计算

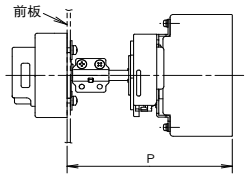

型号名称	尺寸（mm） 最小	尺寸（mm） 最大	切割余量	计算
V-1SV V-2SV V-1SVUL V-2SVUL	162	300	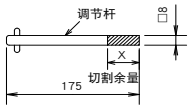	（切割余量）（P max）（面板尺寸） X = 300 mm - P
V-4S V-8S	233	300	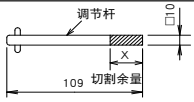	

注：该装置适用于操作手柄的紧急制动（E）。
和 UL 规格适用断路器组合使用时，详情请向我们咨

●挂锁

用户必须自行准备挂锁。
挂锁尺寸如第 112 页所示。

●订购方法

详细说明操作手柄的型号名称。
如果为可调型，订购调整装置。
（一批中包括一个）。
250A 壳架以下：V-AD3S
400 至 800A 壳架：V-AD3L

●型号名称说明

(1) 适用于小于等于800A的壳架

V	1	SV	UL	E	2
1）	2）	3）	4）	5）	6）

1） V: 操作手柄型号名称
2） 1: 断路器组别（1、2、4、6或8）
3） SV: 断路器分类（S、SV）
4） UL: 空白…普通产品 UL…UL489系列产品
5） E: 空白…标准 E…用于紧急制动
6） 2: 空白…3极或4极 2…2极

3. 端子盖

端子盖用于避免带电部件外露。我公司提供各种型号端子盖，如：大型端子盖（TC-L）、小型端子盖（TC-S）、透明端子盖（TTC）、后面端子盖（BTC）及插入式端子盖（PTC），以适用不同场合。（这些端子盖不能安装于弹簧储能型（2）及电动机驱动型（2）电动断路器。弹簧储能型（1）可采用标准端子盖。如果为电动机驱动型，可以订购特殊的端子盖。详细资料，请咨询我公司）。

●单触式端子盖

插入断路器的安装孔即可完成安装，使用方法非常简便。拆卸时，用平口螺丝刀或直接用手拨开端子盖的突起部分后即可拉出端子盖。

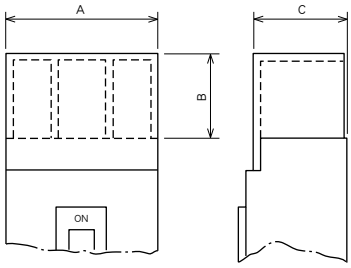

〈TC-L・TC-S・TTC〉

●尺寸变量表

表 5-21 大型端子盖（TC-L）

型号名称	颜色	断路器极数	适用型号 MCCB	适用型号 ELCB	尺寸（mm） A	尺寸（mm） B	尺寸（mm） C	内容 端子盖数量	内容 护盖安装螺丝	内容 密封板	外观	备注
TCL-CP1	白色	1	CP30-BA	—	12.5	8.5	37/33.5	2	—	—	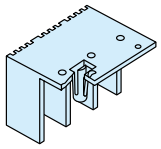 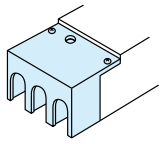 快速型 可使用密封板密封端子盖	
TCL-CP2	白色	2	CP30-BA	—	30	8.5	37/33.5	2	—	—		
TCL-CP3	白色	3	CP30-BA	—	47.5	8.5	37/33.5	2	—	—		
TCL-05SV2 (*1)(*6)	白色	2	NF32-SV NF63-CV/SV/HV/HDV	—	50	25	65.5	2	—	2		
TCL-05SV2L (*1)(*7)	白色	2	NF32-SV NF63-CV/SV/HV/HDV	—	50	40	65.5	2	—	2		
TCL-05SV3 (*2)(*6)	白色	3	NF32-SV NF63-CV/SV/HV/HDV	NV32-SV, NV63-SV/HV	75	25	65.5	2	—	2		
	白色	2，3	—	NV63-CV								
TCL-05SV3L (*2)(*7)	白色	3	NF32-SV, NF63-CV/SV/HV/HDV	NV32-SV, NV63-SV/HV	75	40	65.5	2	—	2		
	白色	2，3	—	NV63-CV								
TCL-05SV4 (*2)	白色	4	NF63-SV/HV	—	100	25	65.5	2	—	2		
TCL-1SV3 (*2)	白色	3	NF125-CXV	NV125-CV/SV/HV	90	40	65.5	2	—	2		
		2，3	NF125-SXV	—								
TCL-1SV4 (*2)	白色	4	NF125-CXV/SXV	NV125-SV/HV	120	40	65.5	2	—	2		
TCL-2SV3 (*2)(*8)(*10)	白色	2，3	NF125-LXV/HXV/SGV/LGV/HGV/RGV/SEV/LEV/HEV NF160-SXV/LXV/HXV/SGV/LGV/HGV NF250-CXV/SXV/LXV/HXV/SGV/LGV/HGV/RGV NF250-SEV/LEV/HEV/HDVA	NV250-CV/SV/HV NV250-SEV/HEV NV125-SEV/HEV	105	40	65.5	2	—	2		
TCL-2SV3L (*2)(*9)(*10)	白色	2，3	NF125-LXV/HXV/SGV/LGV/HGV/RGV/SEV/LEV/HEV NF160-SXV/LXV/HXV/SGV/LGV/HGV NF250-CXV/SXV/LXV/HXV/SGV/LGV/HGV/RGV NF250-SEV/LEV/HEV/HDVA	NV250-CV/SV/HV NV250-SEV/HEV NV125-SEV/HEV	105	50	65.5	2	—	2		
TCL-2SV4 (*2)(*4)(*10)	白色	4	NF125-LXV/HXV/SGV/LGV/HGV/RGV/SEV/LEV/HEV NF160-SXV/LXV/HXV/SGV/LGV/HGV NF250-CXV/SXV/LXV/HXV/SGV/LGV/HGV/RGV NF250-SEV/LEV/HEV/HDVA	NV250-SV/HV NV125-SEV/HEV	140	40	65.5	2	—	2		
TCL-4SW3 (*2)	白色	2，3	NF400-CW/SW/SEW NF630-CW/SW/SEW	NV400-CW/SW/SEW NV630-CW/SW/SEW	171	110	99.5	2	—	2		
		3	NF400-HDW	—			105.5					
			MDU 系列 NF400-SEW (*5)				99.5					
TCL-4SW4 (*2)	白色	4	NF400-SW/SEW/HEW NF630-SW/SEW MDU 系列 NF400-SEW(*5)	NV400-SEW/HEW NV630-SEW	240	110	105	2	6	—	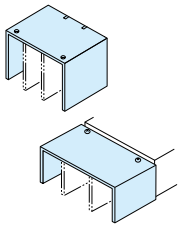 螺纹型	与绝缘挡板共同使用
			NF400-HDW	—			111					
TCL-8SW3 (*2)	白色	2，3	NF800-CEW/SDW/SEW/HEW/REW	NV800-SEW/HEW	224	155	103.5	2	4	—		
		3	NF800-HDW	—			109.5					
			MDU 系列 NF800-SEW (*5)				103.5					
TCL-8SW4 (*2)	白色	4	NF800-SEW/HEW MDU 系列 NF800-SEW (*5)	—	294	155	103.5	2	6	—		
			NF800-HDW				109.5					
TCL-10SW3	透明	3	NF1000-SEW NF1250-SEW	—	220	150	139	2	4	—		
TCL-10SW4	透明	4	NF1000-SEW NF1250-SEW	—	290	150	139	2	4	—		
TCL-1SVU3 (*2)	白色	2，3	NF125-SVU	—	90	40	65.5	2	2	—	螺纹型 （从主体中拆除现有护盖，安装端子盖）	
		3	NF125-HVU	NV125-SVU/HVU								
TCL-2SVU3 (*2)(*8)	白色	3	NF250-CVU/SVU/HVU	NV250-CVU/SVU/HVU	105	40	65.5	2	2	—	螺纹型 （从主体中拆除现有护盖，安装端子盖）	
TCL-2SVU3L (*2)(*9)	白色	3	NF250-CVU/SVU/HVU	NV250-CVU/SVU/HVU	105	50	65.5	2	2	—	螺纹型 （从主体中拆除现有护盖，安装端子盖）	

注：*1 如果断路器配有F型和V型操作手柄，详细说明型号名称，最后一个字母为F。（如果为F和V型操作手柄专用型，采用螺丝进行固定）。
*2 可结合F和V型操作手柄共同使用标准模型。
*3 尺寸C是电源侧和负载侧的尺寸。
*4 如果引线截面尺寸为117.2至152.05mm²时，可采用夹持型端子（型号为2CR-150或CB150-S8），不得采用TC-L型端子。使用绝缘管或绝缘胶带确保端子与TC-S间的绝缘。
*5 不得安装在主体上。
*6 适用于额定值小于等于75A的断路器（最大引线横截面积25mm²）。
*7 适用于额定值小于等于125A的断路器（最大引线横截面积60mm²）。
*8 适用于额定值小于等于200A的断路器（最大引线横截面积100mm²）。
*9 适用于额定值小于等于250A的断路器（最大引线横截面积150mm²）（适用于UL线300MCM）。MCCB/ELCB本体一起订购时，请指定「TC-LL」。
*10 HEV或带PAL的MDU或MDU内置型时型号后边请指定"MP"。断路器安装型时型号后边请指定"-MDU B"。

备注：1. 注*10及注*13中所示的引线横截面积为600V乙烯基绝缘线的横截面积。
2. 使用绝缘胶带或类似材料确保夹持端子外露部件的绝缘。
3. 当需要从电源侧及负载侧进行防护时，请单独咨询我公司。

表 5-22 小型端子盖（TC-S）

型号名称	颜色	断路器极数	适用型号 MCCB	适用型号 ELCB	尺寸（mm） A	B	C	内容 端子盖数量	护盖安装螺丝	密封板	外观	备注
TCS-05SV2 （*1）	白色	2	NF32-SV NF63-CV/SV/HV/HDV	—	50	5	65.5	2	—	2	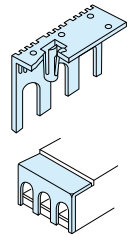 快速型 可使用密封板密封端子盖	
TCS-05SV3 （*3）	白色	3	NF32-SV NF63-CV/SV/HV/HDV	NV32-SV，NV63-SV/HV	75	5	65.5	2	—	2		
	白色	2，3	—	NV63-CV								
TCS-1SV3(*3)	白色	3	NF125-CXV	NV125-CV/SV/HV	90	6.5	65.5	2	—	2		
		2，3	NF125-SXV	—								
TCS-2SV3 （*3）（*5）	白色	2，3	NF125-LXV/HXV/SGV/LGV/HGV/RGV/SEV/HEV NF160-SXV/LXV/HXV/SGV/LGV/HGV NF250-CXV/SXV/LXV/HXV/SGV/LGV/HGV/RGV/SEV/HEV NF250-HDVA	NV250-CV/SV/HV NV250-SEV/HEV NV125-SEV/HEV	105	6.5	65.5	2	—	2		
	白色	3	（*4）	—								

注：*1 如果为2极NV，3极断路器时采用TC-S。
*2 如果断路器配有F型或V型操作手柄，详细说明型号名称，最后一个字母为F。
（如果为F型或V型操作手柄专用型，采用螺丝进行固定）。
*3 可结合F和V型操作手柄共同使用标准模型。
*4 如果安装在主体上，在型号名称末尾标明-MDU。
*5 HEV或带PAL的MDU或MDU内置型时型号后边请指定"MP"。断路器安装型时型号后边请指定"-MDU B"。

备注：1. 我公司提供4极断路器所需小型端子盖。
2. 使用绝缘胶带或类似材料确保夹持端子外露部件的绝缘。

表 5-23 透明端子盖（TTC）

型号名称	断路器极数	适用型号 MCCB	适用型号 ELCB	尺寸（mm） A	B	C	内容 端子盖数量	护盖安装螺丝	密封板	外观	备注
TTC-05SV2 （*1）	2	NF32-SV NF63-CV/SV/HV/HDV	—	50	25	65.5	2	—	2	透明 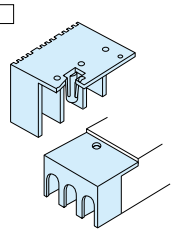 快速型 可使用密封板密封端子盖	
TTC-05SV3 （*3）	3	NF32-SV NF63-CV/SV/HV/HDV	NV32-SV，NV63-SV/HV	75	25	65.5	2	—	2		
	2，3	—	NV63-CV								
TTC-1SV3 （*3）	3	NF125-CXV	NV125-CV/SV/HV	90	40	65.5	2	—	2		
	2，3	NF125-SXV	—								
TTC-2SV3 (*3)（*5）(*7)（*8）	2，3	NF125-LXV/HXV/SGV/LGV/HGV/RGV/SEV/LEV/HEV NF160-SXV/LXV/HXV/SGV/LGV/HGV NF250-CXV/SXV/LXV/HXV/SGV/LGV/HGV/RGV NF250-SEV/LEV/HEV/HDVA	NV250-CV/SV/HV NV250-SEV/HEV NV125-SEV/HEV	105	40	65.5	2	—	2		
	3	—	—								
TTC-4SW3	2，3	NF400-CW/SW/SEW NF400-HEW/REW NF630-CW/SW/SEW NF630-HEW/REW	NV400-CW/SW/SEW NV400-HEW NV630-CW/SW/SEW NV630-HEW	171	110	104.5	2	4	—		
	3	NF400-HDW	—			110.5					
		MDU 系列 NF400-SEW（*6）				104.5					
TTC-4SW4	4	NF400-SW/SEW/HEW NF630-SW/SEW/HEW MDU 系列 NF400-SEW(*6)	NV400-SEW/HEW NV630-SEW	240	110	104.5	2	6	—	透明 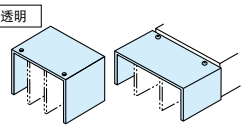 螺纹型	与绝缘挡板共同使用
		NF400-HDW	—			110.5					
TTC-8SW3	2，3	NF800-CEW/SDW/SEW NF800-HEW/REW	NV800-SEW/HEW	224	155	103.5	2	4	—		
	3	NF800-HDW	—			109.5					
		MDU 系列 NF800-SEW(*6)				103.5					
TTC-8SW4	4	NF800-SEW/HEW MDU 系列 NF800-SEW（*6）	—	294	155	103.5	2	6	—		
		NF800-HDW				109.5					

注：*1 如果为2极NV，3极断路器时采用TTC。
*2 如果断路器配有F型操作手柄，详细说明型号名称，最后一个字母为F。
（如果为F型操作手柄专用型，采用螺丝进行固定）。
*3 可结合F和V型操作手柄共同使用标准模型。
*4 可根据要求定制端子盖。
*5 如果引线截面尺寸为117.2至152.05mm^{2}时，可采用夹持型端子（型号为2CR-150或CB150-S8），不得采用TTC系列，可使用TCL-2SV3L。使用绝缘管或绝缘胶带确保端子与TC-S间的绝缘。
*6 如果安装在主体上，在型号名称末尾标明-MDU。
*7 适用于额定值小于等于200A的断路器（最大引线横截面积100mm^2）。
*8 HEV或带PAL的MDU或MDU内置型时型号后边请指定"MP"。断路器安装型时型号后边请指定"-MDU B"。

<BTC>

图 1

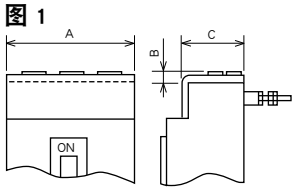

图 2

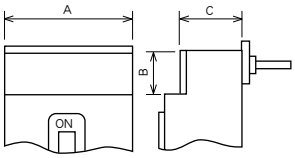

<PTC>

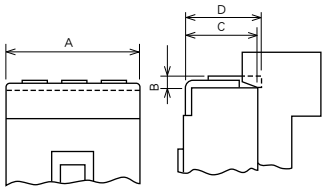

表 5-24 后面端子盖（BTC）

型号名称	颜色	断路器极数	适用型号 MCCB	适用型号 ELCB	尺寸（mm） A	B	C	内容 端子盖数量	护盖安装螺丝	密封板	外观	备注
BTC-05SV2	白色	2	NF32-SV NF63-CV/SV/HV/HDV	— (*1)	50	5	65.5	2	—	2	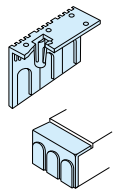	板后接线型背部双头螺栓接线板护盖
BTC-05SV3	白色	3	NF32-SV NF63-CV/SV/HV/HDV	NV32-SV，NV63-SV/HV	75	5	65.5	2	—	2		
	白色	2，3	—	NV63-CV								
BTC-1SV3	白色	3	NF125-CXV	NV125-CV/SV/HV	90	6.5	65.5	2	—	2		
		2，3	NF125-SXV	—								
BTC-2SV3 (*8)	白色	2，3	NF125-LXV/HXV/SGV/LGV/HGV/RGV/SEV/LEV/HEV NF160-SXV/LXV/HXV/SGV/LGV/HGV NF250-CXV/SXV/LXV/HXV/SGV/LGV/HGV/RGV NF250-SEV/LEV/HEV/HDVA	NV250-CV/SV/HV NV250-SEV/HEV NV125-SEV/HEV	105	6.5	65.5	2	—	2		
BTC-4SW3	白色	2，3	NF400-CW/SW/SEW NF630-CW/SW/SEW	NV400-CW/SW/SEW NV630-CW/SW/SEW	140	42 (*2)	99.5	2	—	2	快速型 可使用密封板密封端子盖 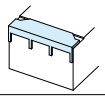	
		3	MDU 系列 NF400-SEW(*7)	(*7)		42 (*2)	99.5	2	—	2		
				—	140	42 (*2)	132.5/196.5	2	—			
BTC-4HDW3	白色	3	NF400-HDW	—	140	39 (*2)	97	1	2	—		
BTC-4SW4 (*3)	透明	4	NF400-SW/SEW/HEW NF630-SW/SEW/HEW MDU 系列 NF400-SEW(*7)	NV400-SEW/HEW NV630-SEW	185	42 (*2)	97.5	2	6	—	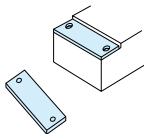 螺纹型	
BTC-4HDW4	白色	4	NF400-HDW	—	184	39 (*2)	97	1	3	—		
BTC-8SW3 (*3)	透明	2，3	NF800-CEW/SDW/SEW/HEW/REW	NV800-SEW/HEW	210	32 (*2)	97.5	2	8	—		
		3	MDU 系列 NF800-SEW(*7)	—	210	32 (*2)	97.5	2	8			
				—	210	32 (*2)	146/194.5	2	4	—		
BTC-8HDW3	白色	3	NF800-HDW	—	206	31.5 (*2)	97	1	2	—		
BTC-8SW4 (*3)	透明	4	NF800-SEW/HEW MDU 系列 NF800-SEW(*7)	(*7)	280	32 (*2)	97.5	2	10	—		
				—	280	32 (*2)	146/194.5	2	6	—		
BTC-8HDW4	白色	4	NF800-HDW	—	276	31.5 (*2)	97	1	3	—		

注：*1 如果为2极NV，3极断路器时采用BTC。
*2 图2中所示尺寸B。
*3 这些端子盖可用于插入型断路器。其它型号仅用于背部接线型。
*4 尺寸C是电源侧和负载侧的尺寸。
*5 可根据要求定制端子盖。
*6 如果安装在主体上，在型号名称末尾标明-MDU。
*7 如果安装在主体上，仅可安装在电源侧。
*8 HEV或带PAL的MDU或MDU内置型时型号后边请指定"MP"。断路器安装型时型号后边请指定"-MDU B"。

备注：1. PTC-4SW3可用作NF400-HEW/REW、NF630-HEW/REW、NV400-HEW/REW和NV630-HEW背部端子盖。
2. 上述内容未列举4极端子盖。如欲知详细咨询，请咨询我公司。

表 5-25 插入式端子盖（PTC）

型号名称	颜色	断路器极数	适用型号 MCCB	适用型号 ELCB	尺寸（mm） A	B	C	D	内容 端子盖数量	护盖安装螺丝	密封板	外观	备注
PTC-05SV2	白色	2	NF32-SV NF63-CV/SV/HV/HDV	—	50	6.5	65.5	72	2	2	—	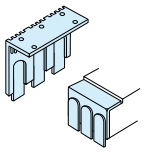 螺纹型	插入型双头螺栓接线板护盖
PTC-05SV3	白色	3	NF32-SV NF63-CV/SV/HV	NV32-SV，NV63-HV	75	6.5	65.5	72	2	2	—		
	白色	2，3	—	NV63-CV/SV									
PTC-1SV3	白色	3	NF125-CXV	NV125-CV/SV/HV	90	6.5	65.5	—	2	4	—		
		2，3	NF125-SXV	—									
PTC-2SV3	白色	2，3	NF125-LXV/HXV/SGV/LGV/HGV/RGV/SEV/LEV/HEV NF160-SXV/LXV/HXV/SGV/LGV/HGV NF250-CXV/SXV/LXV/HXV/SGV/LGV/HGV/RGV/SEV/LEV/HEV	NV250-CV/SV/HV NV250-SEV/HEV NV125-SEV/HEV	105	6.5	65.5	78.5	2	4	—		
PTC-4SW3 (*2)	透明	2，3	NF400-CW/SW/SEW NF630-CW/SW/SEW	NV400-CW/SW/SEW NV630-CW/SW/SEW	140	42	97.5	—	2	4	—	同螺丝型 BTC	
			NF400-HEW/REW (*1) NF630-HEW/REW (*1)	NV400-HEW/REW (*1) NV630-HEW (*1)									

注：*1 这些端子盖可用作背部端子盖。
*2 见BTC图2。

表 5-26 适用于 F 型和 V 型操作手柄的端子盖

型号名称			适用的操作手柄	断路器电极数量	适用型号	
大型端子盖（TC-L）	小型端子盖（TC-S）	透明端子盖（TTC）			MCCB	ELCB
TCL-05SV2F (*2)(*3) TCL-05SV2LF (*2)(*4)	TCS-05SV2F (*2)	TTC-05SV2F (*2)	F-05SV2, V-05SV2	2	NF32-SV, NF63-CV/SV/HV/HDV	—(*1)
TCL-05SV3 (*3) TCL-05SV3L (*4)	TCS-05SV3	TTC-05SV3	F-05SV, V-05SV	3	NF32-SV, NF63-CV/SV/HV/HDV	NV32-SV, NV63-SV/HV
				2，3	—	NV63-CV
TCL-05SV4	—	—		4	NF32-SV, NF63-CV/SV/HV	—
TCL-1SV3	TCS-1SV3	TTC-1SV3	F-1SV，V-1SV	3	NF125-CXV	NV125-CV/SV/HV
				2，3	NF125-SXV	—
TCL-1SV4	—	—		4	NF125-CXV/SXV	NV125-SV/HV
TCL-2SV3 (*5) TCL-2SV3L (*6) (*7)	TCS-2SV3	TTC-2SV3	F-2SV，V-2SV	2，3	NF125-LXV/HXV/SGV/LGV/HGV/RGV/SEV/LEV/HEV NF160-SXV/LXV/HXV/SGV/LGV/HGV	NV250-CV/SV/HV，NV250-SEV/HEV NV125-SEV/HEV
TCL-2SV4 (*7)	—	—		4	NF250-CXV/SXV/LXV/HXV/SGV/LGV/HGV/RGV/SEV/LEV/HEV NF250-HDVA	NV250-SV/HV，NV125-SEV/HEV
TCL-4SW3	—	TTC-4SW3	F-4S V-4S	2，3	NF400-CW/SW/SEW/HEW/REW NF630-CW/SW/SEW/HEW/REW	NV400-CW/SW/SEW/HEW NV630-CW/SW/SEW/HEW
				3	NF400-HDW	—
TCL-4SW4	—	TTC-4SW4		4	NF400-SW/SEW/HEW/HDW NF630-SW/SEW/HEW	NV400-SEW/HEW NV630-SEW
TCL-8SW3	—	TTC-8SW3	F-8S V-8S	3	NF800-CEW/SDW/SEW/HEW/REW/HDW	NV800-SEW/HEW
TCL-8SW4	—	TTC-8SW4		4	NF800-SEW/HEW/HDW	—

注：*1 如为 2 极 NV，使用 3 极断路器端子盖。
*2 仅适用于 F 型和 V 型操作手柄（螺丝型）。
*3 适用于额定值小于等于 75A 的断路器（最大引线截面面积 25mm²）。
*4 适用于额定值小于等于 125A 的断路器（最大引线截面面积 60mm²）。
*5 适用于额定值小于等于 200A 的断路器（最大引线截面面积 100mm²）。
*6 适用于额定值小于等于 250A 的断路器（最大引线截面面积 150mm²）。
*7 HEV 或带 PAL 的 MDU 或 MDU 内置型时型号后边请指定 "MP"。断路器安装型时型号后边请指定 MDU 的场合，只有面板安装型可安装操作手柄。

备注：1. UL489 系列断路器的端子盖通常可与 F 型操作手柄共同使用。

5 附件 2

4. 绝缘挡板

绝缘挡板用于加强断路器端子各相间的绝缘。还能防止导电杂质、导电灰尘引起事故或故障电流中断引起事故。

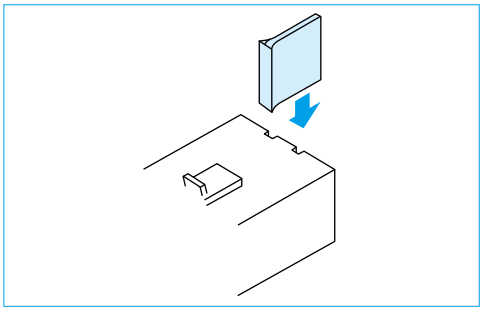

（1）绝缘挡板适用于下列型号的断路器。

表 5-27

（"●"为可选项）

适用型号		接线方法			
MCCB	ELCB	板前接线	板后接线	平镶板型	插入型
NF32-SV NF63-CV/SV/HV	NV32-SV，NV63-CV NV125-CV	●	—	—	—
NF63-HDV NF125-CXV/SXV	NV63-SV/HV NV125-SV/HV	标准附件	—	—	—
NF125-LXV/HXV/SGV/LGV/HGV/RGV/SEV/LEV/HEV NF160-SXV/LXV/HXV/SGV/LGV/HGV NF250-CXV/SXV/LXV/HXV/SGV/LGV/HGV/RGV/SEV/LEV/HEV/HDVA	NV125-SEV/HEV NV250-CV/SV/HV/SEV/HEV	标准附件	—		标准附件
NF125-SVU NF125-HVU NF250-CVU NF250-SVU NF250-HVU	NV125-SVU NV125-HVU NV250-CVU NV250-SVU NV250-HVU	标准附件	—	—	—
NF400-CW/SW/SEW/HEW/REW NF630-CW/SW/SEW/HEW/REW	NV400-CW/SW/SEW/HEW NV630-CW/SW/SEW/HEW	标准附件	●	●	标准附件
NF800-CEW/SEW/HEW/REW/SDW	NV800-SEW/HEW	标准附件	●	●	●
NF400-HDW，NF800-HDW	—	标准附件	●	—	—
NF1000-SEW，NF1250-SEW	—	标准附件	—	—	标准附件
NF1600-SEW	—	标准附件	—	—	—

当断路器标准配备绝缘挡板时，必须安装挡板。

●绝缘挡板：板前（BA-F）

表 5-28 尺寸概要

型号名称	适用型号		尺寸（mm）		每台断路器所含数量			参考图
	MCCB	ELCB	A	B	2P	3P	4P	
BAF-05SV	NF32-SV，NF63-CV/SV/HV/HDV NF125-CXV/SXV	NV32-SV NV63-CV NV125-CV NV63-SV/HV NV125-SV/HV	50	59.5	1 (*2)	2	3	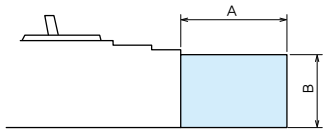
BAF-2SV	NF125-LXV/HXV/SGV/LGV/HGV/RGV/SEV/LEV/HEV NF160-SXV/LXV/HXV/SGV/LGV/HGV NF250-CXV/SXV/LXV/HXV/SGV/LGV/HGV/RGV NF250-SEV/LEV/HEV/HDVA	NV125-SEV/HEV NV250-CV/SV/HV/SEV/HEV	100	59.5	2	4	6	
BAF-05SVU	NF125-SVU NF125-HVU	NV125-SVU NV125-HVU	50	59.5	2	4	—	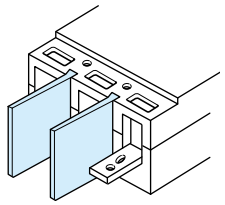
BAF-2SVU	NF250-CVU NF250-SVU NF250-HVU	NV250-CVU NV250-SVU NV250-HVU	100	59.5	—	4	—	
BAF-4SW	NF400-CW/SW/SEW/HEW/REW NF630-CW/SW/SEW/HEW/REW	NV400-CW/SW/SEW/HEW NV630-CW/SW/SEW/HEW	110	98.5	2	4	6	
	NF400-HDW	—	110	104.5	—	4	6	
BAF-8SW	NF800-CEW/SEW/SDW/HEW/REW	NV800-SEW/HEW	110	98.5	1	2	3	
	NF800-HDW	—	110	104.5	—	2	3	
BAF-10SW	NF1000-SEW，NF1250-SEW	—	110	132	1	2	3	
BAF-16SW	NF1600-SEW	—	185	132	1	2	3	

注：*1 电源侧和负载侧的绝缘板BAF-4UW尺寸B不同。
*2 NV型不带绝缘板。

●绝缘挡板：板后（BA-B）

表 5-29 尺寸概要

型号名称	适用型号		尺寸（mm）		每台断路器所含数量			参考图
	MCCB	ELCB	A	B	2P	3P	4P	
BAB-4SW	NF400-CW/SW/SEW/HEW/REW/HDW NF630-CW/SW/SEW/HEW/REW	NV400-CW/SW/SEW/HEW NV630-CW/SW/SEW/HEW	140	74.5	—	4	6	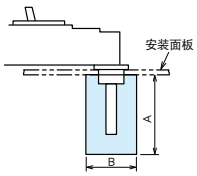
BAB-8SW	NF800-CEW/SEW/SDW/HEW/REW/HDW	NV800-SEW/HEW	140	74.5	—	4	6	

使用 BA-B 时的钻孔尺寸（如果为 3 极断路器）

NF400-CW，NF400-SW，NF400-SEW，NF400-HEW，NF400-REW，NF400-HDW NV400-CW，NV400-SW，NV400-SEW，NV400-HEW NF630-CW，NF630-SW，NF630-SEW，NF630-HEW，NF630-REW NV630-CW，NV630-SW，NV630-SEW，NV630-HEW	NF800-CEW，NF800-SEW，NF800-HEW，NF800-REW，NF800-HDW NV800-SEW，NV800-HEW
电源侧 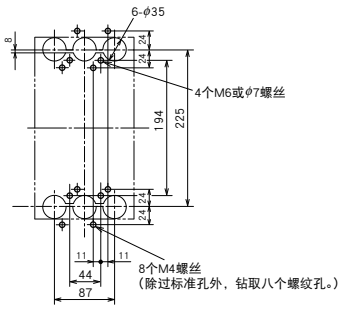 负载侧	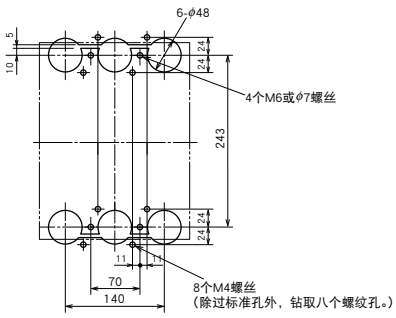

钻孔尺寸图显示为后视图尺寸。

●绝缘挡板：插入（BA-P）

表 5-30 尺寸概要

型号名称	适用型号		类形	尺寸（mm）		每台断路器所含数量			参考图
	MCCB	ELCB		A	B	2P	3P	4P	
BAP-2SV	NF125-LXV/HXV/SGV/LGV/HGV/RGV/SEV/LEV/HEV NF160-SXV/LXV/HXV/SGV/LGV/HGV NF250-CXV/SXV/LXV/HXV/SGV/LGV/HGV/RGV/SEV/LEV/HEV	NV125-SEV/HEV NV250-CV/SV/HV/SEV/HEV	标准附件	172	74.5	4	4	6	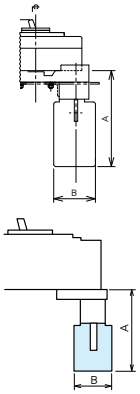
BAP-4SW	NF400-CW/SW NF400-SEW/HEW/REW/UEW NF630-CW/SW NF630-SEW/HEW/REW	NV400-CW/SW NV400-SEW/HEW NV630-CW/SW NV630-SEW/HEW	标准附件	178	74.5	—			
BAP-8SW	NF800-CEW/SEW NF800-HEW/REW	NV800-SEW/HEW	●	172	74.5				
	NF1000-SEW NF1250-SEW	—	标准附件	215	74.5				

●接地故障保护挡板（BA-G）

表 5-31 尺寸概要

型号名称	适用型号		类形	尺寸（mm）		每台断路器所含数量	参考图
	MCCB	ELCB		A	B	3P	
BAG-05SV3	NF32-SV NF63-CV/SV/HV	NV32-SV NV63-CV/SV/HV	●	30	75	1	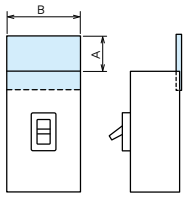 接地故障保护挡板（3 极）
BAG-1SV3	NF125-CXV/SXV	NV125-CV/SV/HV	●	40	90		
BAG-2SV3	NF125-LXV/HXV/SGV/LGV/HGV/RGV/SEV/LEV/HEV NF160-SXV/LXV/HXV/SGV/LGV/HGV NF250-CXV/SXV/LXV/HXV/SGV/LGV/HGV/RGV/SEV/LEV/HEV	NV125-SEV/HEV NV250-CV/SV/HV/SEV/HEV	●	63	105		
BAG-4SW3	NF400-CW/SW/SEW/HEW/REW NF630-CW/SW/SEW/HEW/REW	NV400-CW/SW/SEW/HEW NV630-CW/SW/SEW/HEW	●	63	164		
BAG-8SW3	NF800-CEW/SEW/SDW/HEW/REW	NV800-SEW/HEW	●	110	210		
BAG-10SW3	NF1000-SEW NF1250-SEW	—	●	98	210		
BAG-16SW3	NF1600-SEW	—	●	150	300		

我公司同时提供适用于 2 极和 4 极断路器的接地故障保护挡板。

5. 手柄锁装置和卡片夹

（1）手柄锁装置（HL 和 HL-S）

这些装置用于将断路器锁定于 ON 或 OFF 位置。如果断路器锁定过程中出现过流，断路器将脱扣。我公司提供的安装至手柄的 HL 型（红色树脂塑壳）及 HL-S 型可固定至断路器盖（使用普通挂锁，名义尺寸如右表所示。其它型号挂锁不能正确锁定装置）。

挂锁尺寸（mm）

用途	A（名义尺寸）	B	C
a	25	11	4
b	35	19	5
c	40	22或23	5.5

表 5-32 HL

型号名称	适用型号 MCCB	适用型号 ELCB	发货等级	参考图	挂锁
HLN-05SV	NF32-SV，NF63-CV/SV/HV/HDV NF125-CXV/SXV NF125-LXV/HXV/SGV/LGV/HGV/RGV/SEV/LEV/HEV NF160-SXV/LXV/HXV/SGV/LGV/HGV NF250-CXV/SXV/LXV/HXV/SGV/LGV/HGV/RGV/SEV/LEV/HEV/HDVA	NV32-SV，NV63-CV/SV/HV NV125-CV/SV/HV，NV125-SEV/HEV NV250-CV/SV/HV，NV250-SEV/HEV	●	图 1	a
HLF-05SV	NF125-CXV/SXV，NF63-HDV NF125-LXV/HXV/SGV/LGV/HGV/RGV/SEV/LEV/HEV NF160-SXV/LXV/HXV/SGV/LGV/HGV NF250-CXV/SXV/LXV/HXV/SGV/LGV/HGV/RGV/SEV/LEV/HEV/HDVA	NV32-SV，NV63-CV/SV/HV NV125-CV/SV/HV，NV125-SEV/HEV NV250-CV/SV/HV，NV250-SEV/HEV	●		
HLF-05SVU	NF125-SVU/HVU NF250-CVU/SVU/HVU	NV125-SVU/HVU NV250-CVU/SVU/HVU	●		
HL-4CW （*1）	NF400-CW	NV400-CW	●	图 2	c
HL-4SW （*1）	NF400-SW/SEW/HEW/REW/HDW NF630-CW/SW/SEW/HEW/REW NF800-CEW/SDW/SEW/HEW/REW/HDW	NV400-SW/SEW/HEW NV630-CW/SW/SEW/HEW NV800-SEW/HEW	●		
HL （*2）	NF1000-SEW，NF1250-SEW，NF1600-SEW	—	●	图 3	

注：*1 如果不使用挂锁，此装置可用作锁盖（LC）。
*2 与此装置同时订购断路器。

备注：1. 一批HL-4CW及HL-4SW包括一块，而一批其它型号中则包括10块。
2. HLF型用于OFF锁定而HLN型用于ON锁定。

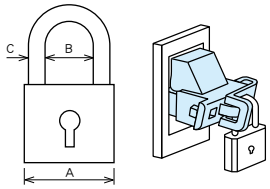

挂锁

图1

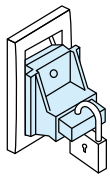
图2

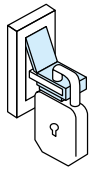
图3

表 5-33 HL-S

型号名称	适用型号 MCCB	极数	ELCB	极数	尺寸（mm） A	B	C	D	E	F	参考图	挂锁
HLS-05SV2 （*1）	NF32-SV NF63-CV，NF63-SV，NF63-HV，NF63-HDV	2 极	—	—	32	75	50	—	63	32	图 5	b
	NF125-CV	2 极	—	—			57					
HLS-05SV （*1）	NF32-SV， NF63-CV，NF63-SV，NF63-HV，NF63-HDV	3 极	NV32-SV, NV63-CV/SV/HV	3 极			75					
	NF63-SV，NF63-HV	4 极	—	—				23				
	NF125-CXV/SXV	2 极，3 极	NV125-CV，NV125-SV， NV125-HV	3 极			86	—				
		4 极	NV125-SV，NV125-HV	4 极				28				
HLS-2SV （*1）	NF125-LXV/HXV/SGV/LGV/HGV/RGV/SEV/LEV/HEV NF160-SXV/LXV/HXV/SGV/LGV/HGV NF250-CXV/SXV/LXV/HXV/SGV/LGV/HGV/RGV/SEV/LEV/HEV/HDVA	2 极	NV125-SEV，NV125-HEV NV250-CV，NV250-SV， NV250-HV NV250-SEV，NV250-HEV	3 极	32	84	100	—		—		
		3 极										
		4 极	NV125-SEV，NV125-HEV NV250-SV，NV250-HV	4 极				33				
HLS-05SVU	NF125-SVU/HVU	2 极，3 极	NV125-SVU/HVU	3 极	32	75	86	—		32		
HLS-2SVU	NF250-CVU/SVU/HVU	3 极	NV250-CVU/SVU/HVU	3 极		84	100					
HLS-4SW （*3）	NF400-CW/SW/SEW/HEW/REW NF630-CW/SW/SEW/HEW/REW	2 极，3 极，4 极	NV400-CW/SW/SEW/HEW NV630-CW/SW/SEW/HEW	3 极，4 极	—	—	—	—	—	—	图 6	
HLS-8SW （*3）	NF800-CEW/SDW/SEW/HEW/REW	2 极，3 极，4 极	NV800-SEW/HEW	3 极，4 极	—	—	—	—	—	—	图 7	

注：*1 用于锁定至OFF位置。
*2 图5中的A、B、C及D为前板钻孔尺寸。
*3 不得安装端子盖。

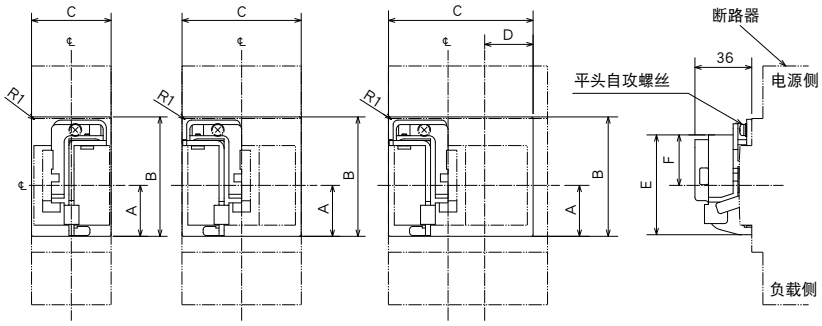

图5

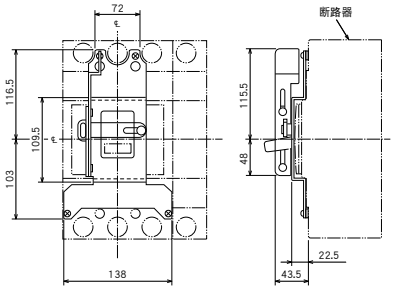

图6

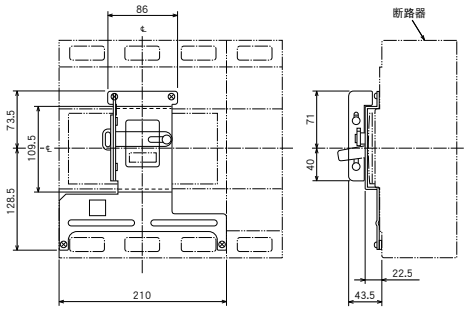

图7

（2）锁盖（LC）

锁盖为插入型锁。不必使用挂锁，锁盖便可表明防止操作断路器。可在“锁盖”上悬挂“警示”标志。锁盖为红色塑壳。

表 5-34 LC

型号名称	适用型号	
	MCCB	ELCB
LC-05SV	NF32-SV，NF63-CV/SV/HV/HDV NF125-CXV/SXV NF125-LXV/HXV/SGV/LGV/HGV/RGV/SEV/LEV/HEV NF160-SXV/LXV/HXV/SGV/LGV/HGV NF250-CXV/SXV/LXV/HXV/SGV/LGV/HGV/RGV/SEV/LEV/HEV/HDVA	NV32-SV NV63-CV/SV/HV NV125-CV/SV/HV NV125-SEV/HEV NV250-CV/SV/HV NV250-SEV/HEV

备注：1. 一批LCBH、LCBL及LCNVL包括50块，一批其它型号包括10块。

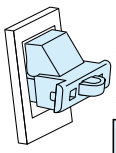

LC-05SW至LC-2SW

LCBH1

LCBH2，3

（3）辅助手柄（HT）

本装置使断路器的开关作业更简便。

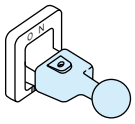

辅助手柄

表 5-35 HT

型号名称	断路器型号名称	发货等级	尺寸					外形尺寸图
			A	B	C	D	E	
HT-4CW（*1）	NF400-CW，NV400-CW	●	59	77.5	32	38	M4	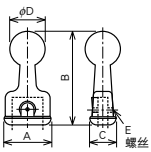
HT-4SW（*1）（*2）	NF400-SW/SEW/HEW/REW/UEW/HDW NF630-CW/SW/SEW/HEW/REW NF800-CEW/SDW/SEW/HEW/HDW NF800-REW/UEW NV400-SW/SEW/HEW NV630-CW/SW/SEW/HEW NV800-SEW/HEW	●		81				
HT-10SW	NF1000-SEW NF1250-SEW NF1600-SEW	标准附件	62	118	34	45	M4	

注：*1 HT 可单独供货。用户可将其安装至断路器（一批包括一块）。
*2 800A 壳架的单极断路器的辅助手柄为标准附件。

（4）卡片夹（CH）

卡片上标明了断路器名称及可插入卡片夹中的回路数量。
将卡片夹安装至断路器主体。如果为平镶板式，将其安装式镶板壳架（虽然每个断路器主体均提供有卡片夹，但是卡片夹为可选件）。

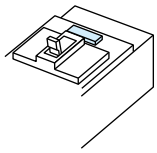

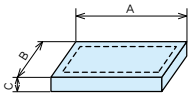

表 5-36 卡片夹尺寸（mm）

适用断路器	型号名称	A	B	C	卡片尺寸
250AF以下	CH-P No.5	44	12	5	39×9
400AF以上	CH-P No.3	38	22	5	33×20

6. 机械联锁 <MI>

此机械联锁装置用于接通任一断路器。将装置安装在面板上。
我们可生产直接安装在断路器主体上的机械联锁。
详细资料，请咨询我公司。

●板前接线、板后接线及插入型

板前接线、板后接线及插入型
（安装在面板上）
不必使用挂锁便可锁定这些联锁装置。

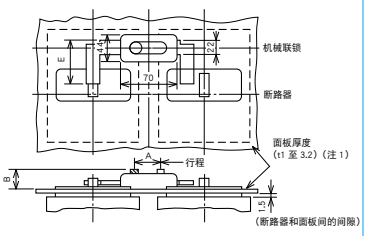

外形尺寸图

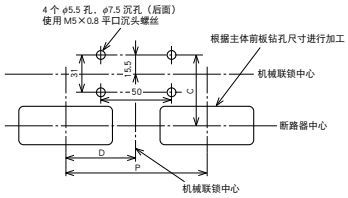

钻孔尺寸图

图 1

板前接线、板后接线及插入型
（安装在面板上）

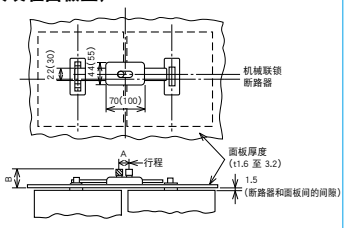

外形尺寸图

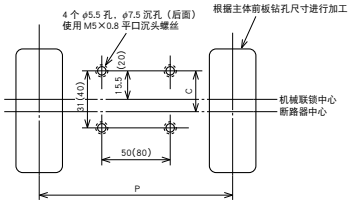

括号中的值适用于 NF1600-SEW。

钻孔尺寸图

图 2

直接安装至断路器上（板前接线型）

型号名称	J
MI-05SVFB2	47.5
MI-1SVFB2	45

型号名称	F	G	H
MI-05SVFB3	25	111	61
MI-1SVFB3	30	111	61
MI-2SVFB3	35	126	61

不得插入端子盖

型号名称	F	G	P
MI-4SWFB3	44	194	190
MI-8SWFB3	70	243	260

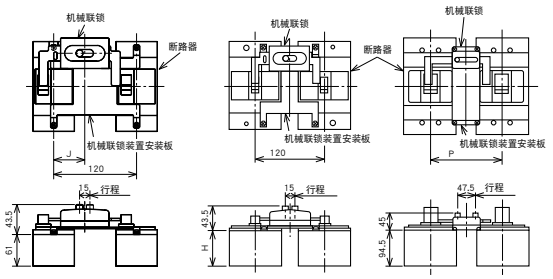

外形尺寸图

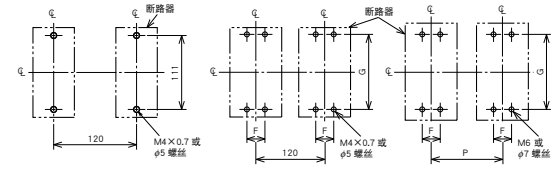

钻孔尺寸图（安装在断路器上）

图 3

注：*1 如果壳架大于等于400A，使用1.6至3.2厚面板。
*2 当面板厚度超过2.3时，在面板（背部）的四个φ5.5的孔上钻取φ9.5的沉孔。

表 5-37 尺寸变量表

适用型号		高程（P）（*1）							尺寸（mm）						参考图	直接安装在断路器上（*4）	参考图（3P）
MCCB	ELCB	标准			半标准		标准		t	A	B	C（*3）	D	E		型号	
		型号	2P	3P	3P		型号	4P								2P・3P	
NF32-SV, NF63-CV/SV/HV	—	MI-05SV3	120	—	—	—	—	—	(*2) —	15	33	63	47.5	58	(图1)	MI-05SVFB2	(图3)
NF32-SV, NF63-CV/SV/HV	NV32-SV, NV63-CV/SV/HV		—	120	—	130	MI-05SV4	120 (*6)		15	33	63	—	58		MI-05SVFB3	
NF125-CXV/SXV	NV125-CV/SV/HV	MI-05SV3	—	120	130	150	MI-1SV4	130 (*6)		15	33	63	—	58		MI-1SVFB3	
NF125-LXV/HXV/SGV/LGV/HGV/RGV/SEV/LEV/HEV NF160-SXV/LXV/HXV/SGV/LGV/HGV NF250-CXV/SXV/LXV/HXV/SGV/LGV/HGV/RGV/SEV/LEV/HEV	NV125-SEV/HEV NV250-CV/SV/HV NV250-SEV/HEV	MI-05SV3	120 (*6)		150	180	MI-2SV4	150 (*6)		15	33	63	—	58		MI-2SVFB3	
NF400-CW/SW/SEW/HEW/REW NF630-CW/SW/SEW/HEW/REW	NV400-CW/SW/SEW/HEW NV630-CW/SW/SEW/HEW	MI-4SW3	190		—	210 (*5)	MI-4SW4 (*5)	250		47.5	33	83.5	—	74		MI-4SWFB3 (*5)	(图3)
NF800-CEW/SDW/SEW/HEW/REW	NV800-SEW/HEW	MI-8SW3	220		—	240 (*5)	MI-8SW4 (*5)	290		47.5	33	83.5	—	74		MI-8SWFB3 (*5)	
NF1000-SEW，NF1250-SEW	—	MI-10SW3	220		—	—	MI-10SW4	290	2.3 (*7)	47.5	47	37.5	—	—	(图2)	—	—
NF1600-SEW	—	MI-16SW3	315		—	—	MI-16SW4	426		65	54.5	39	—	—		—	

注：*1 请指定断路器安装高程（P）。
*2 不必指定面板厚度（t）。（可用面板厚度为1至3.2mm。如果壳架大于等于400A，厚度为1.6至3.2mm。）
*3 为确保400、600、630或800A壳架NF-SKW/SLW或NV-SKW的隔离功能，尺寸C的公差须在±1mm范围内。
*4 不得安装端子盖（然而，TCL-4SW3可安装端子盖）。
*5 非UL 489系列产品。
*6 当提供UVT时，单独安装模块。
*7 如果厚度不是2.3，指定面板厚度（t）。
备注：1. 当在面板上安装机械联锁时，不得安装螺丝型端子盖。
2. 这些装置不具备隔离功能。然而，400、600、630及800A壳架断路器可具备此功能（见注3）。
3. 如果拆除3极断路器的中性电极导线，使其成为2极断路器。那么该断路器上的机械联锁装置安装方法与3极断路器相同。

7. 电气操作断路器和电气操作装置

弹簧储能型（1）

弹簧储能型（2）
标准油漆颜色：蒙赛尔色卡 5Y7/1

电动机驱动型（2）
标准油漆颜色：蒙赛尔色卡 5Y7/1

（1）技术规格

●电气操作型断路器

表 5-38

请配套订购电气操作装置和断路器本体

电气操作方法				弹簧储能型（1）	弹簧储能型（2）		电动型（2）	
MCCB 的型号名称				NF125-CXV/SXV/LXV/HXV/SGV/LGV/HGV/RGV/SEV/LEV/HEV NF160-SXV/LXV/HXV/SGV/LGV/HGV NF250-CXV/SXV/LXV/HXV/SGV/LGV/HGV/RGV/SEV/LEV/HEV	NF400-SW，NF400-SEW NF400-HEW，NF400-REW NF630-SW，NF630-SEW NF630-HEW，NF630-REW NF800-SDW，NF800-SEW NF800-HEW，NF800-REW	NF1000-SEW NF1250-SEW NF1600-SEW	NF400-SW，NF400-SEW NF400-HEW，NF400-REW NF630-SW，NF630-SEW NF630-HEW，NF630-REW NF800-SDW，NF800-SEW NF800-HEW，NF800-REW	NF1000-SEW NF1250-SEW NF1600-SEW
				—	NF400-CW NF630-CW NF800-CEW	—	NF400-CW NF630-CW NF800-CEW	—
ELCB 的型号名称				NV125-SV，NV125-HV NV125-SEV，NV125-HEV NV250-SV，NV250-HV NV250-SEV，NV250-HEV	NV400-SW，NV400-SEW NV400-HEW NV630-SW，NV630-SEW NV630-HEW，NF800-SEW NV800-HEW	—	NV400-SW，NV400-SEW NV400-HEW NV630-SW，NV630-SEW NV630-HEW，NF800-SEW NV800-HEW (*3)	—
				NV125-CV NV250-CV	NV400-CW NV630-CW	—	NV400-CW（*3） NV630-CW	—
额定运行电压（V） (允许的运行电压范围：85 至 110%)				与 100 至 240VAC 及 100 至 250VDC，24VDC，48 至 60VDC 兼容（*1）	DC100-110，AC100-110 AC200-220（DC125，AC240）		DC100-110，AC100-110，AC200-220 （DC125，AC240）	
运行电流（Ams）（）中的值：启动电流	DC	100/110V	ON	0.5（1.5）	8	10	3.0（8.0）	5.0（13.5）
			OFF		1.0（3.0）	1.0（4.0）		
	AC	100/110V	ON	0.6（3.0）	10	10	4.0（8.0）	5.0（10.0）
			OFF		1.0（3.0）	1.0（3.0）		
		200/220V	ON	0.5（2.5）	8	8	2.0（4.5）	3.5（7.0）
			OFF		0.5（1.5）	0.5（1.5）		
运行时间 s		接通		0.05~0.1（*2）	0.05	0.07	3 以下 （自保持型）	
		断开		0.6 以下（自保持型）	3 以下（自保持型）			
		储能		1.2 以下（自保持型）			—	—
电气操作装置的必要性 VA				150	700		400	700
耐受电压				1500V	1500V			

注：*1 当额定操作电压为24VDC或48至60VDC时，请详细说明电压。如果未规定电压，我们所生产的断路器电压为100至240VAC及100至250VDC。
*2 如果为24VDC断路器，显示大于等于100%电压时的运行时间。
*3 测试按钮不具备特殊电压（125VDC或240VAC）型号。

备注：1. 可在我公司订购平镶板式断路器。
2. 如果型号名称中的括号内标有电压值，该产品为特种电压产品。
3. 如果断弹簧储能型（1），因为负荷较小，使用ON-OFF操作开关。
4. 如果为3极弹簧储能型（1），可使用TC-S、TC-L、TTC、BTC及PTC。如果为4极型，仅可使用TC-L。
5. 当弹簧储能型（1）断路器主体为接地漏电报警断路器时，不得按压复位按钮。此类断路器具有外部复位或自动复位系统（电子型除外）。
6. 当电动机驱动型（2）或弹簧储能型（2）的主体配有内部附件时，该主体通常配有引线端子座。
7. 弹簧储能型（1）外的其它型号不具备隔离功能。
8. 电气操作断路器的转换耐久性符合JIS。

●电气操作装置

以下型号的电气操作装置均为单独的装置。用户可将这些装置安装在断路器主体上。
（板前接线、板后接线和插入型）
（当要求电动机断路器或 CE 标志产品时，请与断路器主体同时订购）

表 5-39

电气操作法	弹簧储能型（1）				
适用型号 / 额定操作电压	NF125-CXV/SXV	NV125-CV/SV/HV	NF125-SEV/LEV/HEV/LXV/HXV/SGV/LGV/HGV/RGV NF160-SXV/LXV/HXV/SGV/LGV/HGV NF250-SEV/LEV/HEV/CXV/SXV/LXV/HXV NF250-SGV/LGV/HGV/RGV	NV250-CV/SV/HV	NV125-SEV/HEV NV250-SEV/HEV
100-240VAC/ 100-250VDC	MDSAD240-NF1SVE	MDSAD240-NV1SVE	MDSAD240-NF2SVE	MDSAD240-NV2SVE	MDSAD240-NVE2SVE
24VDC	MDSD024-NF1SVE	MDSD024-NV1SVE	MDSD024-NF2SVE	MDSD024-NV2SVE	MDSD024-NVE2SVE
48-60VDC	MDSD060-NF1SVE	MDSD060-NV1SVE	MDSD060-NF2SVE	MDSD060-NV2SVE	MDSD060-NVE2SVE

●警告

- 所有电气操作均以间歇性额定值为基础。不得连续操作任何设备超过 10 次（ON 和 OFF 运行算一次）。
- 以 85% 到 110% 的额定操作电压运行所有装置。
- 电气操作电路的介电强度为 1500V。对此处所有装置及其它装置进行介电强度试验时，如果试验电压超过额定值（1,500V），断路运行电源端子。
- 当运行多个电气运行装置时，隔离与继电器连接的装置。如果控制端子直接以并联形式连接成回路，装置可能会出现异常动作。

●自动复位（可选）

自动复位型的断路器中具有嵌入型报警开关。当断路器脱扣时，OFF 运行电路闭合。因此，当断路器脱扣时，将自动复位。
然而，当断路器热脱扣时，可能不会自动复位。
如果需要自动复位弹簧储能型（1），用户必须根据（3）中图 1 的外部接线图进行装置布线。

（2）结构和操作

■弹簧储能型（1）

●电气操作

- 当 ON 操作开关闭合时，继电器将动作驱动电动机，锁紧机构释放，此时的闭合弹簧力将立即接通断路器。
- 当 OFF 操作开关闭合时，继电器动作驱动电动机，断路器将接通（复位），同时，闭合弹簧储能。

注：电路保护功能动作时，不能完成储能。

●手动操作

- 当护盖上表面的 MANUAL/AUTO 选择开关旋转至 MANUAL 时，按下 ON 按钮时，锁紧机构释放，闭合弹簧力将立即接通断路器。
- 当护盖上表面的 MANUAL/AUTO 选择开关旋转至 MANUAL 时，拔出手动操作手柄，将其上下摇动 10 至 14 次。此时断路器将断开（复位），同时，闭路弹簧将储能。虽然即使开关未置于 MANUAL 时，也可断开断路器。但是，因为可执行遥控操作，因此必须将选择开关置于 MANUAL 位置。
- 将转换开关置于 MANUAL 时，拔出 OFF 锁片，使用挂锁（由用户自备）将断路器锁定于 OFF 状态。最多可安装三把挂锁。可安装 ϕ5 至 ϕ8 挂锁。

注：完成手动操作后（现场操作），必须将选择开关返回至 AUTO 位置。如果未返回，不得执行电气操作（遥控操作）。

●显示脱扣状态

当断路器脱扣装置处于 ON 状态时，显示脱扣状态。当在 OFF 状态脱扣时，保持显示 OFF 状态。
注：当在 OFF 状态脱扣时，不可从 AL 中输出信号。

●使用警告

①对于 ON 或 OFF 运行开关（由用户自备），仅在 24VDC 时流过 15 至 30mA 电流。小型负载时，使用开关。
②操动运行开关超过 0.1s，将其接通保持时间超过 20ms，将其断开。如果操作时间不够，开关可能不能正常动作。
③电源模块具有嵌入式转换电源。因此，可能会干扰模块附近的通讯装置。此时可在输入侧安装静噪滤波器。
④如果为自动复位型，采购具有报警开关（适用于小型负载）的断路器，如图 1 所示连接信号电路（在端子 S1、S2 及 S4 之间）。但是，虚线所表示的连线，在出厂时已经是连接的。

如果UVT-N或类似装置使OFF状态的断路器脱扣，断路器将无法自动复位。为了确保断路器复位，在零电流条件下将其接通，断路器将自动复位。

图1

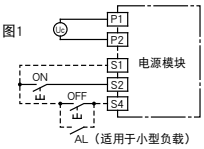

AL“a”（小型负载报警开关）

操作电路

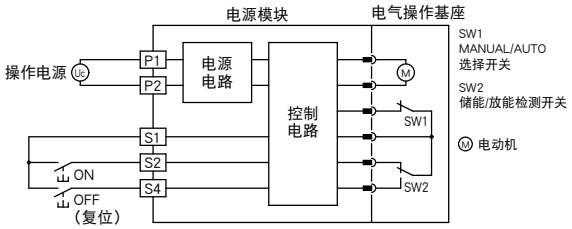

断开断路器时，电气操作装置处于储能状态。

符号	符号说明
SW1	MANUAL/AUTO 转换开关
SW2	限位开关 （用于检测弹簧状态，即 Charge/Discharge 状态）
Ⓜ	电动机

注：*1 当施加电源时，60A的浪涌电流（电容器充电电流）流过断路器，安装在电源电路的熔断器在1ms左右熔断。当选择断路器及熔断器时，确保不得产生任何故障，如：烧断或故障。

■ **电动机驱动型（2）**

● **电气操作**

通过滚珠丝杆转换电动机的正转及反转，以接通或断开（复位）断路器。

● **手动操作**

通过旋转手动操作手柄直接接通及断开断路器。

● **使用警告**

①如果为 UVT 系列断路器，断路器因为 UVT 动作而脱扣。断路器的重新闭合过程取决于断路器脱扣前电气操作装置的状态。
- 在 ON 状态时脱扣：复位（断开）→接通。
- 在 OFF 状态时脱扣：接通（空脱扣）→复位（断开）→接通。（如果无法接通断路器（空脱扣），使断路器复位（断开），然后再接通断路器）。
- 当在 UVT 系列不具备自动复位的断路器中配置自动复位系统时，如将 UVT 设置为无压状态，可重复执行断开（复位）、脱扣、断开（复位）及脱扣动作。
  因此，配置电路时采用无复位型 UVT 使断路器脱扣前，确保断开电气操作装置的电源。

②大约 0.2A 的电流将流至 ON-OFF 开关。使用接近开关。
③不得连续使用 ON 和 OFF 操作信号。在 ON 和 OFF 信号之间确保超过 0.5 秒的间隔。
④如果为自动复位型装置，将在 NFB 执行脱扣动作后 0.5 秒执行复位动作。
⑤电气操作装置具有嵌入式脉动保护电路。因此，该装置可以动作，在 ON 动作开关处于闭合状态时断开断路器。但是，该装置不能在断开后即刻闭合断路器。在 ON 操作开关断开后，接通断路器。不得连续施加 ON 操作信号。
⑥在电气操作期间，手动操作手柄快速动作。注意手柄。在手动操作期间，确保操作电路的电源处于断开状态。
⑦在手动操作状态中，确保将手动操作手柄旋至铭牌上指示的位置。

● **操作电路**····虚线表示自动复位型的附加连接。

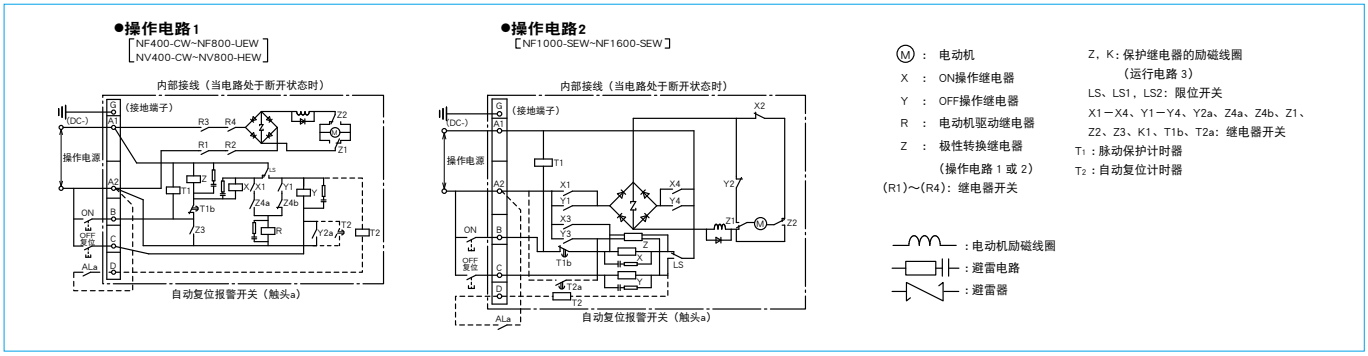

■ **弹簧储能型（2）**

● **电气操作**

当闭合 ON 操作开关时，闭合线圈动作释放锁紧机构，闭合弹簧力将立刻接通断路器。当闭合 OFF 操作开关时，继电器将动作以启动电动机，断开（复位）断路器，同时，使闭合弹簧储能。

● **手动操作**
- 按下 ON 按钮，释放锁紧机构，闭合弹簧力将立刻接通断路器。
- 断开（复位）
  推动弹簧片，弹出手动操作手柄，上下移动手柄十多次。然后，断路器将断开（复位），同时，闭路弹簧将储能。

● **使用警告**

①给断路器上安装或者从断路器上拆除电气操作装置前，确保断路器脱扣。将装置安装至断路器后，如果断路器处于 OFF 状态，即使按下脱扣按钮也不会使断路器脱扣，但这个问题可以解决。
电气操作装置仅花 3 秒钟即可断开断路器，欲通过遥控方式使断路器开路，使用 SHT 或 UVT 系列断路器。
- 该装置具有嵌入式脉动防止继电器。

②大约 9A 至 0.2A 的电流将分别流过 ON 和 OFF 开关。

弹簧储能型断路器的内部结构

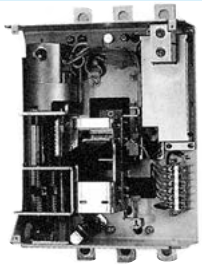

电动机驱动型断路器的内部结构

● **操作电路**

虚线表示自动复位型的附加连接。

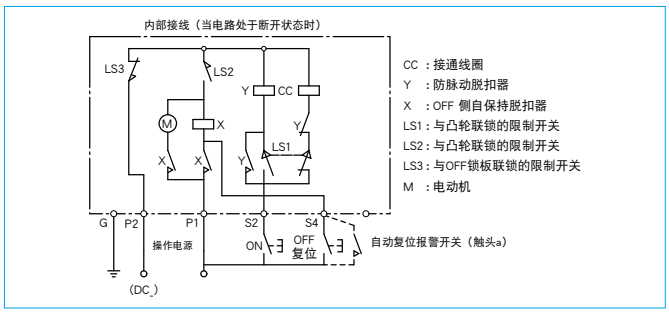

8. IEC 35mm 导轨安装转接器

表 5-40

型号名称	断路器极数	适用型号		图号
		NFB	NV	
（注1） DIN-05SV	2，3	NF32-SV NF63-CV/SV/HV/HDV	NV32-SV NV63-CV/SV/HV	图1

备注：1. 以 10 个为单位订购。

● **外形尺寸图**

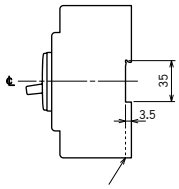

图1 IEC35mm导轨安装钩 [DIN-05SV]

■内部附属装置

1. 报警开关(AL)

断路器状态	AL 开关触头
OFF 或 ON	98/ALa（分） 96/ALb（合） 95/ALc
脱扣	98/ALa（合） 96/ALb（分） 95/ALc

2. 辅助开关 (AX)

断路器状态	AX 开关触头
OFF 或脱扣	14/AXa（分） 12/AXb（合） 11/AXc
ON	14/AXa（合） 12/AXb（分） 11/AXc

AL・AX 额定值

断路器型号	型名	AC 电压 (V)	AC 电流 电阻负载	AC 电流 感性负载	DC 电压 (V)	DC 电流 电阻负载	DC 电流 感性负载
NFC30-SMX	（注 1）	125	5	3	125	0.4	0.4
		250	3	2	–	–	–
NFC60-CMXA NFC60-SMXA NFC60-HMXA NFC100-CMXA NFC100-SMXA NFC100-HMXA NFC160-CMXA NFC160-SMXA NFC160-HMXA NFC250-CMXA NFC250-SMXA NFC250-HMXA	AL-2MXLA AL-2MXRA AX-2MXLA AX-2MXRA ALAX-2MXA	125	5	3	125	0.4	0.4
		250	3	2	–	–	–

注 1：对应 NFC30-SMX 的 AL/AX 为非盒式附件，无单独附件型名。
AL/AX 不能单独订购，需由工厂组装于本体出厂。如 NFC30-SMX 3P 30A AL-05MXL AX-05MXR

3. 分励脱扣器(SHT)

断路器型号	型名	防止线圈烧毁开关	电压 (V)	输入 VA AC	输入 VA DC	动作时间 (ms)
NFC30-SMX(注 1) NFC60-CMXA NFC60-SMXA NFC60-HMXA NFC100-CMXA NFC100-SMXA NFC100-HMXA NFC160-CMXA NFC160-SMXA NFC160-HMXA NFC250-CMXA NFC250-SMXA NFC250-HMXA	SHTA120-2MXLA SHTA120-2MXRA SHTA440-2MXLA SHTA440-2MXRA SHTD024-2MXLA SHTD024-2MXRA SHTD048-2MXLA SHTD048-2MXRA SHTD100-2MXLA SHTD100-2MXRA	有	AC100-120	120	–	15 以下
			AC220-440			
			DC24	–	120	
			DC48			
			DC100			

注 1：对应 NFC30-SMX 的 SHT 为非盒式附件，无单独附件型名，由工厂组装于本体内出厂，订购方式参考 AL/AX。 注 2：只能右侧安装

4. 欠电压脱扣器(UVT)

断路器型号	型名	复位型 / 非复位型	电压 (V)	输入 VA AC	输入 VA DC	动作时间 (ms)
NFC30-SMX(注 1) NFC60-CMXA NFC60-SMXA NFC60-HMXA NFC100-CMXA NFC100-SMXA NFC160-CMXA NFC160-SMXA NFC250-CMXA NFC250-SMXA	UVTSA120-2MXRA(注 2) UVTSA240-2MXRA UVTSA400-2MXRA UVTSA460-2MXRA	复位型(注 3)	AC100-120	5	–	30 以下
			AC220-440			
			AC380-400			
			AC440-460			

注 1：对应 NFC30-SMX 的 SHT 为非盒式附件，无单独附件型名，由工厂组装于本体内出厂，订购方式参考 AL/AX。 注 2：只能右侧安装
注 3：对应 NFC30-SMX 的 UVT 为非复位型

5. 内部附件的最大安装数量

型号名称	极数	AL	AX	SHT 或 UVT	AL+AX	ALAX	AL+SHT 或 UVT	AX+SHT 或 UVT	AL+AX+SHT/UVT	ALAX+SHT/UVT
NFC30-SMX NFC60-SMXA NFC60-CMXA NFC60-HMXA NFC100-CMXA NFC100-SMXA NFC100-HMXA	2P	●	○	(注2)(注3)		▲ (注4)				
	3P、4P	❶ ❷	① ②	(注1)(注2)	● ○	▲ (注4)	● (注2)	○ (注2)		▲ (注2)(注4)
NFC160-CMXA NFC160-SMXA NFC160-HMXA NFC250-CMXA NFC250-SMXA NFC250-HMXA	3P、4P	❶ ❷	① ②	(注1)(注2)	● ○	▲	● (注2)	○ (注2)		▲ (注2)

注 1：不能左侧安装 UVT。 注 2：当提供 UVT 时，UVT 电压模块为垂直引线端子座。(SHT 不包括电压模块） 注 3：NFC30-SMX 不能安装 UVT。
注 4：没有 NFC30-SMX 用 ALAX。 注 5：AL 的安装位置上也可安装 AX。 注 6：左右装均可。

左极 → ← 右极　●AL　○AX　▲ALAX　■SHT 或 UVT

■外部附属装置

1. V 型操作手柄

●外观（颜色：黑色）

・标准满足防护等级（IEC60529）IP50。
・使用 3 把市售的挂锁可实现 ON 或 OFF 位置上锁功能。
・门锁机构使门仅在 OFF 位置时可以打开。

外形尺寸图

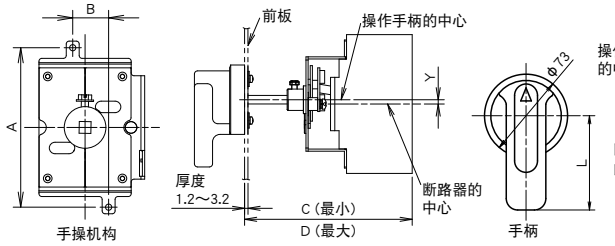

前板钻孔尺寸图

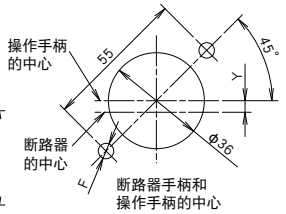

尺寸概要

型号	断路器型号	极数	尺寸（mm）							门锁位置
			A	B	C	D	F	Y	L	
V-05MX	NFC30-SMX	3P	111	25	123	221	φ5.5	8	65	ON
V-05MXA	NFC60-CMXA NFC60-SMXA NFC60-HMXA NFC100-CMXA NFC100-SMXA	3P，4P	111	25	125	229	φ7	0		
V-1MXA	NFC100-HMXA	3P，4P	111	25						
V-2MXA	NFC160-CMXA NFC160-SMXA NFC160-HMXA NFC250-CMXA NFC250-SMXA NFC250-HMXA	3P，4P	126	35						

铰链和断路器的中心

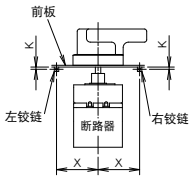

从断路器负载侧观察时铰链和断路器间的关系

K	X
0 以上	（5K ＋ 200）以上

2. F 型操作手柄

●外观（颜色：白色）

・附有安全装置，在断路器合闸的状态下，盘柜门无法打开。
・手柄可以在 ON 或 OFF 位置用市售的挂锁锁定。
・防护等级（IEC60529）IP30。

外形尺寸图

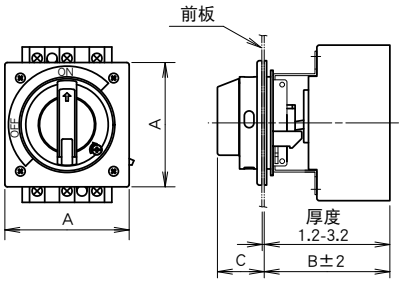

前板钻孔尺寸图

断路器手柄和操作手柄的中心

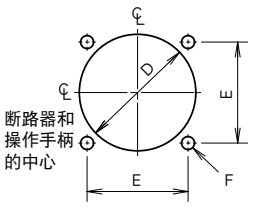

断路器安装孔尺寸图

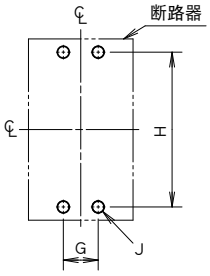

尺寸概要

型号	断路器型号	极数	尺寸（mm）									门锁位置
			A	B	C	D	E	F	G	H	J	
F-05MX	NFC30-SMX	3P	104	105	39	90	78	10	25	111	M4螺孔或φ5	ON, OFF
F-05MXA	NFC60-CMXA NFC60-SMXA NFC60-HMXA NFC100-CMXA NFC100-SMXA	3P，4P	104	105	39	90	78	10	25	111		ON
F-1MXA	NFC100-HMXA	3P，4P	104	105	39	90	78	10	25	111		
F-2MXA	NFC160-CMXA NFC160-SMXA NFC160-HMXA NFC250-CMXA NFC250-SMXA NFC250-HMXA	3P，4P	104	105	39	90	78	10	35	126		

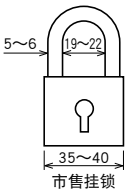

市售挂锁

*请用户自行准备挂锁

3. 端子盖

断路器型号				极数	长端子盖（TC-L）		短端子盖（TC-S）	
NFC30-SMX NFC60-CMXA NFC100-CMXA	NFC60-SMXA NFC100-SMXA	NFC60-HMXA NFC100-HMXA	（注2）	2P	TCL-05MX2	50X65X32	TCS-05MX2	50X65X5
				3P	TCL-05MX3	75X65X32	TCS-05MX3	75X65X5
				4P	TCL-05MX4	100X65X32	TCS-05MX4	100X65X5
NFC160-CMXA NFC250-CMXA	NFC160-SMXA NFC250-SMXA	NFC160-HMXA NFC250-HMXA	（注2）	3P	TCL-2MX3	105X65X39	—	—
				4P	TCL-2MX4	140X65X39	—	—

注 1：外部尺寸为 A×B×C，单位为 mm。　注 2：安装方法：按入　注 3：安装方法：螺丝固定。　注 4：使用 F 型或 V 型操作手柄时，无法安装端子盖。

6

【特性与尺寸】

1 WS-V、WS 系列塑壳断路器 130

・NF32-SV，NF63-CV/SV/HV …… 130
・NF125-CXV/SXV/LXV/HXV …… 132
・NF160-SXV/LXV/HXV，NF250-CXV/SXV/LXV/HXV …… 134
・NF125-SGV，NF160-SGV，NF250-SGV，NF125-LGV
NF160-LGV，NF250-LGV，NF125-HGV，NF160-HGV
NF250-HGV，NF125-RGV，NF250-RGV …… 136
・NF125-SEV，NF125-LEV，NF125-HEV
NF250-SEV，NF250-LEV，NF250-HEV …… 138
・NF400-CW，NF400-SW …… 140
・NF400-SEW，NF400-HEW，NF400-REW …… 142
・NF630-CW，NF630-SW …… 144
・NF630-SEW，NF630-HEW，NF630-REW …… 146
・NF800-CEW，NF800-SEW，NF800-HEW，NF800-REW …… 148
・NF800-SDW …… 150
・NF1000-SEW，NF1250-SEW …… 152
・NF1600-SEW …… 154

2 WS-V、WS 系列漏电断路器 156

・NV32-SV，NV63-CV，NV63-SV，NV63-HV …… 156
・NV125-CV，NV125-SV，NV125-HV …… 158
・NV250-CV，NV250-SV ，NV250-HV …… 160
・NV125-SEV，NV125-HEV，NV250-SEV，NV250-HEV …… 162
・NV400-CW，NV400-SW …… 164
・NV400-SEW，NV400-HEW …… 166
・NV630-CW，NV630-SW …… 168
・NV630-SEW，NV630-HEW …… 170
・NV800-SEW，NV800-HEW …… 172

3 UL 适用产品 174

・NF125-SVU，NF125-HVU，NV125-SVU，NV125-HVU …… 174
・NF250-CVU，NF250-SVU，NF250-HVU，NV250-CVU
NV250-SVU，NV250-HVU …… 176

4 直流高电压用塑壳断路器 178

・NF63-HDV …… 178
・NF250-HDVA …… 180
・NF400-HDW，NF800-HDW …… 182

5 MDU 断路器 184

・带 MDU 的 NF250-SEV，NF250-HEV …… 184
・带 MDU 的 NF400-SEW，NF400-HEW …… 188
・带 MDU 的 NF800-SEW，NF800-HEW …… 192

6 MX 系列塑壳断路器 196

・NFC30-SMX …… 196
・NFC60-CMXA/SMXA/HMXA，NFC100-CMXA/SMXA/HMXA …… 198
・NFC160-CMXA/SMXA/HMXA，NFC250-CMXA/SMXA/HMXA …… 200

7 小型断路器 202

・BH-D6，BH-D6J，BH-D10 …… 202
・BH-DN …… 203
・BV-D …… 204
・BV-DN，BV-DN6 …… 205
・KB-D …… 206

8 电路保护器 207

・CP30-BA …… 207

9 电动操作型断路器 208

1）外形尺寸 …… 208
2）板前接线 …… 208

NF32-SV
NF63-CV
NF63-SV
NF63-HV

NF63-SV型

型号名称				NF32-SV		NF63-CV		NF63-SV			NF63-HV		
额定电流 In 额定环境温度40℃			A	3 4 (5) 6 10 (15) 16 20 25 (30) 32		3 4 (5) 6 10 (15) 16 20 25 (30) 32 40 50 (60) 63		3 4 (5) 6 10 (15) 16 20 25 (30) 32 40 50 (60) 63			10 (15) 16 20 25 (30) 32 40 50 (60) 63		
极数				2	3	2	3	2	3	4	2	3	4
额定绝缘电压 Ui（V）				600		600		600			690		
额定短路分断能力（kA）	JIS C 8201-2-1 Ann.1 IEC 60947-2 EN 60947-2 (Icu/Ics)	AC	690V	—		—		—			2.5/2.5		
			500V	2.5/2.5		2.5/2.5		7.5/7.5			7.5/7.5		
			440V	2.5/2.5		2.5/2.5		7.5/7.5			10/8		
			415V	2.5/2.5		2.5/2.5		7.5/7.5			10/8		
			400V	5/5		5/5		7.5/7.5			10/8		
			380V	5/5		5/5		7.5/7.5			10/8		
			230V	7.5/7.5		7.5/7.5		15/15			25/19		
			200V	7.5/7.5		7.5/7.5		15/15			25/19		
		DC	250V (*1)	2.5/2.5		2.5/2.5		7.5/7.5			7.5/7.5		
	GB/T 14048.2 (Icu/Ics)	AC	415V	2.5/2.5		2.5/2.5		7.5/7.5			10/8		
			400V	5/5		5/5		7.5/7.5			10/8		
			380V	5/5		5/5		7.5/7.5			10/8		
			230V	7.5/7.5		7.5/7.5		15/15			25/19		
		DC	250V	2.5/2.5		2.5/2.5		7.5/7.5			7.5/7.5		
标准零部件（板前接线）				端子螺丝：50A以下 M5×14（2极：4颗、3极：6颗、4极：8颗） 60A以上 M8×14（2极：4颗、3极：6颗、4极：8颗） 安装螺丝：M4×0.7×55（2极与3极：2颗、4极：4颗） 绝缘隔板：（2极：1块、3极：2块、4极：3块）(*2)									

注：*1 使用3极品、4极品时，请使用两个极。不能按第14页下图所示的方式接线。
*2 为NF63-SV/HV的附件。

动作特性

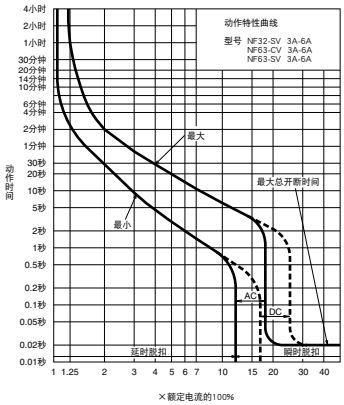

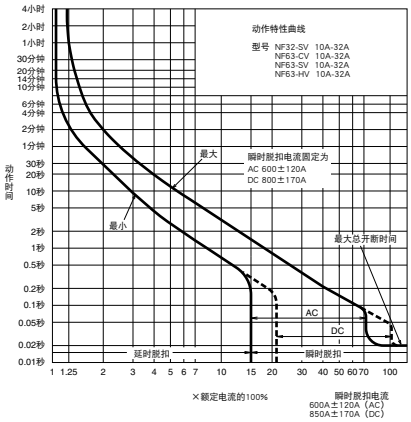

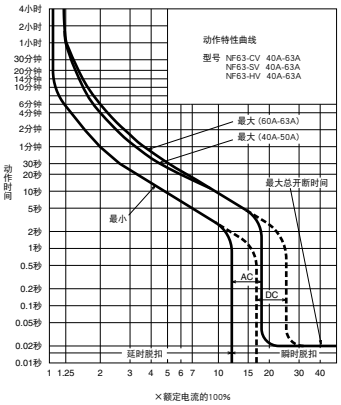

内部附件

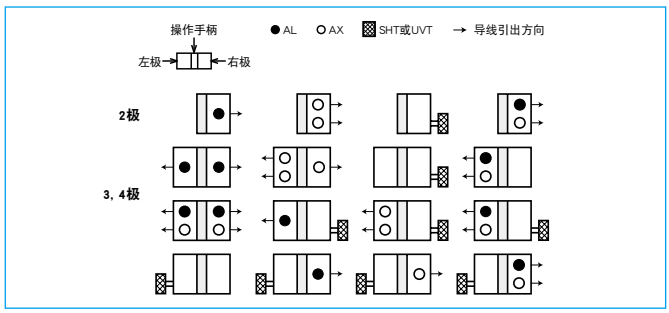

环境补偿曲线

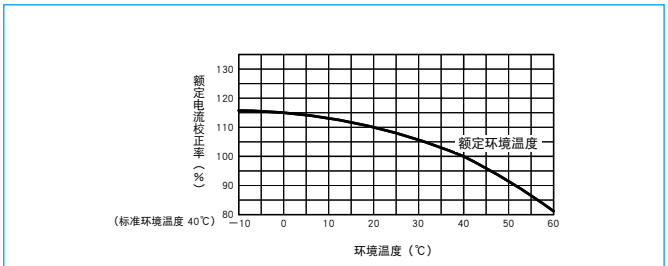

外部附件

附件			型号名称	参考页
操作手柄	F	2P	F-05SV2	111
		3，4P	F-05SV	
	V	2P	V-05SV2	113
		3，4P	V-05SV	
锁盖	LC		LC-05SV	122
手柄锁装置	HL(*1)		HLF-05SV	121
			HLN-05SV	
	HL-S		HLS-05SV	

注：*1 HLF 型用于 OFF 锁定，HLN 型用于 ON 锁定。

附件				型号名称	参考页
机械联锁		MI	2，3P	MI-05SV3	123
			4P	MI-05SV4	
端子盖	短	TC-S	2P	TCS-05SV2	115-117
			3P	TCS-05SV3	
	长	TC-L	2P	TCL-05SV2	
				TCL-05SV2L	
			3P	TCL-05SV3	
				TCL-05SV3L	
			4P	TCL-05SV4	
	透明	TTC	2P	TTC-05SV2	
			3P	TTC-05SV3	
	板后接线	BTC	2P	BTC-05SV2	
			3P	BTC-05SV3	
	插入	PTC	2P	PTC-05SV2	
			3P	PTC-05SV3	
IEC 35mm导轨安装件				DIN-05SV	126

外形尺寸图

(mm)

板前接线

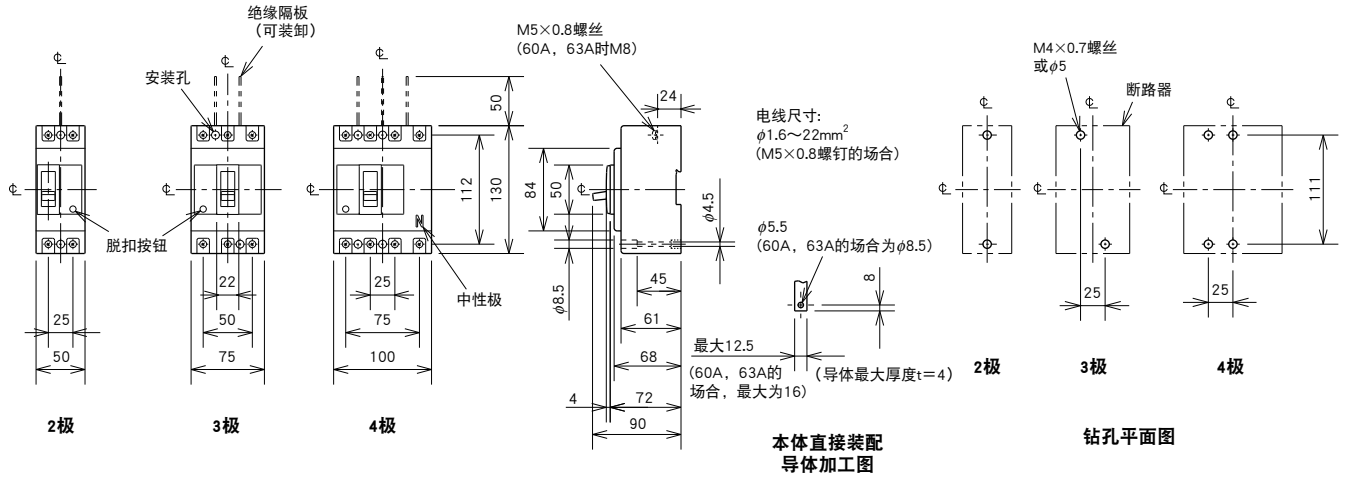

板后接线

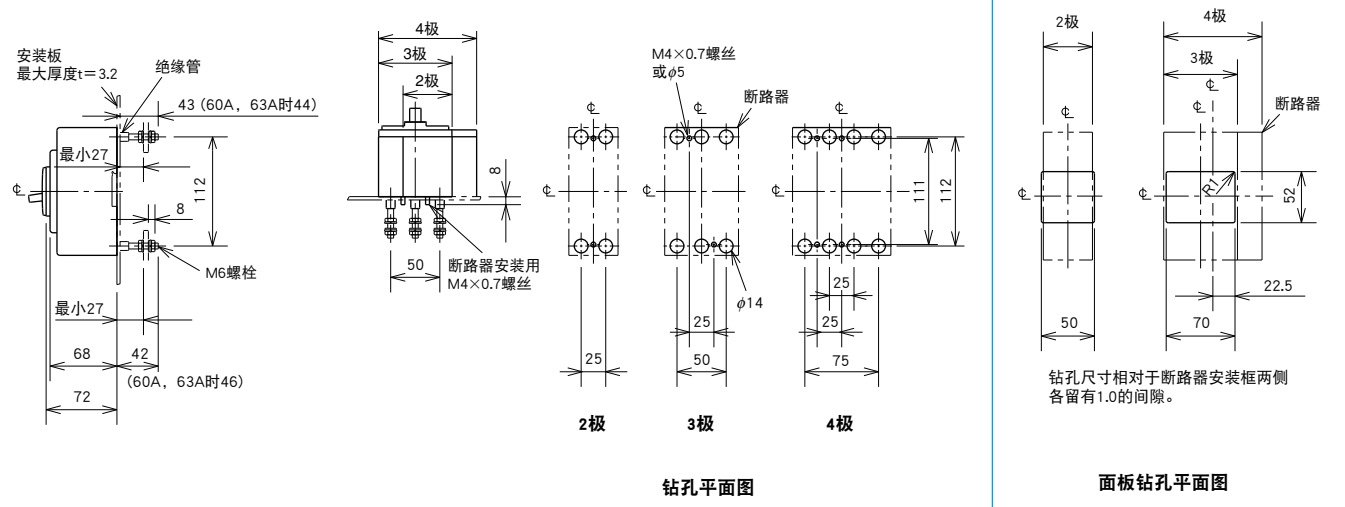

插入

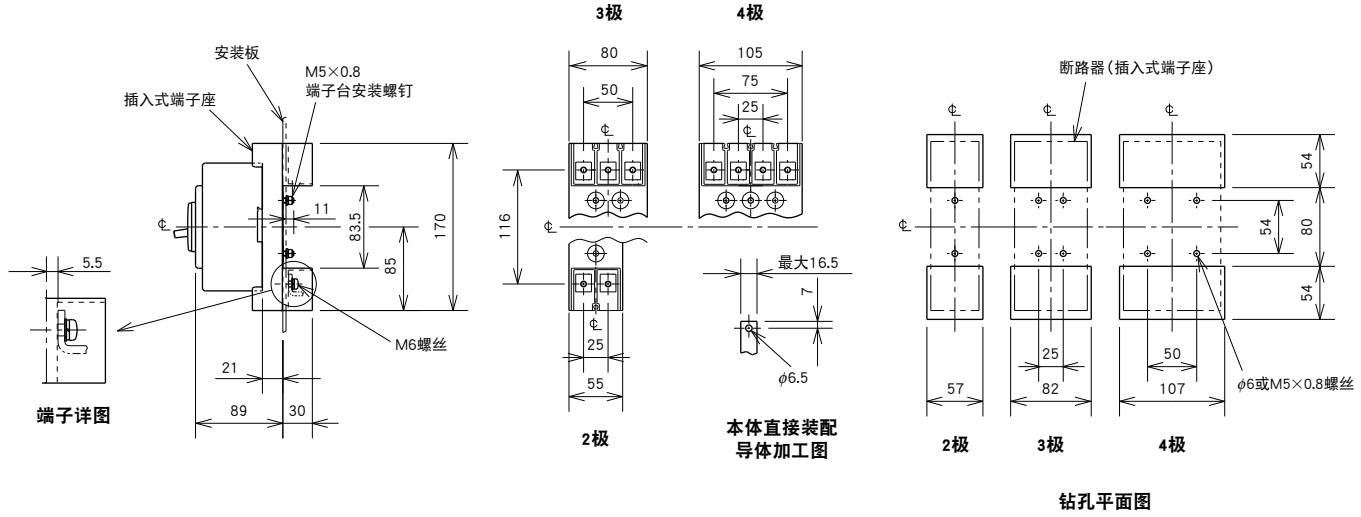

备注：1. NF32-SV，NF63-CV仅为2极、3极。
2. 外形尺寸图为第三角法。

NF125-CXV
NF125-SXV
NF125-LXV
NF125-HXV

NF125-SXV型

型号名称				NF125-CXV		NF125-SXV			NF125-LXV			NF125-HXV		
额定电流 In（A） 额定环境温度（℃）				(15) 16 20 (30) 32 40 50 (60) 63 (75) 80 100 125		(15) 16 20 (30) 32 40 50 (60) 63 (75) 80 100 125			(15) 16 20 (30) 32 40 50 (60) 63 (75) 80 100 125			(15) 16 20 (30) 32 40 50 (60) 63 (75) 80 100 125		
极数				3	4	2	3	4	2	3	4	2	3	4
额定绝缘电压 Ui（V）				690		690			690			690		
额定短路分断能力（kA）	JIS C 8201-2-1 Ann.1 IEC 60947-2 EN 60947-2 （Icu/Ics）	AC	690V	—		8/8			8/8			10/8		
			500V	8/8		23/23			36/36			50/38		
			440V	20/20		36/36			50/50			65/65		
			415V	25/25		36/36			50/50			70/70		
			400V	25/25		36/36			50/50			75/75		
			380V	25/25		36/36			50/50			75/75		
			230V	40/40		75/75			90/90			100/100		
			200V	40/40		75/75			90/90			100/100		
		DC	300V	—		—			20/20（*1）			40/40（*1）		
	GB/T 14048.2 （Icu/Ics）	AC	415V	25/25		36/36			50/50			70/70		
			400V	25/25		36/36			50/50			75/75		
			380V	25/25		36/36			50/50			75/75		
			230V	40/40		75/75			90/90			100/100		
		DC	250V	—		—			20/20			40/40		
标准零部件（板前接线）				安装螺丝：M4×0.7×55（2极与3极：2颗、4极：4颗） 绝缘隔板：（2极：1块、3极：2块、4极：3块/NF125-SXV） （2极：2块、3极：4块、4极：6块/NF125-LXV/NF125-HXV）										

注：*1 3 极或 4 极产品时使用两个极。此时，请勿使用 4 极产品的中性极。另外，第 18 页下部图所示的接线方式接线使用时 3 极可达到直流 500V，4 极可达到直流 600V。

动作特性

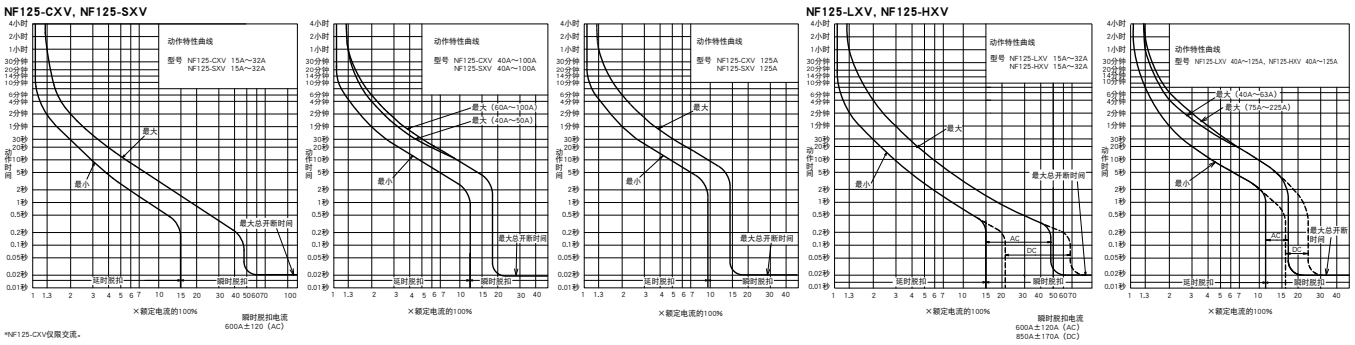

内部附件

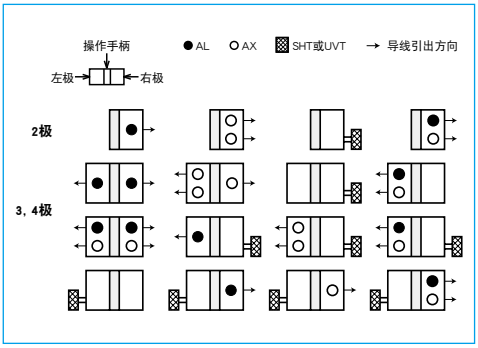

环境补偿曲线

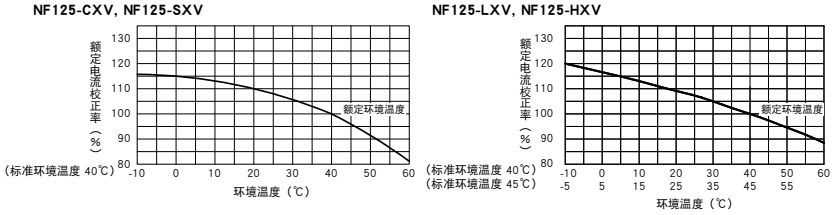

外部附件

NF125-CXV, NF125-SXV

附件名称			型号名称	参考页码
操作手柄	F型	2, 3, 4极	F-1SV	111
	V型	2, 3, 4极	V-1SV	113
锁盖			LC-05SV	121
手柄锁装置	（注1）HL		HLF-05SV	
			HLN-05SV	
	HL-S		HLS-05SV	

附件名称				型号名称	参考页码
机械联锁装置		MI	2, 3极	MI-05SV3	123
			4极	MI-05SV4	
端子盖	小型	TC-S	2, 3极	TCS-1SV3	115-117
	大型	TC-L	2, 3极	TCL-1SV3	
			4极	TCL-1SV4	
	透明	TTC	2, 3极	TTC-1SV3	
	板后接线	BTC	2, 3极	BTC-1SV3	
	插入	PTC	2, 3极	PTC-1SV3	
电动操作装置				（注2）	124

注（1）HLF型用于OFF锁定，HLN型用于ON锁定。
（2）请指定操作电压。型号名称请参阅参考页码。

NF125-LXV, NF125-HXV

附件名称			型号名称	参考页码
操作手柄	F型	F-2SV	111	
	V型	V-2SV	113	
锁盖		LC-05SV	121	
手柄锁装置	（注1）HL	HLF-05SV		
		HLN-05SV		
	HL-S	HLS-2SV		

附件名称				型号名称	参考页码
机械联锁		MI	2, 3极	MI-05SV3	123
			4极	MI-2SV4	
端子盖	短	TC-S	2, 3极	TCS-2SV3	115-117
	长	TC-L	2, 3极	TCL-2SV3	
				TCL-2SV3L	
			4极	TCL-2SV4	
	透明	TTC	2, 3极	TTC-2SV3	
	板后接线	BTC	2, 3极	BTC-2SV3	
	插入	PTC	2, 3极	PTC-2SV3	
电动操作装置				（注2）	124

注（1）HLF型用于OFF锁定，HLN型用于ON锁定。
（2）请指定操作电压。型号名称请参阅参考页码。

外形尺寸图

(mm)

NF125-CXV NF125-SXV

板前接线

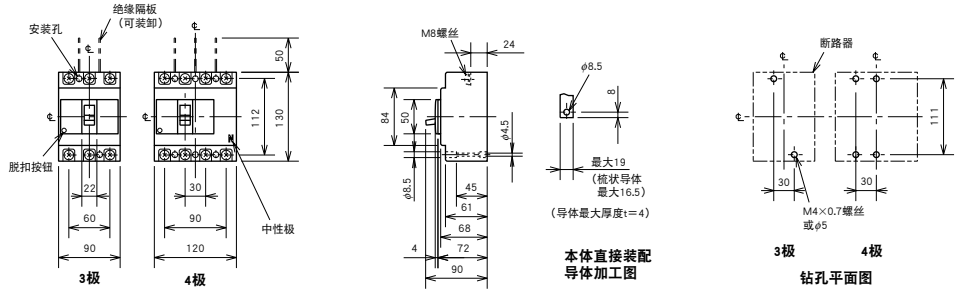

板后接线

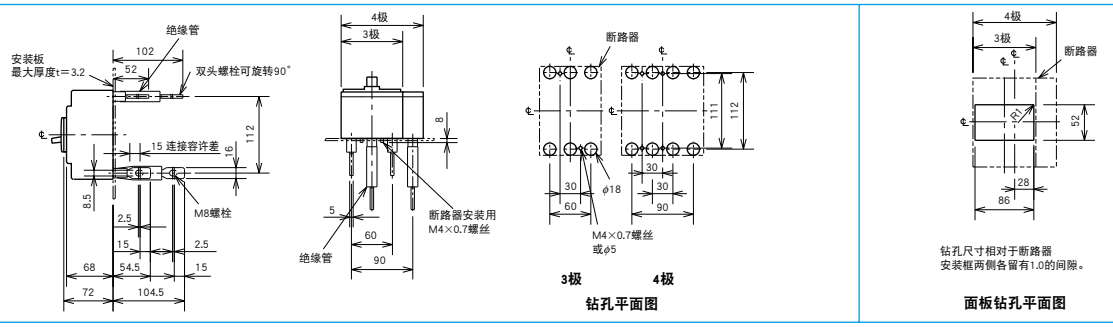

插入

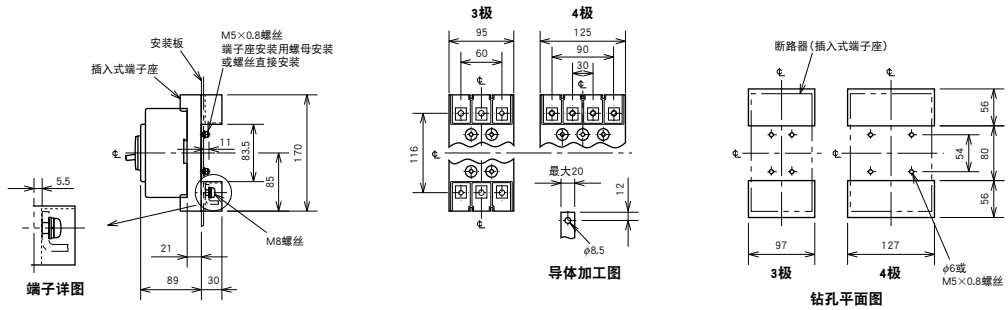

NF125-LXV NF125-HXV

板前接线

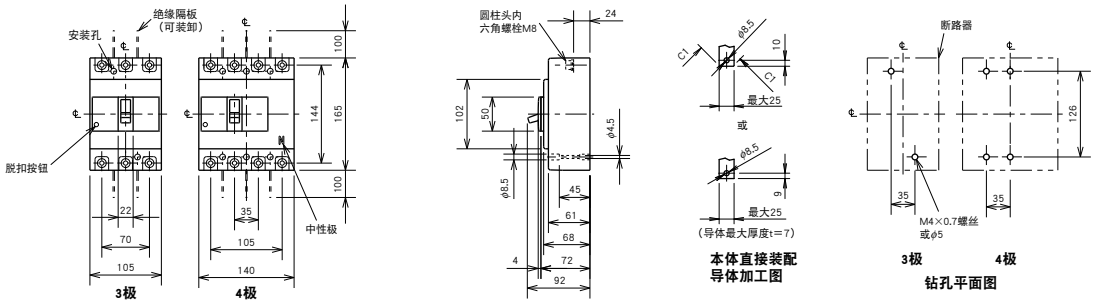

板后接线

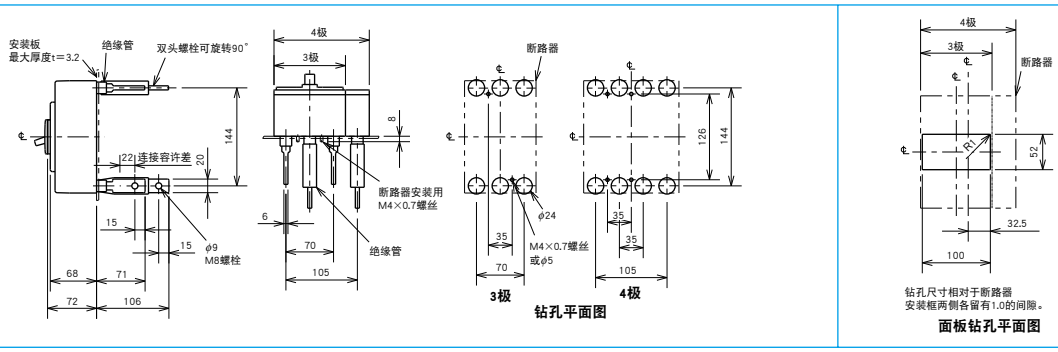

插入

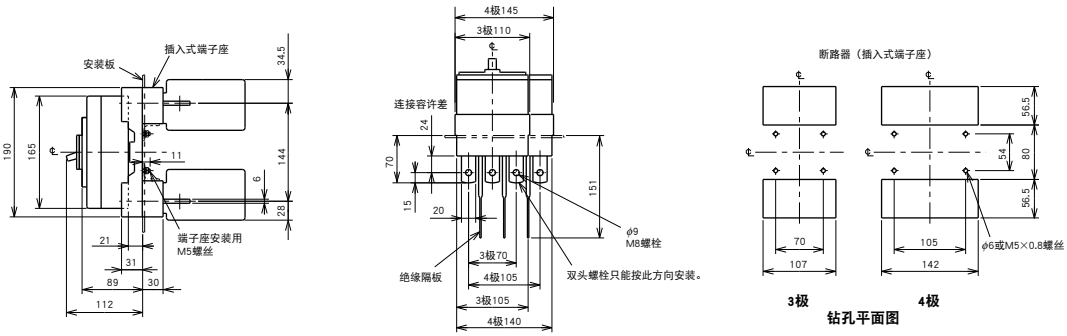

备注：1. 2 极型号是去掉中性极的 3 极型号。
2. 外形尺寸图为第三角法。

NF160-SXV
NF160-LXV
NF160-HXV
NF250-CXV
NF250-SXV
NF250-LXV
NF250-HXV

NF250-SXV型

型号名称				NF160-SXV	NF160-LXV	NF160-HXV	NF250-CXV	NF250-SXV	NF250-LXV	NF250-HXV
额定电流 In（A） 额定环境温度（℃）				（15）16 20 （30）32 40 50（60）63 （75）80 100 125 150 160	125 150 160	125 150 160	（100）125 150 160 175 200 225 250	（100） 125 150 175 200 225 250	（100） 125 150 175 200 225 250	（100） 125 150 175 200 225 250
极数				2 3 4	2 3 4	2 3 4	3 4	2 3 4	2 3 4	2 3 4
额定绝缘电压 Ui（V）				690	690	690	690	690	690	690
额定短路分断能力（kA）	JIS C 8201-2-1 Ann.1 IEC 60947-2 EN 60947-2（Icu/Ics）	AC	690V	8/8	8/8	10/8	—	8/8	8/8	10/8
			500V	30/30	36/36	50/38	8/8	30/30	36/36	50/38
			440V	36/36	50/50	65/65	20/20	36/36	50/50	65/65
			415V	36/36	50/50	70/70	25/25	36/36	50/50	70/70
			400V	36/36	50/50	75/75	25/25	36/36	50/50	75/75
			380V	36/36	50/50	75/75	25/25	36/36	50/50	75/75
			230V	85/85	90/90	100/100	40/40	85/85	90/90	100/100
			200V	85/85	90/90	100/100	40/40	85/85	90/90	100/100
		DC	300V	20/20（*1）	20/20（*2）	40/40（*2）	—	20/20（*1）	20/20（*2）	40/40（*2）
	GB/T 14048.2（Icu/Ics）	AC	415V	36/36	50/50	70/70	25/25	36/36	50/50	70/70
			400V	36/36	50/50	75/75	25/25	36/36	50/50	75/75
			380V	36/36	50/50	75/75	25/25	36/36	50/50	75/75
			230V	85/85	90/90	100/100	40/40	85/85	90/90	100/100
		DC	250V	20/20	20/20	40/40	—	20/20	20/20	40/40
标准零部件（板前接线）				安装螺丝：M4×0.7×55（2极与3极：2颗、4极：4颗） 绝缘隔板：（2极：2块、3极：4块、4极：6块）						

注：*1 3 极或 4 极产品时使用两个极。此时，请勿使用 4 极产品的中性极。另外，第 16 页下部图所示的接线方式接线使用时 3 极可达到直流 400V，4 极可达到直流 500V。

*2 3 极或 4 极产品时使用两个极。此时，请勿使用 4 极产品的中性极。另外，第 18 页下部图所示的接线方式接线使用时 3 极可达到直流 500V，4 极可达到直流 600V。

动作特性

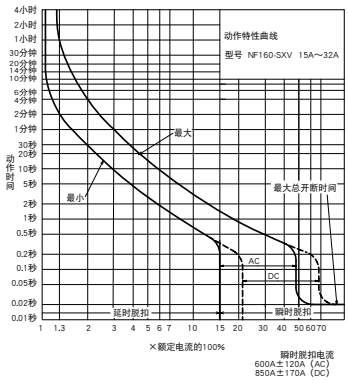

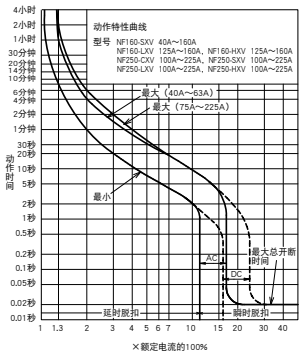

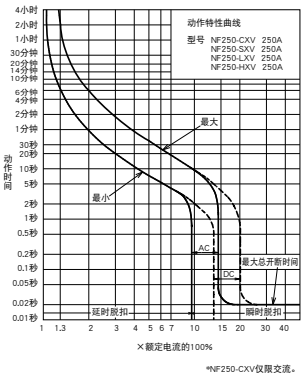

内部附件

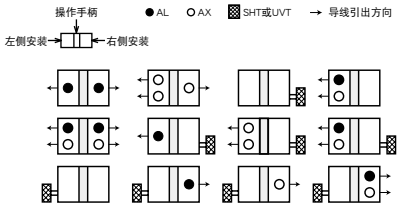

环境补偿曲线

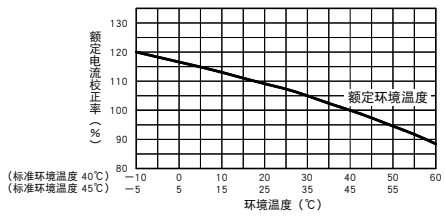

外部附件

附件		型号名称	参考页
操作手柄	F	F-2SV	111
	V	V-2SV	113
锁盖	LC	LC-05SV	121
手柄锁装置	(*1) HL	HLF-05SV	
		HLN-05SV	
	HL-S	HLS-2SV	

附件				型号名称	参考页
机械联锁		MI	2，3P	MI-05SV3	123
			4P	MI-2SV4	
端子盖	短	TC-S	2，3P	TCS-2SV3	115-117
	长	TC-L	2，3P	TCL-2SV3	
				TCL-2SV3L	
			4P	TCL-2SV4	
	透明	TTC	2，3P	TTC-2SV3	
	板后接线	BTC	2，3P	BTC-2SV3	
	插入	PTC	2，3P	PTC-2SV3	
电动操作装置				(*2)	124

注：*1 HLF 型用于 OFF 锁定，HLN 型用于 ON 锁定。
*2 请指定操作电压。型号名称请参阅参考页码。

外形尺寸图

(mm)

板前接线

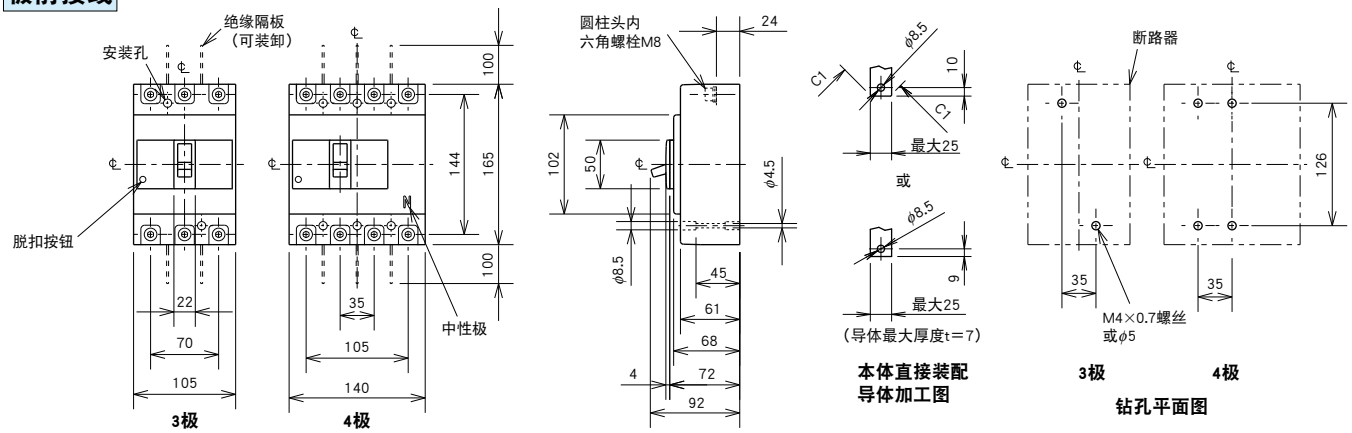

板后接线

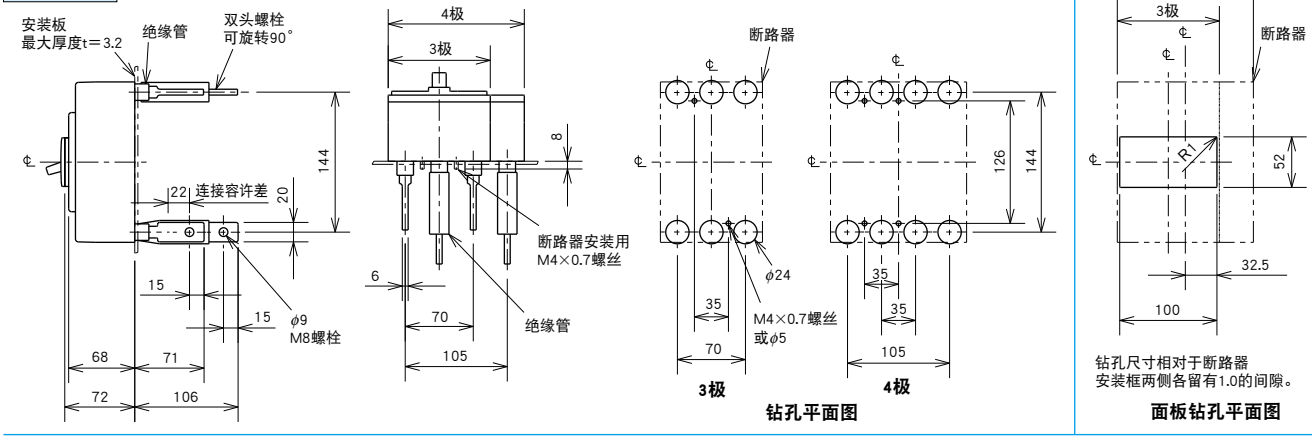

插入

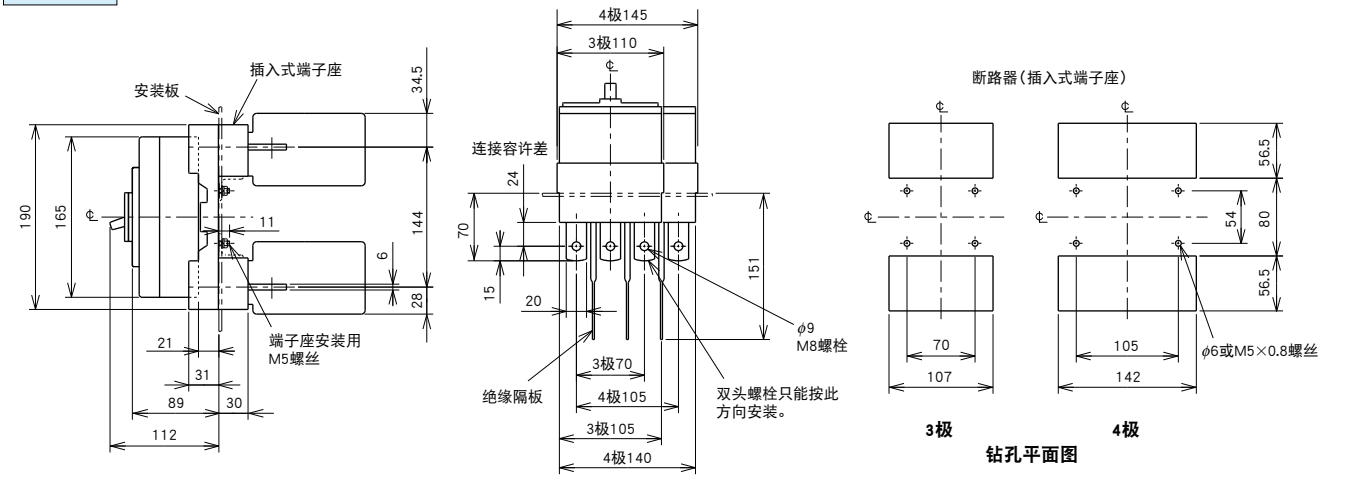

备注：1. 2极型号是去掉中性极的3极型号。
2. 外形尺寸图为第三角法。

NF125-SGV　NF160-SGV
NF250-SGV　NF125-LGV
NF160-LGV　NF250-LGV
NF125-HGV　NF160-HGV
NF250-HGV　NF125-RGV
NF250-RGV

NF250-SGV型

型号名称				NF125-SGV	NF160-SGV	NF250-SGV	NF125-LGV	NF160-LGV	NF250-LGV
额定电流In（A）				16-20 20-25 25-32 32-40 35-50 45-63 56-80 70-100 90-125	125-160	125-160 140-200 175-250	16-20 20-25 25-32 32-40 35-50 45-63 56-80 70-100 90-125	125-160	125-160 140-200 175-250
极数				2 3 4	2 3 4	2 3 4	2 3 4	2 3 4	2 3 4
额定绝缘电压 Ui（V）				690	690	690	690	690	690
额定短路分断能力（kA）	IEC 60947-2 EN 60947-2（Icu/Ics）	AC	690V	8/8	8/8	8/8	8/8	8/8	8/8
			500V	30/30	30/30	30/30	36/36	36/36	36/36
			440V	36/36	36/36	36/36	50/50	50/50	50/50
			415V	36/36	36/36	36/36	50/50	50/50	50/50
			400V	36/36	36/36	36/36	50/50	50/50	50/50
			380V	36/36	36/36	36/36	50/50	50/50	50/50
			230V	85/85	85/85	85/85	90/90	90/90	90/90
			200V	85/85	85/85	85/85	90/90	90/90	90/90
		DC	300V	20/20（*1）	20/20（*1）	20/20（*1）	20/20（*2）	20/20（*2）	20/20（*2）
	GB/T 14048.2（Icu/Ics）	AC	415V	36/36	36/36	36/36	50/50	50/50	50/50
			400V	36/36	36/36	36/36	50/50	50/50	50/50
			380V	36/36	36/36	36/36	50/50	50/50	50/50
			230V	85/85	85/85	85/85	90/90	90/90	90/90
		DC	250V	20/20	20/20	20/20	20/20	20/20	20/20
标准零部件（板前接线）				安装螺丝：M4×0.7×55（2极与3极：2颗、4极：4颗） 绝缘隔板：（2极：2块、3极：4块、4极：6块）					

型号名称				NF125-HGV	NF160-HGV	NF250-HGV	NF125-RGV	NF250-RGV
额定电流In（A）				16-20 20-25 25-32 32-40 35-50 45-63 56-80 70-100 90-125	125-160	125-160 140-200 175-250	16-20 20-25 25-32 32-40 40-50 50-63 63-80 80-100 100-125	125-160 160-200 200-250
极数				2 3 4	2 3 4	2 3 4	2 3	2 3
额定绝缘电压 Ui（V）				690	690	690	690	690
额定短路分断能力（kA）	IEC 60947-2 EN 60947-2（Icu/Ics）	AC	690V	10/8	10/8	10/8	—	—
			500V	50/38	50/38	50/38	—	—
			440V	65/65	65/65	65/65	125/125	125/125
			415V	70/70	70/70	70/70	150/150	150/150
			400V	75/75	75/75	75/75	150/150	150/150
			380V	75/75	75/75	75/75	150/150	150/150
			230V	100/100	100/100	100/100	150/150	150/150
			200V	100/100	100/100	100/100	150/150	150/150
		DC	300V	40/40（*2）	40/40（*2）	40/40（*2）	—	—
	GB/T 14048.2（Icu/Ics）	AC	415V	70/70	70/70	70/70	150/150	150/150
			400V	75/75	75/75	75/75	150/150	150/150
			380V	75/75	75/75	75/75	150/150	150/150
			230V	100/100	100/100	100/100	150/150	150/150
		DC	250V	40/40	40/40	40/40	40/40	40/40
标准零部件（板前接线）				安装螺丝：M4×0.7×55（2极与3极：2颗、4极：4颗） 绝缘隔板：（2极：2块、3极：4块、4极：6块）				

注：*1 假如按第 14 页的底部所示接线，3 极型号允许用到 400VDC，4 极型号则允许用到 500VDC 的电压。
*2 假如按第 18 页的底部所示接线，3 极型号允许用到 500VDC，4 极型号则允许用到 600VDC 的电压。

动作特性

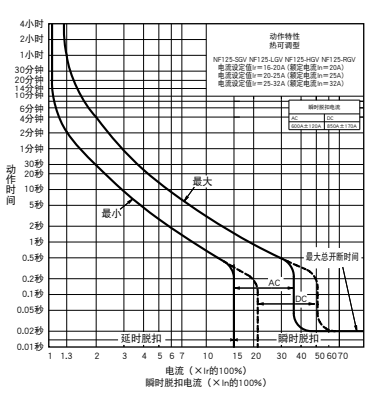

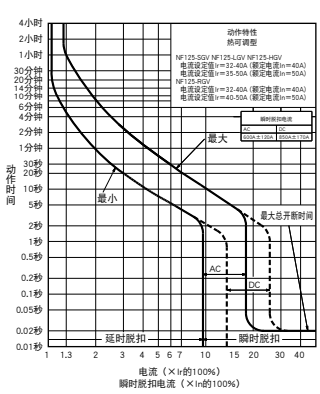

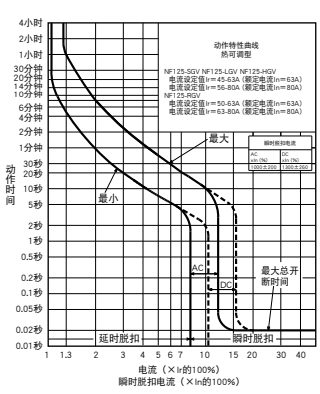

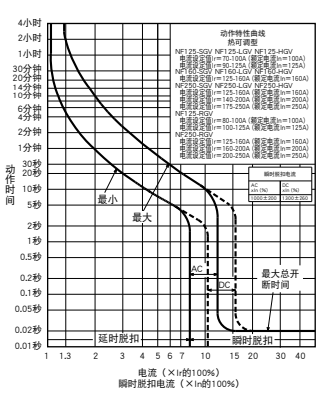

内部附件

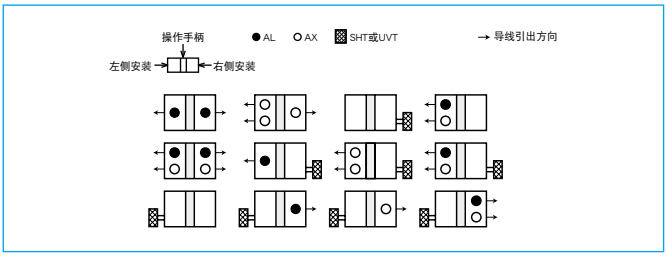

环境补偿曲线

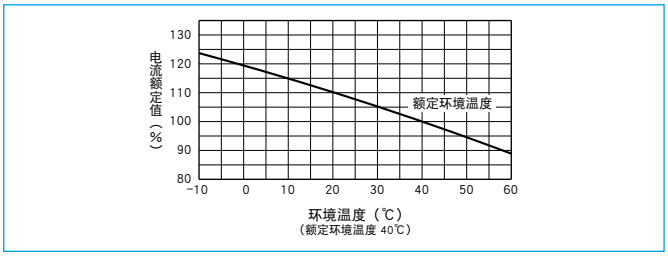

外部附件

附件		型号名称	参考页
操作手柄	F	F-2SV	111
	V	V-2SV	113
锁盖	LC	LC-05SV	121
手柄锁装置	HL（*1）	HLF-05SV	
		HLN-05SV	
	HL-S	HLS-2SV	

注：*1 HLF 型用于 OFF 锁定，HLN 型用于 ON 锁定。
*2 请指定操作电压。型号名称请参阅参考页。

附件				型号名称	参考页
机械联锁		MI	2，3P	MI-05SV3	123
			4P	MI-2SV4	
端子盖	短	TC-S	2，3P	TCS-2SV3	115-117
	长	TC-L	2，3P	TCL-2SV3	
				TCL-2SV3L	
			4P	TCL-2SV4	
	透明	TTC	2，3P	TTC-2SV3	
	板后接线	BTC	2，3P	BTC-2SV3	
	插入	PTC	2，3P	PTC-2SV3	
电动操作装置				（*2）	124

外形尺寸图

(mm)

板前接线

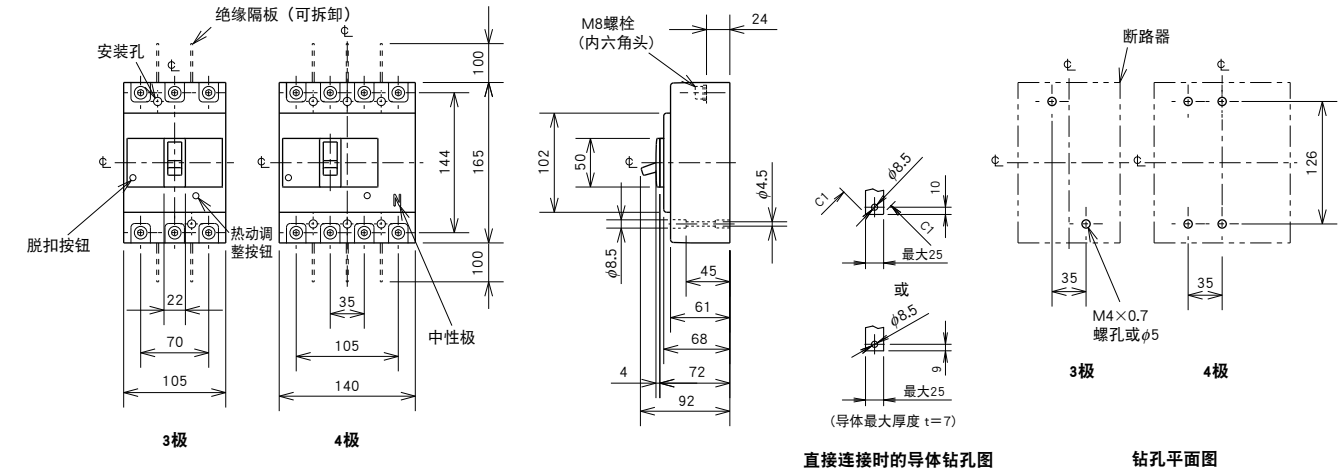

板后接线

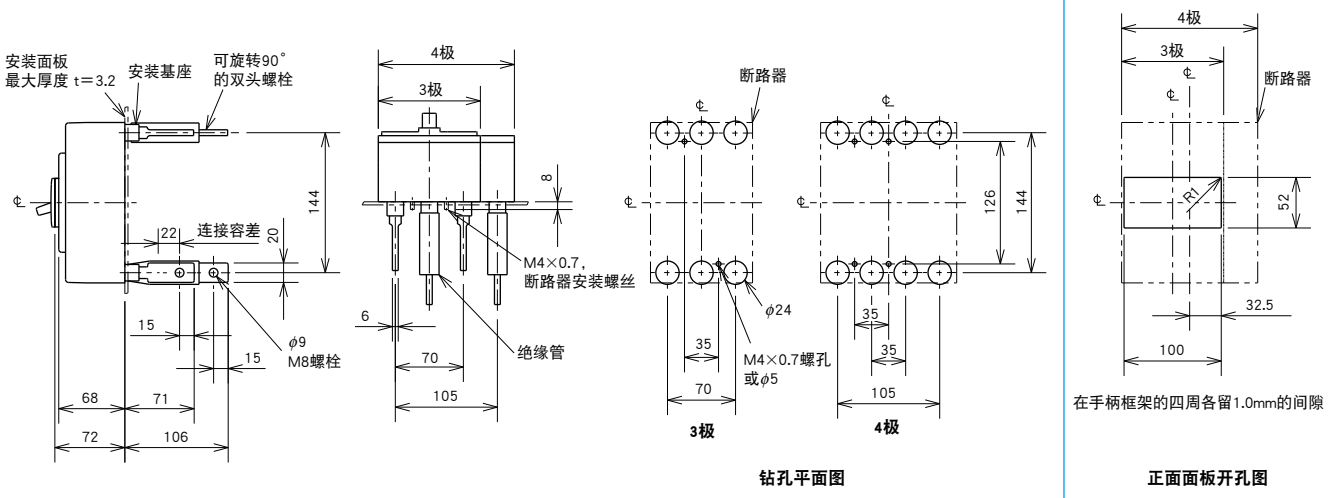

插入式

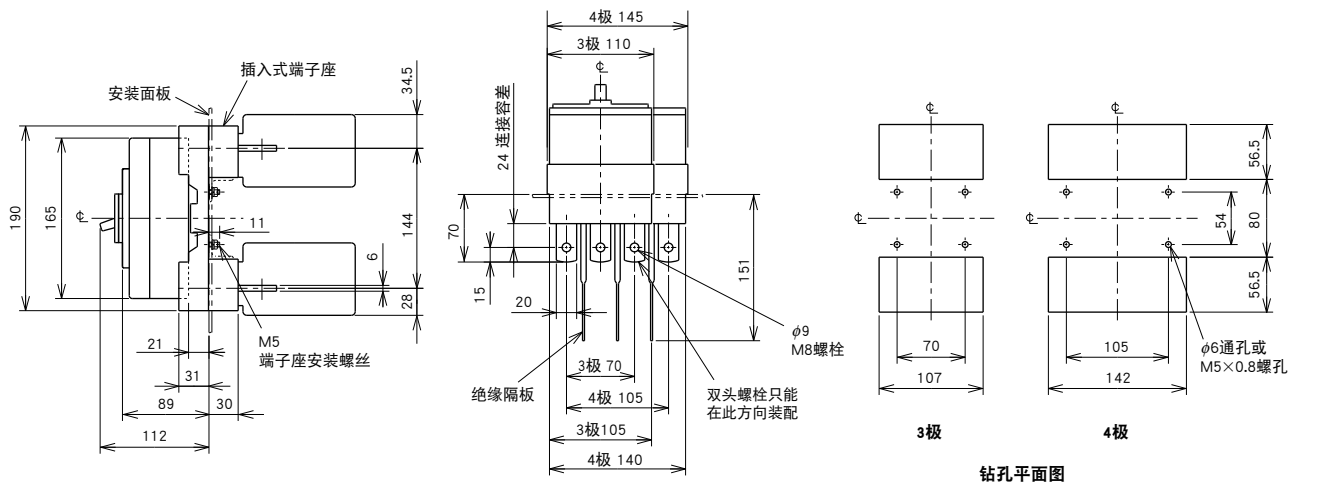

备注：1. 2极型号是拆除了中性极的3极型号。
2. 外形尺寸图为第三角法。

NF125-SEV
NF125-LEV
NF125-HEV
NF250-SEV
NF250-LEV
NF250-HEV

NF250-SEV型

型号名称				NF125-SEV		NF125-LEV		NF125-HEV		NF250-SEV		NF250-LEV		NF250-HEV	
额定电流 In 额定环境温度40℃			A	可调整 16-32 （每档 1.6A） 32-63 （每档 3.15A） 63-125 （每档 6.25A）		可调整 16-32 （每档 1.6A） 32-63 （每档 3.15A） 63-125 （每档 6.25A）		可调整 16-32 （每档 1.6A） 32-63 （每档 3.15A） 63-125 （每档 6.25A）		可调整 80-160 （每档 8A） 125-250 （每档 12.5A）		可调整 80-160 （每档 8A） 125-250 （每档 12.5A）		可调整 80-160 （每档 8A） 125-250 （每档 12.5A）	
极数				3	4	3	4	3	4	3	4	3	4	3	4
额定绝缘电压 Ui（V）				690		690		690		690		690		690	
额定短路分断能力（kA）	IEC 60947-2 EN 60947-2 （Icu/Ics）	AC	690V	8/8		8/8		10/8		8/8		8/8		10/8	
			500V	30/30		36/36		50/38		30/30		36/36		50/38	
			440V	36/36		50/50		65/65		36/36		50/50		65/65	
			415V	36/36		50/50		70/70		36/36		50/50		70/70	
			400V	36/36		50/50		75/75		36/36		50/50		75/75	
			380V	36/36		50/50		75/75		36/36		50/50		75/75	
			230V	85/85		90/90		100/100		85/85		90/90		100/100	
			200V	85/85		90/90		100/100		85/85		90/90		100/100	
		DC	250V	—		—		—		—		—		—	
	GB/T 14048.2 （Icu/Ics）	AC	415V	36/36		50/50		70/70		36/36		50/50		70/70	
			400V	36/36		50/50		75/75		36/36		50/50		75/75	
			380V	36/36		50/50		75/75		36/36		50/50		75/75	
			230V	85/85		90/90		100/100		85/85		90/90		100/100	
		DC	250V	—		—		—		—		—		—	
标准零部件（板前接线）				端子螺丝：M8(内六角螺栓)×16（3极：6颗、4极：8颗） 安装螺丝：M4×0.7×55（3极：2颗、4极：4颗） 绝缘隔板：（3极：4块、4极：6块）											

动作特性

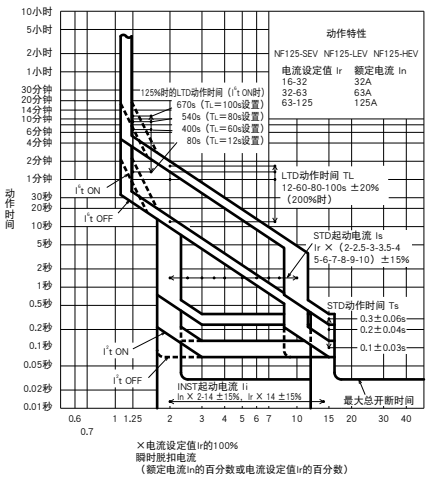

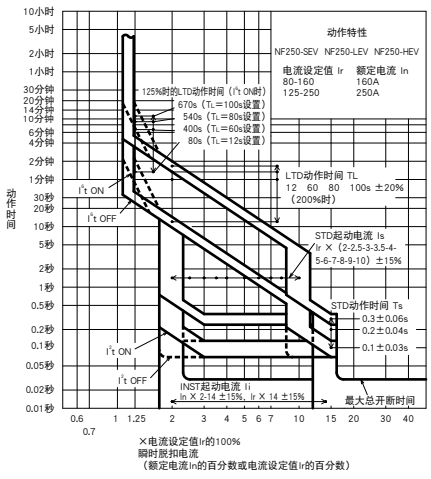

内部附件

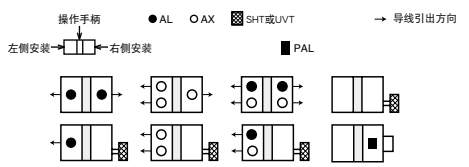

环境补偿曲线

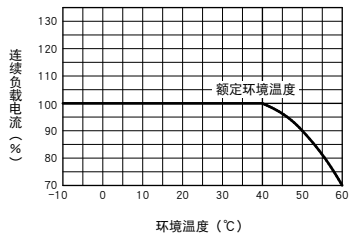

额定电流虽然不具备温度特性，
但在环境温度超过40℃的情况下，
请如左图的曲线所示降低负载电流。

外部附件

附件		型号名称	参考页
操作手柄	F	F-2SV	111
	V	V-2SV	113
锁盖	LC	LC-05SV	121
手柄锁装置	HL（*1）	HLF-05SV	
		HLN-05SV	
	HL-S	HLS-2SV	

附件				型号名称	参考页
机械联锁		MI	3P	MI-05SV3	123
			4P	MI-2SV4	
端子盖（*3）	短	TC-S	3P	TCS-2SV3	115-117
	长	TC-L	3P	TCL-2SV3	
				TCL-2SV3L	
			4P	TCL-2SV4	
	透明	TTC	3P	TTC-2SV3	
	板后接线	BTC	3P	BTC-2SV3	
	插入	PTC	3P	PTC-2SV3	
电动操作装置				（*2）	124

注：*1 HLF 型用于 OFF 锁定，HLN 型用于 ON 锁定。
*2 请指定操作电压。型号名称请参阅参考页。
*3 HEV 带 PAL 时请在型号后边指定 "MP"。

外形尺寸图

(mm)

板前接线

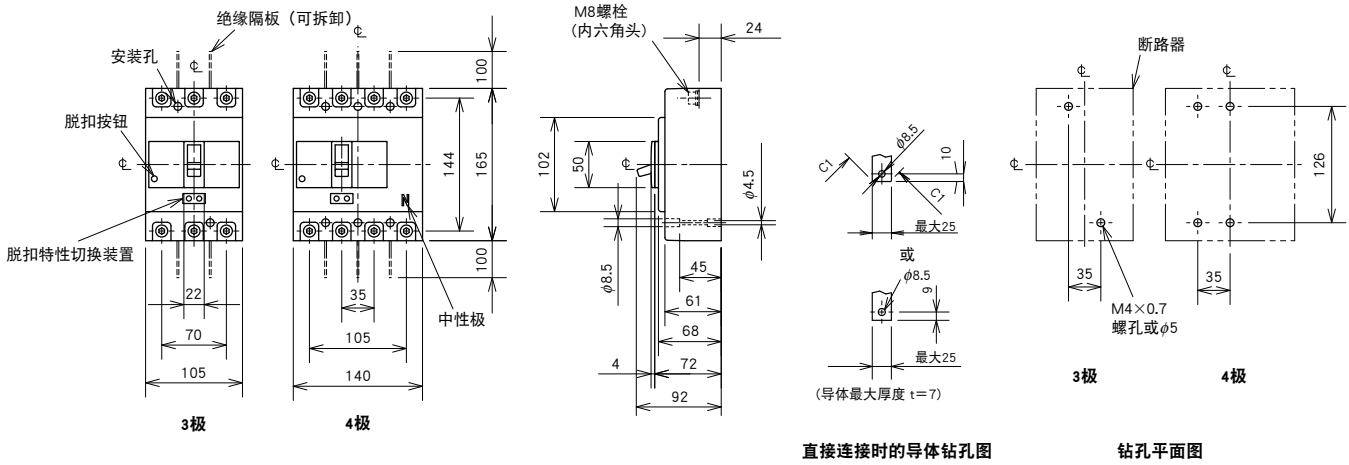

板后接线

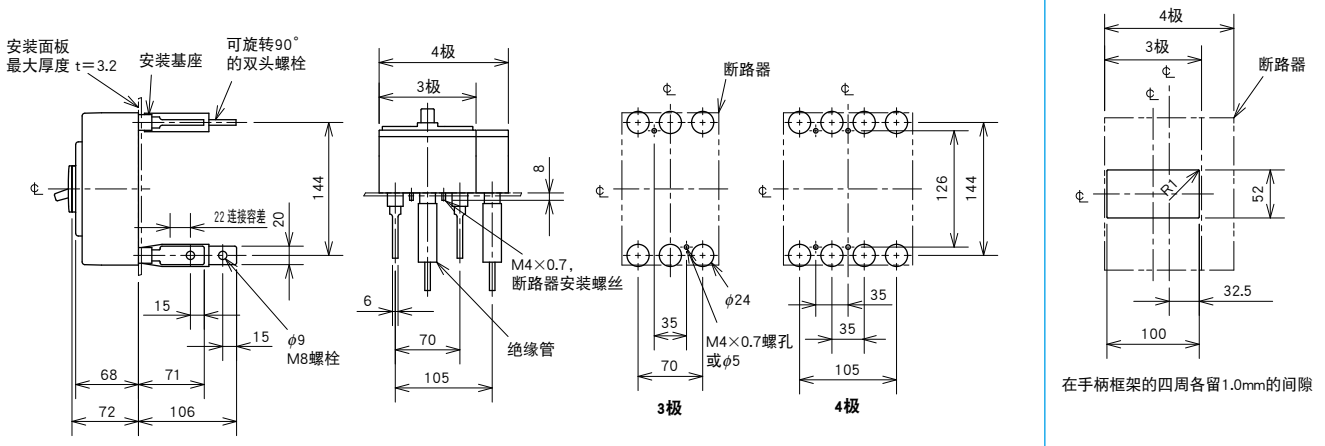

插入式

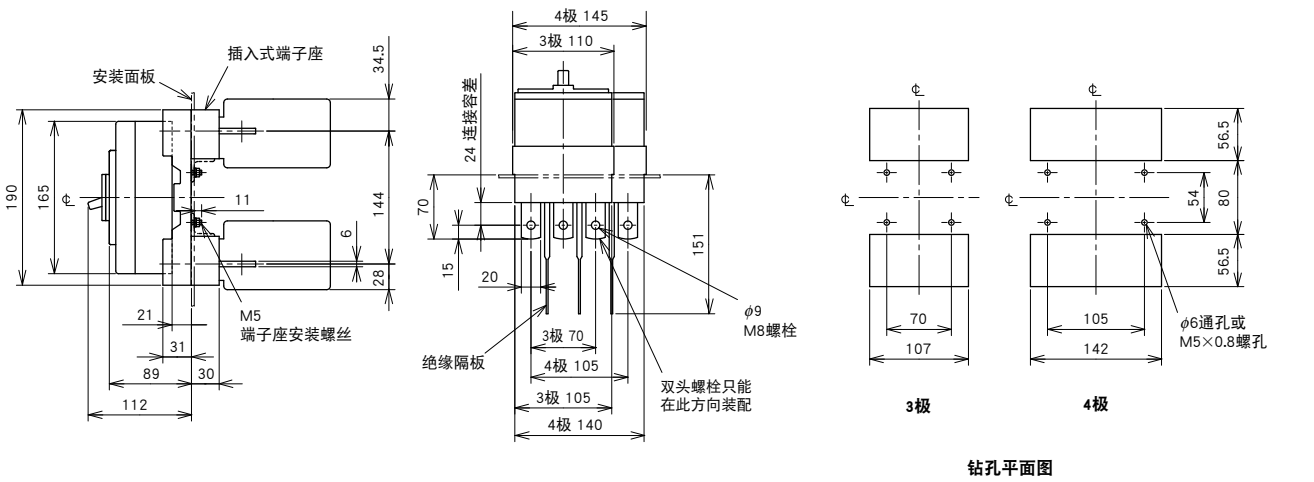

备注：1. 配置有PAL的，数据带有括号的产品以及配置有PAL的内置型产品，其外形尺寸和标准型有所差别。
2. 外形尺寸图为第三角法。

NF400-CW
NF400-SW

NF400-SW型

型号名称				NF400-CW		NF400-SW		
额定电流In（A）				250 300		350 400		
极数				2	3	2	3	4
额定绝缘电压 Ui（V）				690		690		
额定短路分断能力（kA）	JIS C 8201-2-1 Ann.1 IEC 60947-2 EN 60947-2 （Icu/Ics）	AC	690V	—		10/10		
			500V	15/8		30/30		
			440V	25/13		42/42		
			415V	36/18		45/45		
			400V	36/18		45/45		
			380V	40/20		50/50		
			230V	50/25		85/85		
			200V	50/25		85/85		
		DC（*1）	250V	20/10		40/40		
	GB/T 14048.2 （Icu/Ics）	AC	415V	36/18		45/45		
			400V	36/18		50/50		
			380V	40/20		50/50		
			230V	50/25		85/85		
		DC	250V	20/10		40/40		
标准零部件			板前接线	端子螺丝：M12（六角螺栓）×35（2极4颗、3极6颗、4极8颗） 安装螺丝：M6×60（4颗） 绝缘隔板：（2极：2块、3极：4块、4极：6块）				
			板后接线	端子螺丝：M12（六角螺栓）×35（2极4颗、3极6颗、4极8颗） 安装螺丝：M6×72（4颗）				

注：*1 假如按第 14 页的底部所示接线，3 极型号允许用到 400VDC，4 极型号则允许用到 500VDC 的电压。

动作特性

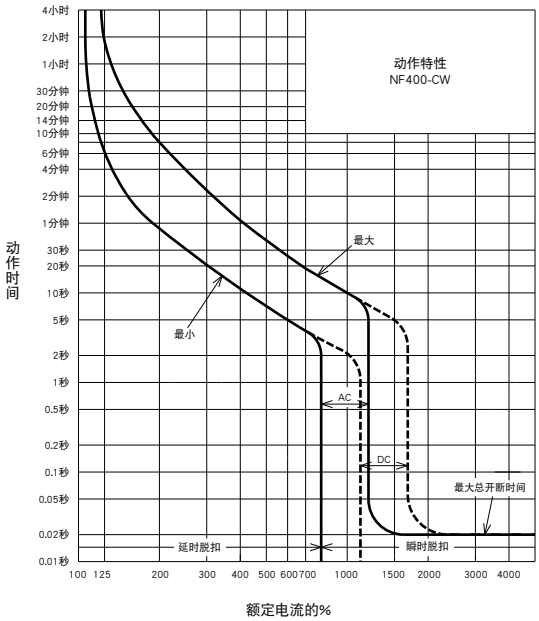

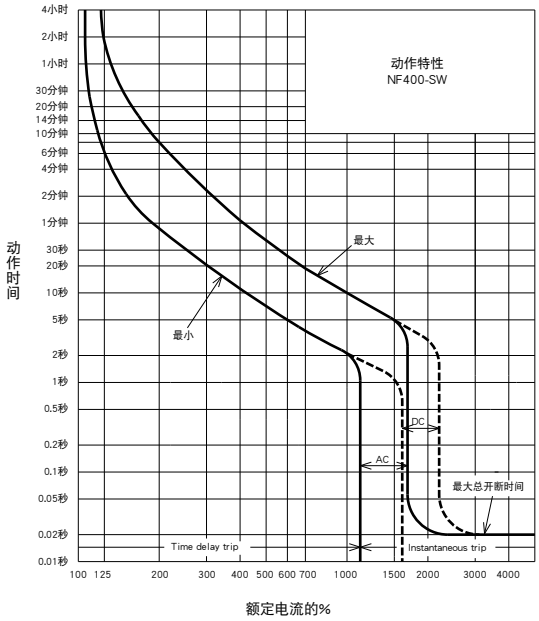

内部附件

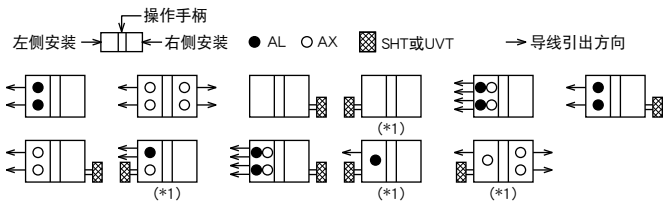

注：*1 右侧安装是SHT和UVT的标准形式，需要左侧安装时，请另行指定。

环境补偿曲线

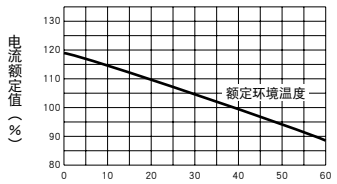

（额定环境温度 40℃）

外部附件

附件			型号名称	参考页
操作手柄	F		F-4S	111
	V		V-4S	113
机械联锁	MI	2，3P	MI-4SW3	123
		4P	MI-4SW4	
辅助手柄	HT		HT-4CW，HT-4SW	122

注：*1 请指定操作方式和电压。请与断路器本体联合订购。

附件				型号名称	参考页
端子盖	长	TC-L	2，3P	TCL-4SW3	115-117
			4P	TCL-4SW4	
	透明	TTC	2，3P	TTC-4SW3	
			4P	TTC-4SW4	
	板后接线	BTC	2，3P	BTC-4SW3	
			4P	BTC-4SW4	
手柄锁装置		HL		HL-4CW，HL-4SW	121
		HL-S		HLS-4SW	
电动操作装置		NFM	3P	（*1）	124
			4P		

外形尺寸图

(mm)

板前接线

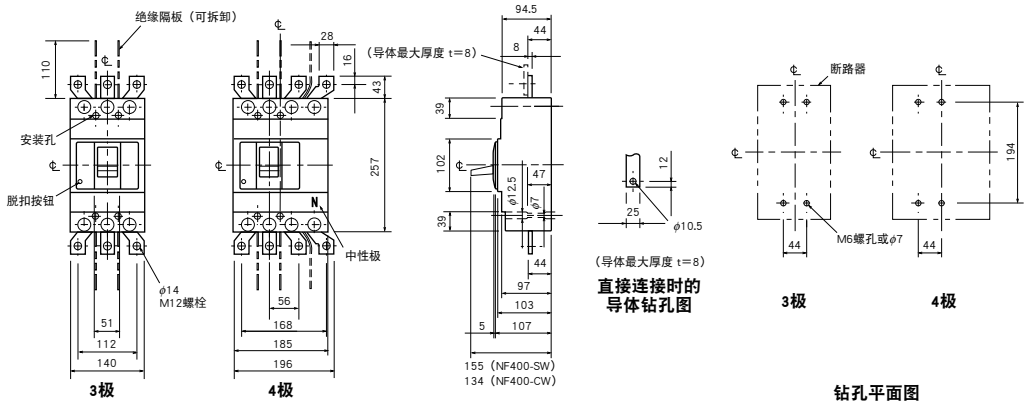

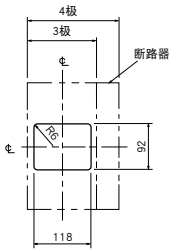

正面面板开孔图

板后接线

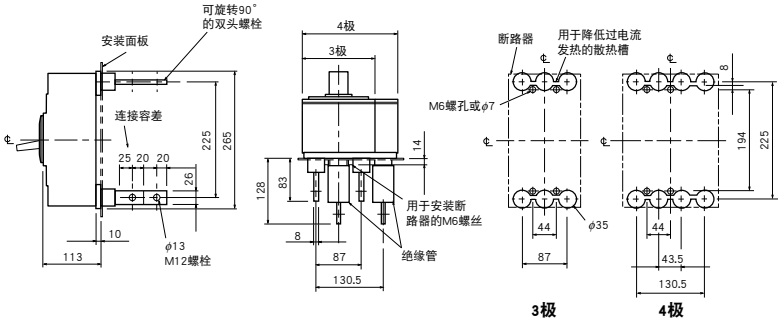

钻孔平面图

板后接线型隔板的钻孔尺寸（3极）

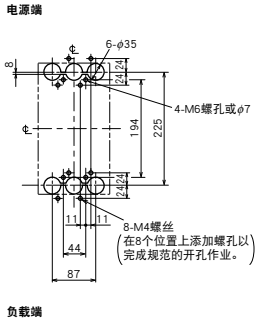

注：钻孔尺寸图中所示为断路器的后视图。

插入式

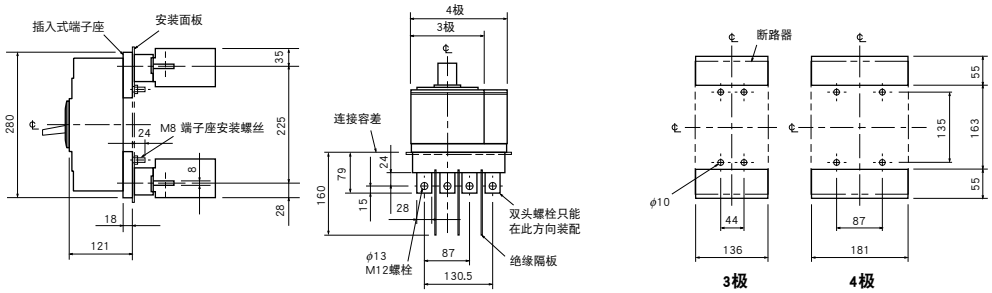

钻孔平面图

备注：1. 2极型号是拆除了中性极的3极型号。
2. 外形尺寸图为第三角法。

NF400-SEW
NF400-HEW
NF400-REW

NF400-SEW型

型号名称				NF400-SEW		NF400-HEW		NF400-REW
额定电流In（A）				可调整 200 225 250 300 350 400				
极数				3	4	3	4	3
额定绝缘电压 Ui（V）				690		690		690
额定短路分断能力（kA）	JIS C 8201-2-1 Ann.1 IEC 60947-2 EN 60947-2（Icu/Ics）	AC	690V	10/10		35/18		—
			500V	30/30		50/50		70/35
			440V	42/42		65/65		125/63
			415V	50/50		70/70		125/63
			400V	50/50		70/70		125/63
			380V	50/50		70/70		125/63
			230V	85/85		100/100		150/75
			200V	85/85		100/100		150/75
		DC	250V	—		—		—
	GB/T 14048.2（Icu/Ics）	AC	415V	50/50		70/70		125/63
			400V	50/50		70/70		125/63
			380V	50/50		70/70		125/63
			230V	85/85		100/100		150/75
		DC	250V	—		—		—
标准零部件			板前接线	端子螺丝：M12（六角螺栓）×35（3极6颗、4极8颗） 安装螺丝：M6×72（4颗） 绝缘隔板：（3极：4块、4极：6块）				
			板后接线	端子螺丝：M12（六角螺栓）×35（3极6颗、4极8颗） 安装螺丝：M6×85（4颗）				

动作特性

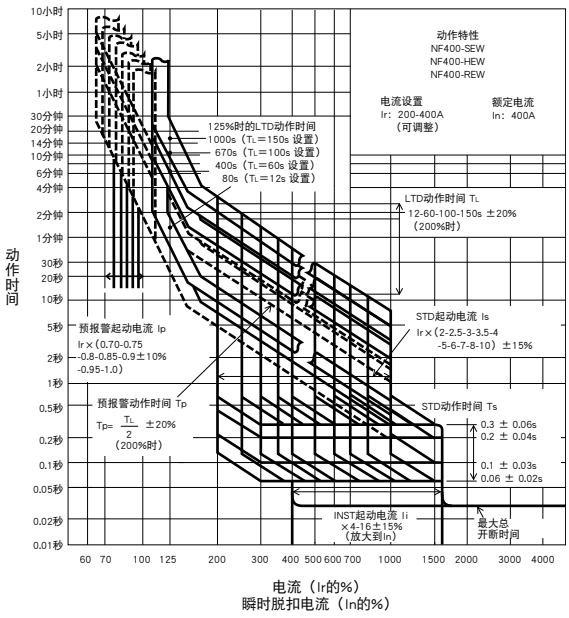

内部附件

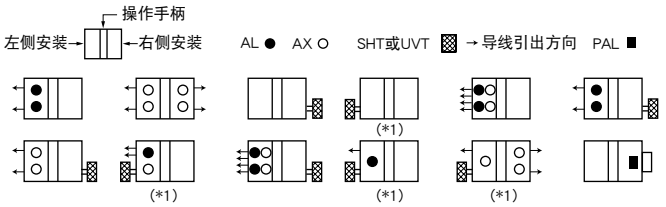

注：*1 右侧安装是SHT和UVT的标准形式，需要左侧安装时，请另行指定。

备注：1. 请参阅第96页。

温度特性

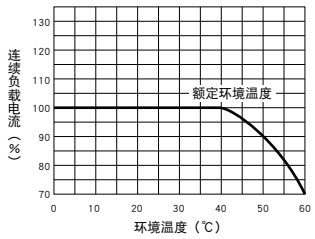

外部附件

附件			型号名称	参考页
操作手柄	F		F-4S	111
	V		V-4S	113
机械联锁	MI	3P	MI-4SW3	123
		4P	MI-4SW4	
辅助手柄	HT		HT-4SW	122

附件				型号名称	参考页
端子盖	长	TC-L	3P	TCL-4SW3（*2）	115-117
			4P	TCL-4SW4（*3）	
	透明	TTC	3P	TTC-4SW3	
			4P	TTC-4SW4	
	板后接线	BTC	3P	BTC-4SW3（*2）	
			4P	BTC-4SW4（*3）	
手柄锁装置		HL		HL-4SW	121
		HL-S		HLS-4SW	
电动操作装置		NFM	3P	（*1）	124
			4P		

注：*1 请指定操作方式和电压。请与断路器本体联合订购。
*2 此产品用于 NF400-SEW。
*3 此产品用于 NF400-SEW/HEW。

外形尺寸图

(mm)

板前接线

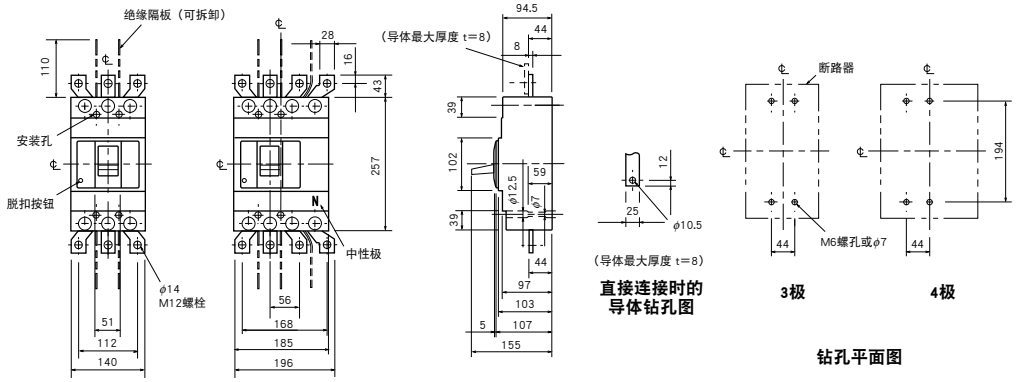

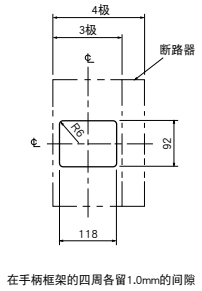

板后接线

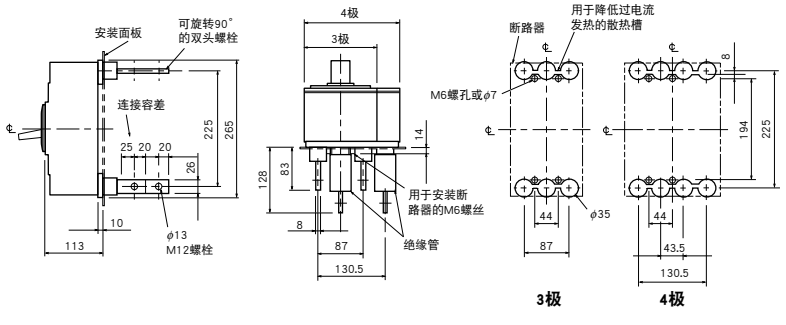

板后接线型隔板的钻孔尺寸（3极）

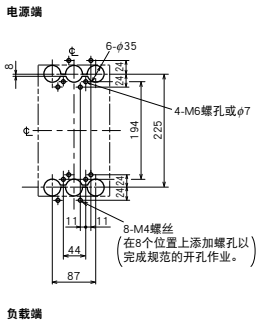

注：钻孔尺寸图中所示为断路器的后视图。

插入式

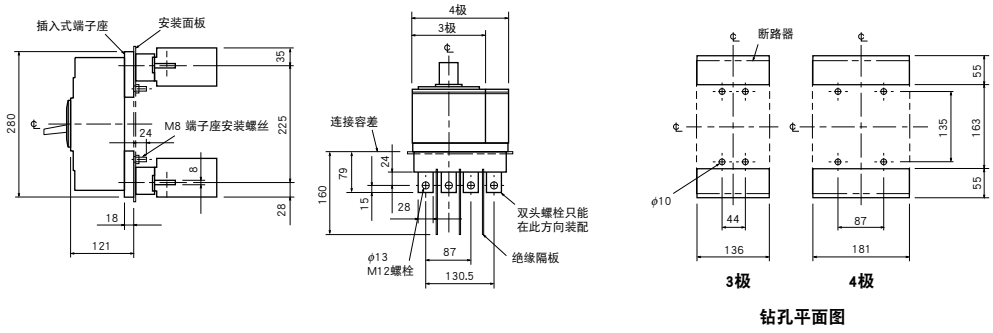

注：1. 外形尺寸图为第三角法。

NF630-CW
NF630-SW

NF630-SW型

型号名称				NF630-CW		NF630-SW		
额定电流In（A）				500 600 (630)				
极数				2	3	2	3	4
额定绝缘电压 Ui（V）				690		690		
额定短路分断能力（kA）	JIS C 8201-2-1 Ann.1 IEC 60947-2 EN 60947-2 (Icu/Ics)	AC	690V	—		10/10		
			500V	18/9		30/30		
			440V	36/18		42/42		
			415V	36/18		50/50		
			400V	36/18		50/50		
			380V	40/20		50/50		
			230V	50/25		85/85		
			200V	50/25		85/85		
		DC (*1)	250V	20/10		40/40		
	GB/T 14048.2 (Icu/Ics)	AC	415V	36/18		50/50		
			400V	36/18		50/50		
			380V	40/20		50/50		
			230V	50/25		85/85		
		DC	250V	20/10		40/40		
标准零部件			板前接线	端子螺丝：M12（六角螺栓）×35（2极4颗、3极6颗、4极8颗） 安装螺丝：M6×72（4颗） 绝缘隔板：（2极：2块、3极：4块、4极：6块）				
			板后接线	端子螺丝：M12（六角螺栓）×35（2极4颗、3极6颗、4极8颗） 安装螺丝：M6×85（4颗）				

注：*1 假如按第 14 页的底部所示接线，3 极型号允许用到 400VDC，4 极型号则允许用到 500VDC 的电压。

动作特性

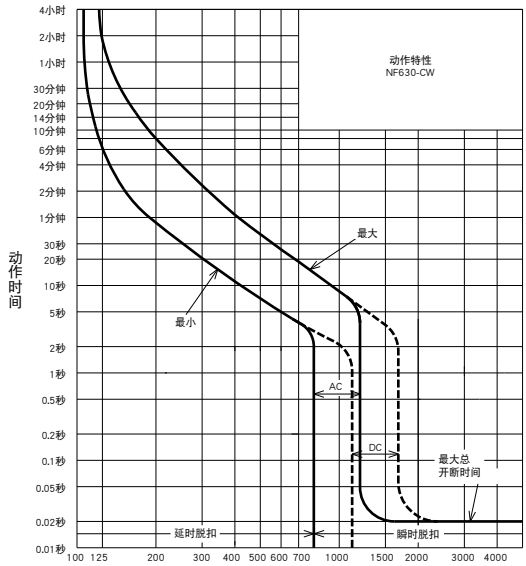

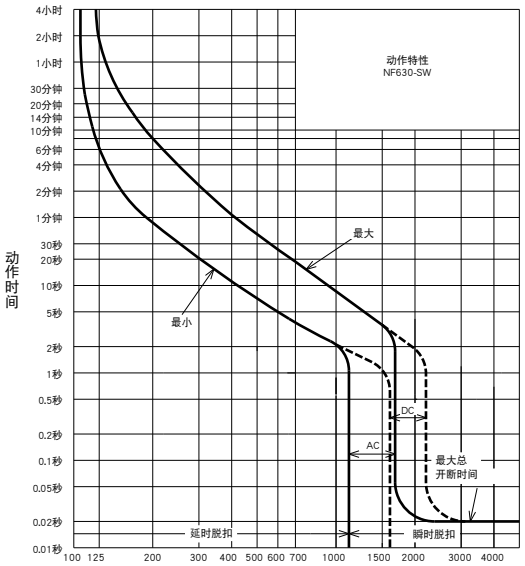

内部附件

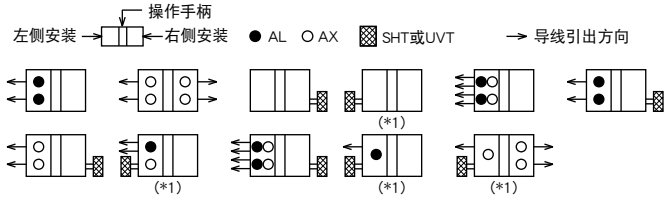

注：*1 右侧安装是SHT和UVT的标准形式，需要左侧安装时，请另行指定。

环境补偿曲线

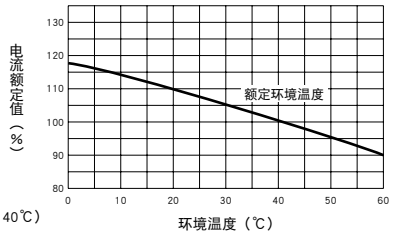

（额定环境温度 40℃）

外部附件

附件			型号名称	参考页
操作手柄	F		F-4S	111
	V		V-4S	113
机械联锁	MI	2，3P	MI-4SW3	123
		4P	MI-4SW4	
辅助手柄	HT		HT-4SW	122

注：*1 请指定操作方式和电压。请与断路器本体联合订购。

附件				型号名称	参考页
端子盖	长	TC-L	2，3P	TCL-4SW3	115-117
			4P	TCL-4SW4	
	透明	TTC	2，3P	TTC-4SW3	
			4P	TTC-4SW4	
	板后接线	BTC	2，3P	BTC-4SW3	
			4P	BTC-4SW4	
手柄锁装置		HL		HL-4SW	121
		HL-S		HLS-4SW	
电动操作装置		NFM	3P	(*1)	124
			4P		

外形尺寸图

(mm)

板前接线

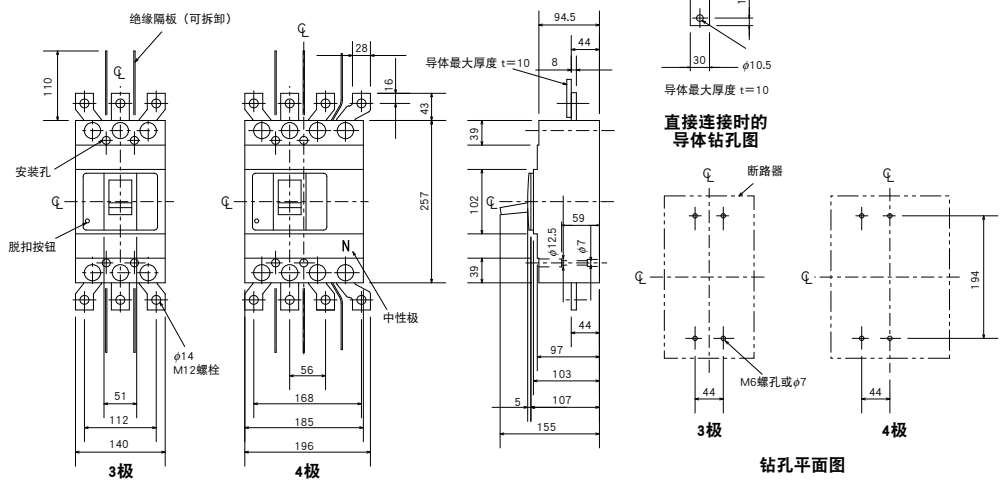

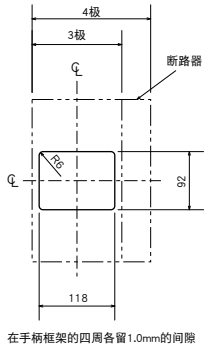

正面面板开孔图

板后接线

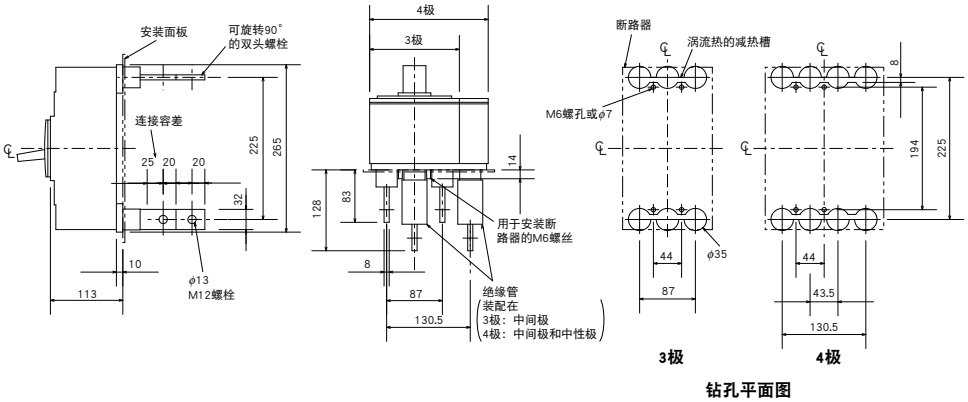

板后接线型隔板的钻孔尺寸（3极）

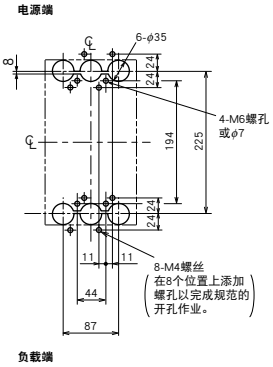

注：钻孔尺寸图中所示为断路器的后视图。

插入式

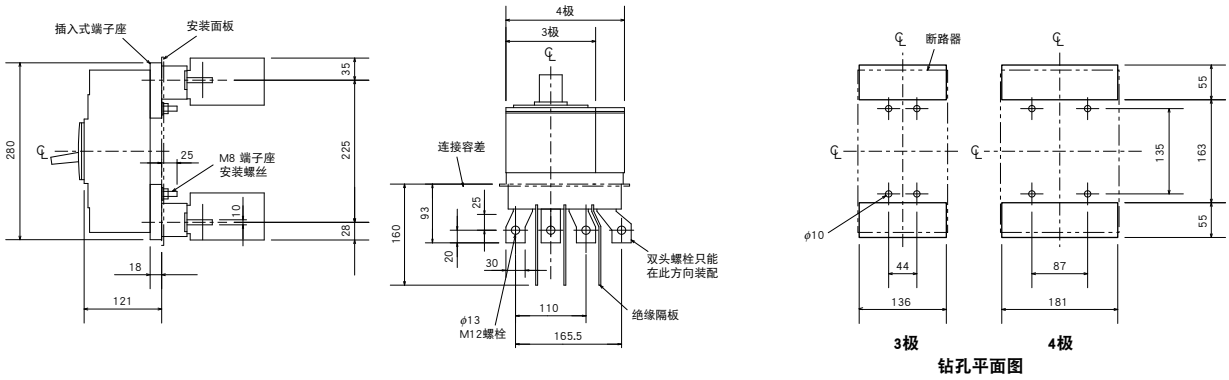

备注：1. 2极型号是拆除了中性极的3极型号。
2. 外形尺寸图为第三角法。

NF630-SEW
NF630-HEW
NF630-REW

NF630-SEW型

型号名称				NF630-SEW		NF630-HEW		NF630-REW
额定电流In（A）				可调整 300 350 400 500 600 630				
极数				3	4	3	4	3
额定绝缘电压 Ui（V）				690		690		690
额定短路分断能力（kA）	JIS C 8201-2-1 Ann.1 EN 60947-2 IEC 60947-2（Icu/Ics）	AC	690V	10/10		35/18		—
			500V	30/30		50/50		70/35
			440V	42/42		65/65		125/63
			415V	50/50		70/70		125/63
			400V	50/50		70/70		125/63
			380V	50/50		70/70		125/63
			230V	85/85		100/100		150/75
			200V	85/85		100/100		150/75
		DC	250V	—		—		—
	GB/T 14048.2（Icu/Ics）	AC	415V	50/50		70/70		125/63
			400V	50/50		70/70		125/63
			380V	50/50		70/70		125/63
			230V	85/85		100/100		150/75
		DC	250V	—		—		—
标准零部件			板前接线	端子螺丝：M12（六角螺栓）×35（3极6颗、4极8颗） 安装螺丝：M6×72（4颗） 绝缘隔板：（3极：4块、4极：6块）				
			板后接线	端子螺丝：M12（六角螺栓）×35（3极6颗、4极8颗） 安装螺丝：M6×85（4颗）				

动作特性

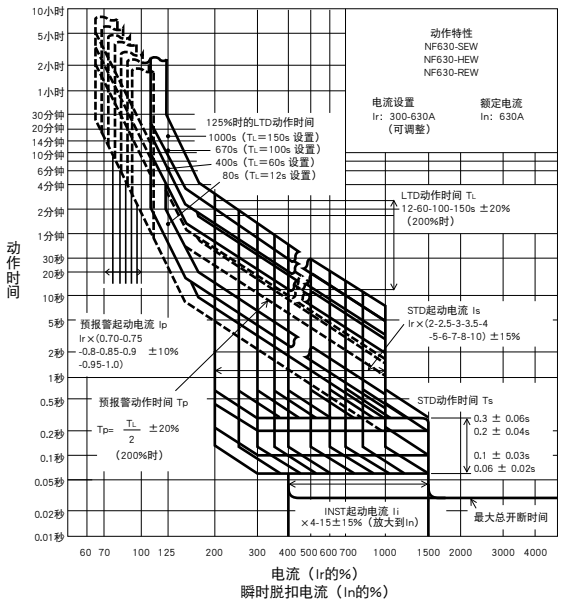

内部附件

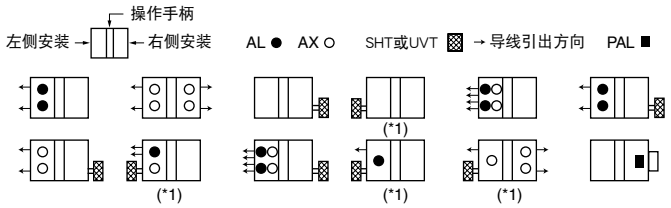

注：*1 右侧安装是SHT和UVT的标准形式，需要左侧安装时，请另行指定。

温度特性

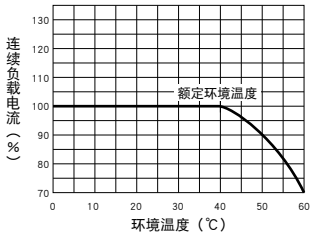

外部附件

附件			型号名称	参考页
操作手柄	F		F-4S	111
	V		V-4S	113
机械联锁	MI	3P	MI-4SW3	123
		4P	MI-4SW4	
辅助手柄	HT		HT-4SW	122

附件				型号名称	参考页
端子盖	长	TC-L	3P	TCL-4SW3（*2）	115-117
			4P	TCL-4SW4（*3）	
	透明	TTC	3P	TTC-4SW3	
			4P	TTC-4SW4	
	板后接线	BTC	3P	BTC-4SW3（*2）	
			4P	BTC-4SW4（*3）	
手柄锁装置		HL		HL-4SW	121
		HL-S		HLS-4SW	
电动操作装置		NFM	3P	（*1）	124
			4P		

注：*1 请指定操作方式和电压。请与断路器本体联合订购。
*2 此产品用于 NF630-SEW。
*3 此产品用于 NF630-SEW/HEW。

外形尺寸图

(mm)

板前接线

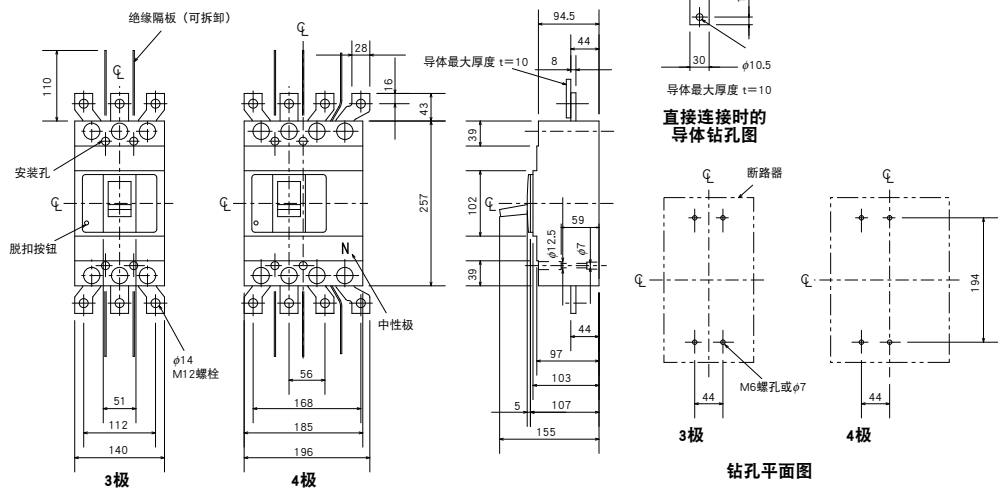

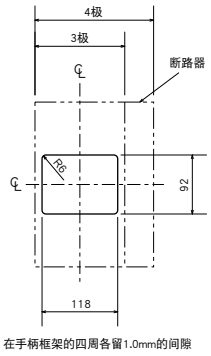

正面面板开孔图

板后接线

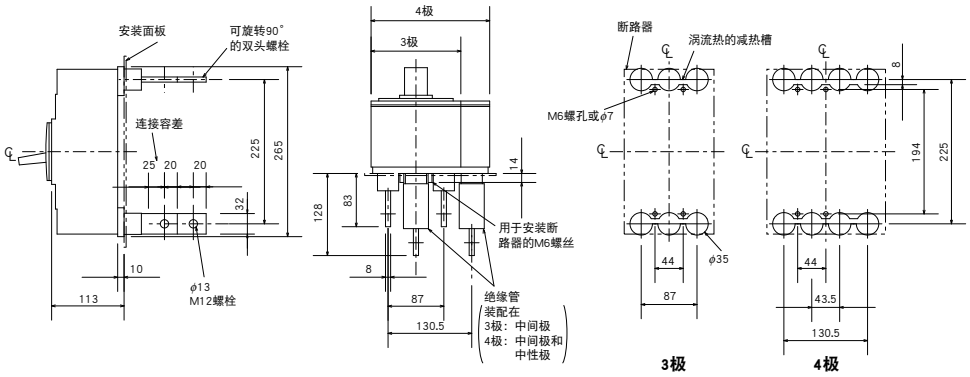

板后接线型隔板的钻孔尺寸（3极）

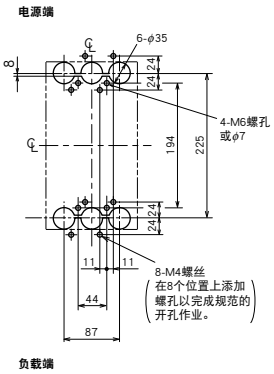

注：钻孔尺寸图中所示为断路器的后视图。

插入式

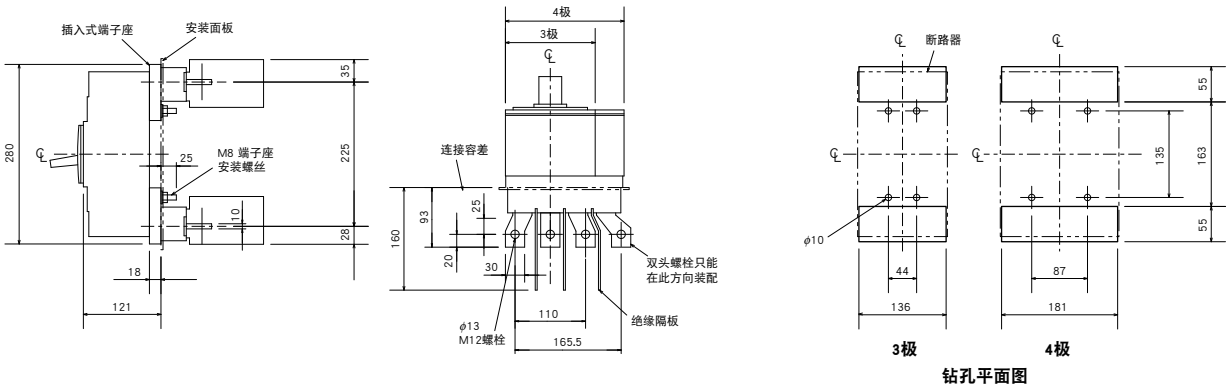

注：1. 外形尺寸图为第三角法。

NF800-CEW
NF800-SEW
NF800-HEW
NF800-REW

NF800-SEW型

型号名称				NF800-CEW	NF800-SEW		NF800-HEW		NF800-REW
额定电流In（A）				可调整 400 450 500 600 700 800					
极数				3	3	4	3	4	3
额定绝缘电压 Ui（V）				690	690		690		690
额定短路分断能力（kA）	JIS C 8201-2-1 Ann.1 IEC 60947-2 EN 60947-2 （Icu/Ics）	AC	690V	—	10/10		15/15		—
			500V	18/9	30/30		50/50		70/35
			440V	36/18	42/42		65/65		125/63
			415V	36/18	50/50		70/70		125/63
			400V	36/18	50/50		70/70		125/63
			380V	40/20	50/50		70/70		125/63
			230V	50/25	85/85		100/100		150/75
			200V	50/25	85/85		100/100		150/75
		DC	250V	—	—		—		—
	GB/T 14048.2 （Icu/Ics）	AC	415V	36/18	50/50		70/70		125/63
			400V	36/18	50/50		70/70		125/63
			380V	40/20	50/50		70/70		125/63
			230V	50/25	85/85		100/100		150/75
		DC	250V	—	—		—		—
标准零部件（4极型的产品提供辅助手柄。）			板前接线	端子螺丝：M12（六角螺栓）×35（3极12颗、4极16颗） 安装螺丝：M6×35（4颗） 绝缘隔板：（3极：2块、4极：3块）					
			板后接线	端子螺丝：M12（六角螺栓）×40（3极12颗、4极16颗） 安装螺丝：M6×40（4颗）					

动作特性

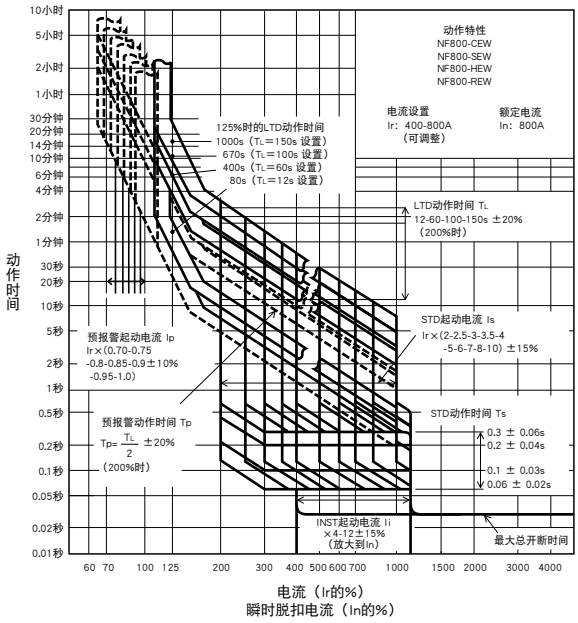

内部附件

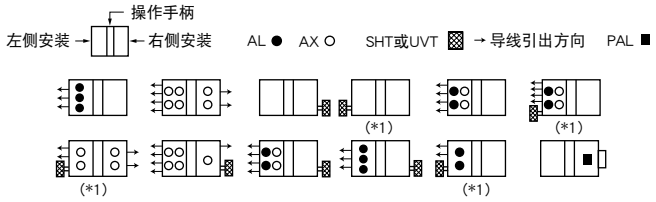

注：*1 右侧安装是SHT和UVT的标准形式，需要左侧安装时，请另行指定。

电流下降曲线

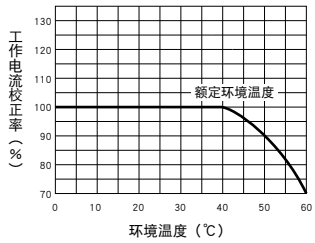

额定电流虽然与温度无关，但在环境温度超过40℃的情况下，请如左图的曲线所示降低连续工作电流。

外部附件

附件			型号名称	参考页
操作手柄	F		F-8S	111
	V		V-8S	113
机械联锁	MI	3P	MI-8SW3	123
		4P	MI-8SW4	
辅助手柄	HT		HT-4SW	122

附件				型号名称	参考页
端子盖	长	TC-L	3P	TCL-8SW3	115-117
			4P	TCL-8SW4	
	透明	TTC	3P	TTC-8SW3	
			4P	TTC-8SW4	
	板后接线	BTC	3P	BTC-8SW3	
			4P	BTC-8SW4	
手柄锁装置		HL		HL-4SW	121
		HL-S		HLS-8SW	
电动操作装置		NFM	3P	（*1）	124
			4P		

注：*1 请指定操作方式和电压。请与断路器本体联合订购。

外形尺寸图

(mm)

板前接线

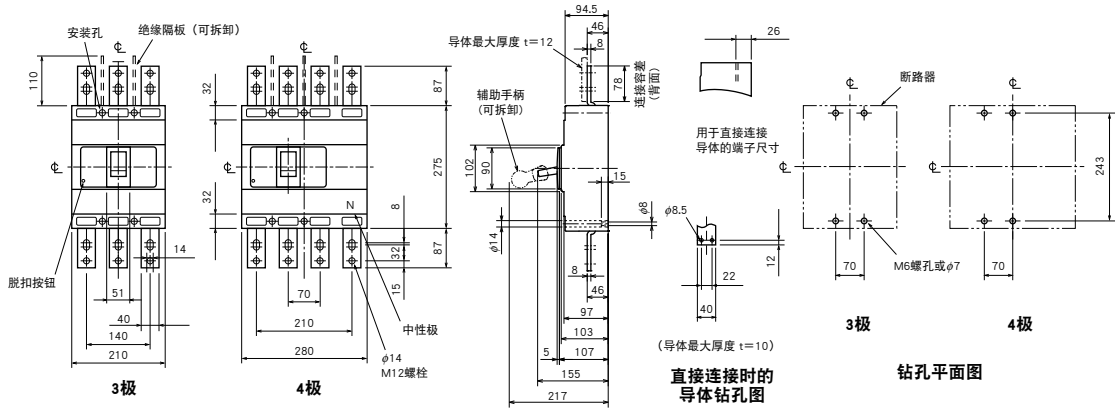

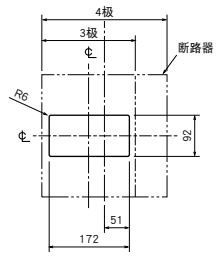

板后接线

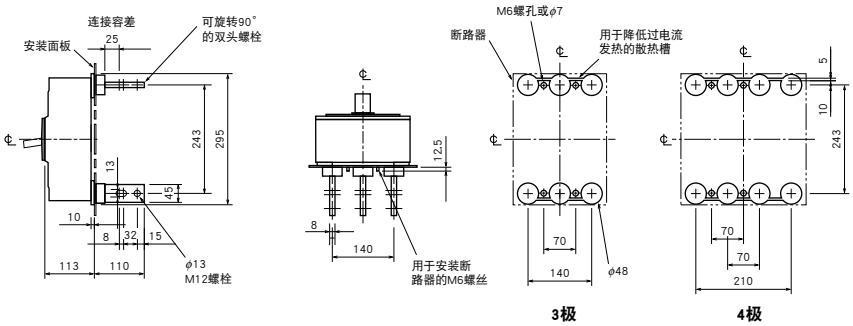

板后接线型隔板的钻孔尺寸（3极）

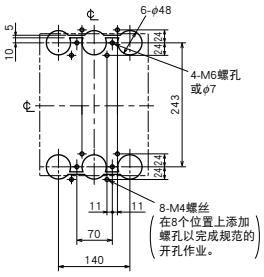

插入式

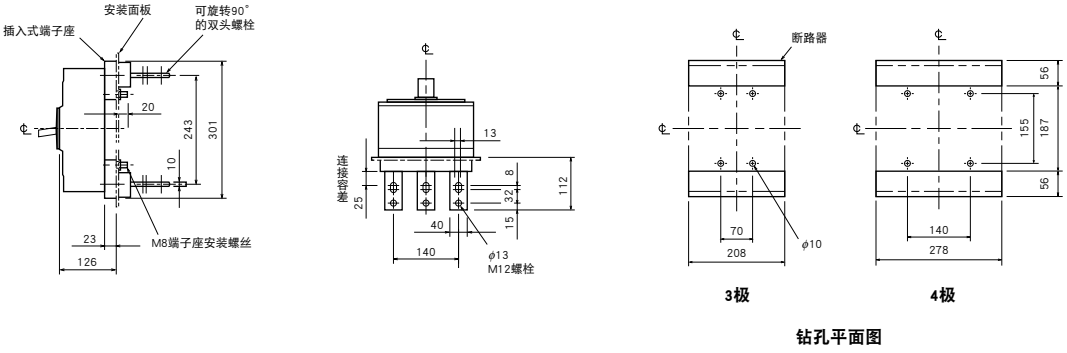

备注：1. 外形尺寸图为第三角法。

NF800-SDW

NF800-SDW型

型号名称				NF800-SDW
额定电流In（A）				（700）800
极数				2
额定绝缘电压 Ui（V）				690
额定短路分断能力（kA）	JIS C 8201-2-1 Ann.1 IEC 60947-2 EN 60947-2 （Icu/Ics）	AC	690V	—
			500V	—
			440V	—
			415V	—
			400V	—
			380V	—
			230V	—
			200V	—
		DC	250V	40/40
	GB/T 14048.2 （Icu/Ics）	AC	415V	—
			400V	—
			380V	—
			230V	—
		DC	250V	40/40
标准零部件（4极型的产品提供辅助手柄。）			板前接线	端子螺丝:M12（六角螺栓）×35（2极8颗、3极12颗、4极16颗） 安装螺丝：M6×35（4颗） 绝缘隔板：（2极：1块、3极：2块、4极：3块）
			板后接线	端子螺丝:M12（六角螺栓）×40（2极8颗、3极12颗、4极16颗） 安装螺丝：M6×40（4颗）

动作特性

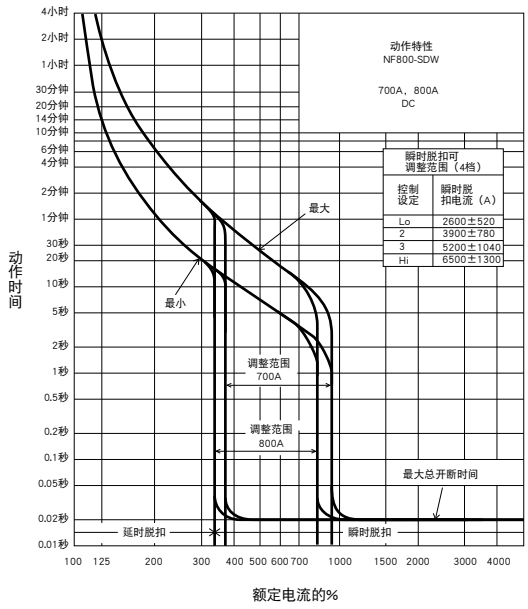

内部附件

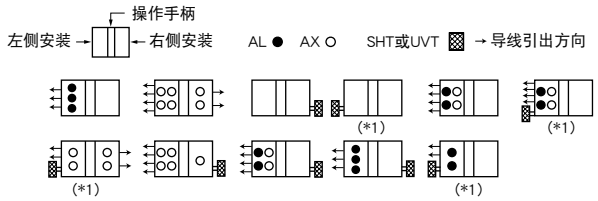

注：*1 右侧安装是SHT和UVT的标准形式，需要左侧安装时，请另行指定。

环境补偿曲线

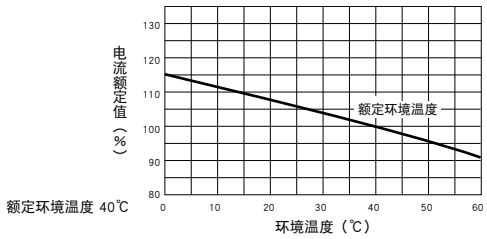

外部附件

附件			型号名称	参考页
操作手柄	F		F-8S	111
	V		V-8S	113
机械联锁	MI	2，3P	MI-8SW3	123
		4P	MI-8SW4	
辅助手柄	HT		HT-4SW	122

附件				型号名称	参考页
端子盖	长	TC-L	2，3P	TCL-8SW3	115-117
			4P	TCL-8SW4	
	透明	TTC	2，3P	TTC-8SW3	
			4P	TTC-8SW4	
	板后接线	BTC	2，3P	BTC-8SW3	
			4P	BTC-8SW4	
手柄锁装置		HL		HL-4SW	121
		HL-S		HLS-8SW	
电动操作装置		NFM	2，3P	（*1）	124
			4P		

注：*1 请指定操作方式和电压。请与断路器本体联合订购。

外形尺寸图

(mm)

板前接线

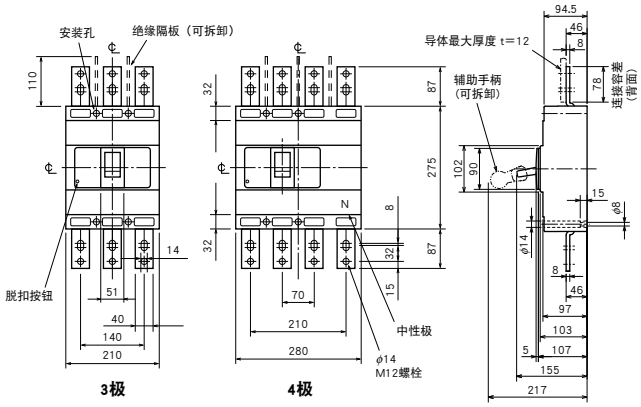

3极　4极

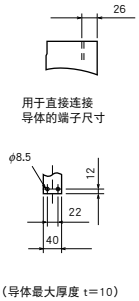

直接连接时的导体钻孔图

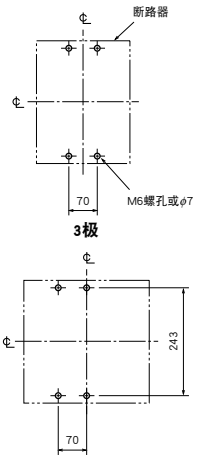

3极　4极

钻孔平面图

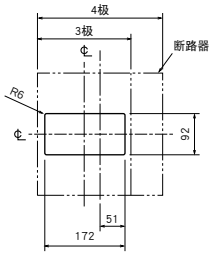

在手柄框架的四周各留1.0mm的间隙

正面面板开孔图

板后接线

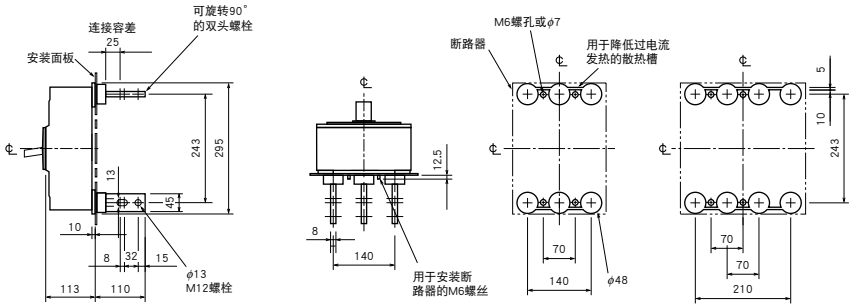

3极　4极

钻孔平面图

板后接线型隔板的钻孔尺寸（3极）

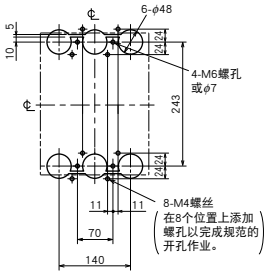

插入式

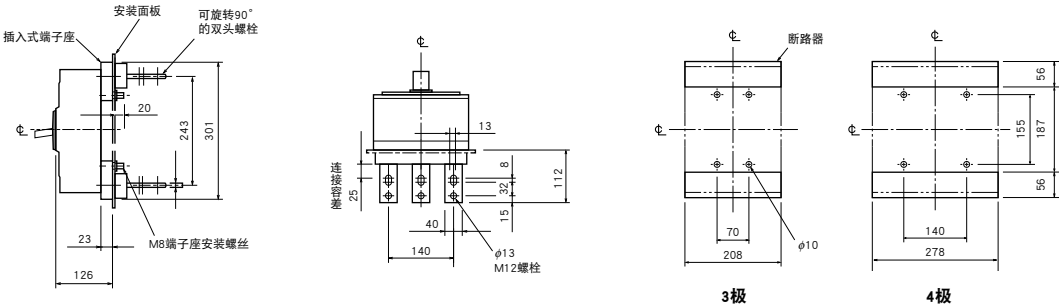

3极　4极

钻孔平面图

备注：1. NF800-SDW的标准规格是2极型的，其3极和4极型可用于DC特殊电压。
2. 2极型是拆除了中间极的3极型。
3. 外形尺寸图为第三角法。

NF1000-SEW
NF1250-SEW

NF1250-SEW型

型号名称				NF1000-SEW	NF1250-SEW
额定电流In（A）				可调整 500 600 700 800 900 1000	可调整 600 700 800 1000 1200 1250
极数				3 4	3 4
额定绝缘电压 Ui（V）				690	690
额定短路分断能力（kA）	JIS C 8201-2-1 Ann.1 IEC 60947-2 EN 60947-2（Icu/Ics）	AC	690V	25/13	25/13
			500V	65/33	65/33
			440V	85/43	85/43
			415V	85/43	85/43
			400V	85/43	85/43
			380V	85/43	85/43
			230V	125/63	125/63
			200V	125/63	125/63
		DC	250V	—	—
	GB/T 14048.2（Icu/Ics）	AC	415V	85/43	85/43
			400V	85/43	85/43
			380V	85/43	85/43
			230V	125/63	125/63
		DC	250V	—	—
标准零部件			板前接线	端子螺丝：M12（六角螺栓）×50（3极12颗、4极16颗） 安装螺丝：M8×40（4颗） 绝缘隔板：（3极：2块、4极：3块） 辅助手柄：（1个）	
			板后接线	端子螺丝：M12（六角螺栓）×45（3极12颗、4极16颗） 安装螺丝：M8×40（4颗） 绝缘隔板：（3极：2块、4极：4块） 辅助手柄：（1个）	

动作特性

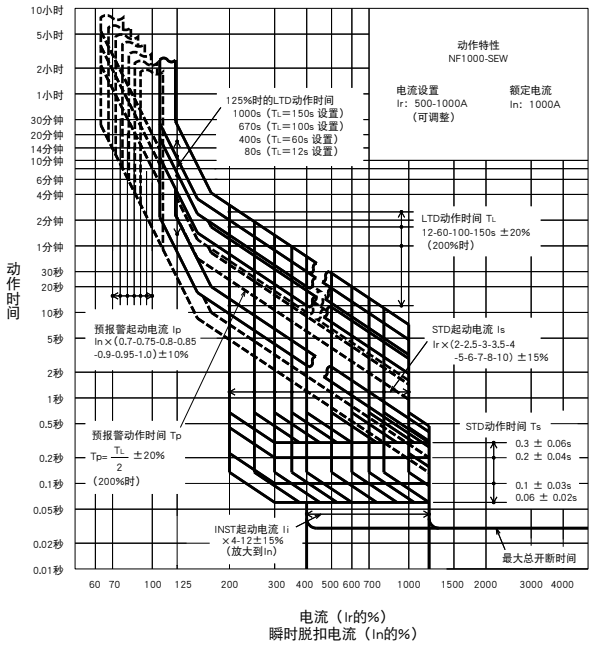

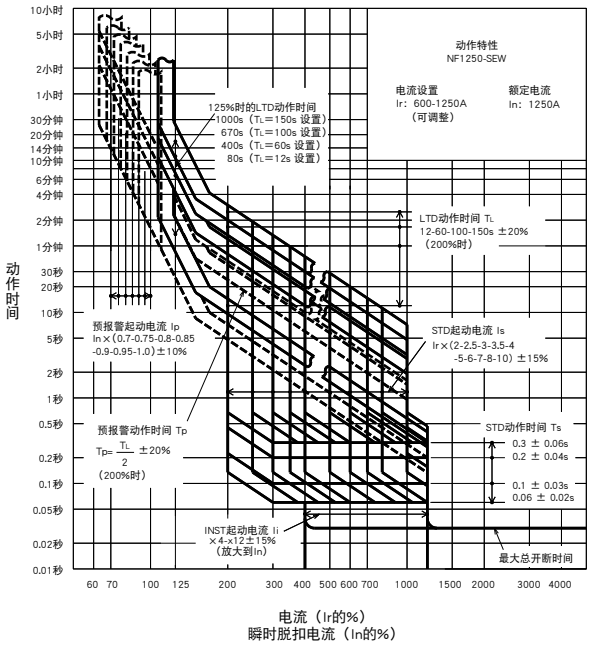

内部附件

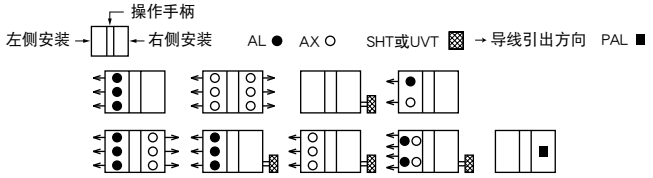

电流下降曲线

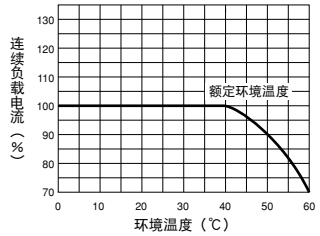

外部附件

（在订购断路器主体时，应当同时提交以 ☆ 号标示的产品订单。）

附件			型号名称	参考页	附件			型号名称	参考页
操作手柄	F	3P	F10SW	111	辅助手柄	HT		HT-10SW	122
		4P	F10SW4P		手柄锁装置	HL		HL（☆）	121
机械联锁	MI	3P	MI-10SW3	123	大型端子盖	TC-L	3P	TCL-10SW3	115
		4P	MI-10SW4				4P	TCL-10SW4	
					电动操作装置	NFM	3P 4P	（*1）	124

注：*1 请指定操作方式和电压。请与断路器本体联合订购。

外形尺寸图

(mm)

板前接线

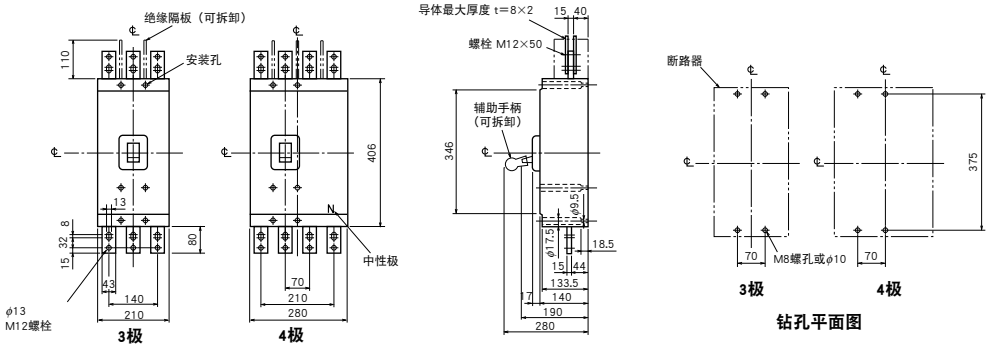

板后接线

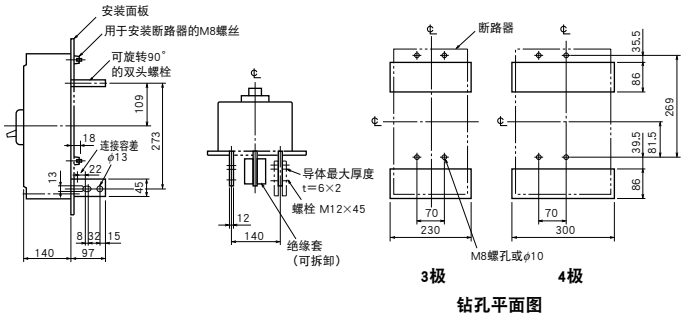

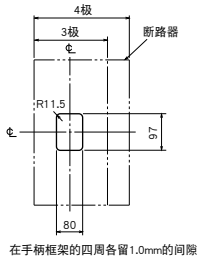

插入式

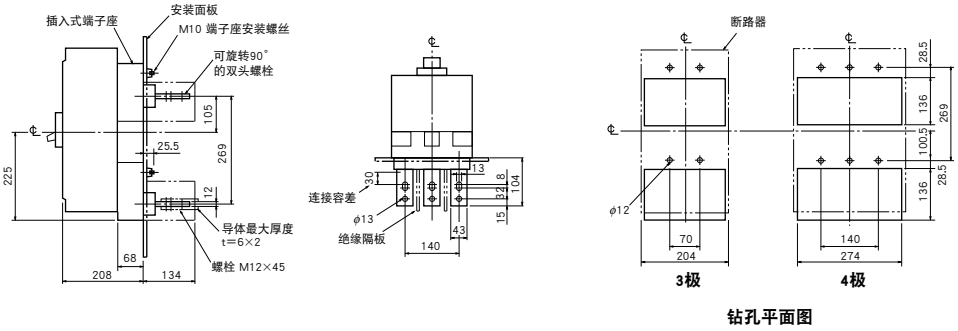

备注：1. 外形尺寸图为第三角法。

NF1600-SEW

NF1600-SEW型

型号名称				NF1600-SEW	
额定电流In（A）				可调整 800 1000 1200 1400 1500 1600	
极数				3	4
额定绝缘电压 Ui（V）				690	
额定短路分断能力（kA）	JIS C 8201-2-1 Ann.1 IEC 60947-2 EN 60947-2（Icu/Ics）	AC	690V	25/13	
			500V	65/33	
			440V	85/43	
			415V	85/43	
			400V	85/43	
			380V	85/43	
			230V	125/63	
			200V	125/63	
		DC	250V	—	
	GB/T 14048.2（Icu/Ics）	AC	415V	85/43	
			400V	85/43	
			380V	85/43	
			230V	125/63	
		DC	250V	—	
标准零部件			板前接线	端子螺丝：M10（六角螺栓）×65（3极24颗、4极32颗） 安装螺丝：M8×40（4颗） 绝缘隔板：（3极：2块、4极：3块） 辅助手柄：（1个）	
			板后接线	端子螺丝：M10（六角螺栓）×50（3极24颗、4极32颗） 安装螺丝：M8×40（4颗） 辅助手柄：（1个）	

动作特性

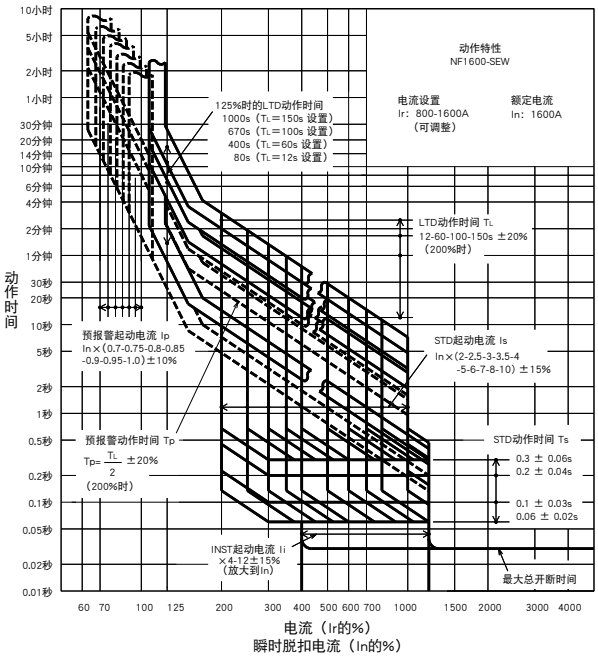

内部附件

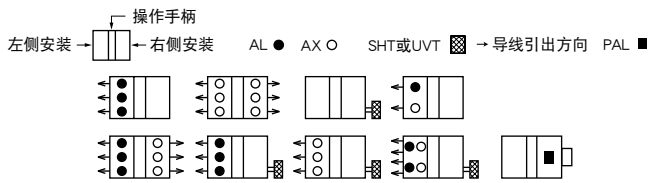

电流下降曲线

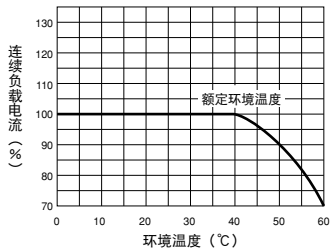

外部附件

（在订购断路器主体时，应当同时提交以 ☆ 号标示的产品订单。）

附件			型号名称	参考页	附件			型号名称	参考页
操作手柄	F	3P	F10SW	111	辅助手柄	HT		HT-10SW	122
		4P	F10SW4P		手柄锁装置	HL		HL（☆）	121
机械联锁	MI	3P	MI-16SW3	123	电动操作装置	NFM	3P	（*1）	124
		4P	MI-16SW4				4P		

注：*1 请指定操作方式和电压。请与断路器本体联合订购。

外形尺寸图

(mm)

板前接线

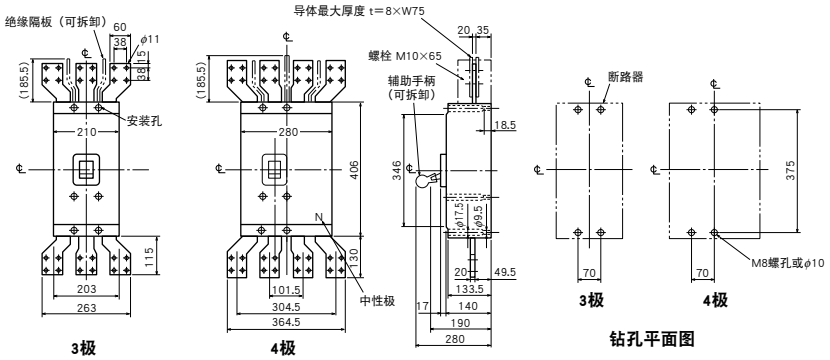

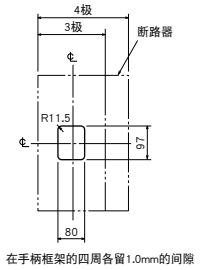

正面面板开孔图

板后接线

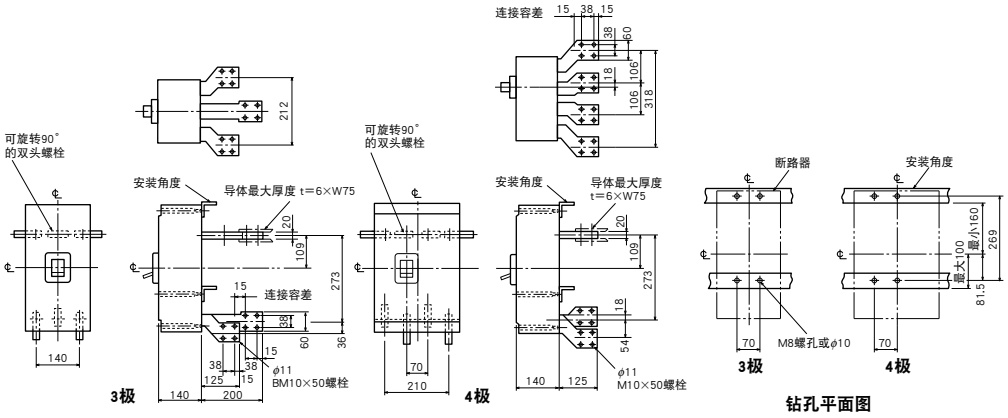

备注：1. 外形尺寸图为第三角法。

NV32-SV
NV63-CV
NV63-SV
NV63-HV

NV63-SV型

型号名称				NV32-SV	NV63-CV		NV63-SV	NV63-HV
额定电流 In 额定环境温度40℃			A	(5) 6 10 (15) 16 20 25 (30) 32	(5) (10) (15) 16 20 25 (30) 32 40 50 (60) 63		(5) (10) (15) 16 20 25 (30) 32 40 50 (60) 63	(15) 16 20 25 (30) 32 40 50 (60) 63
极数				3	2	3	3	3
相线制式				3φ3W, 1φ3W, 1φ2W	1φ2W	3φ3W, 1φ3W, 1φ2W	3φ3W, 1φ3W, 1φ2W	3φ3W, 1φ3W, 1φ2W
额定操作电压Ue（V）			AC	100-440	100-240	100-440	100-440	100-440
高速型	额定灵敏度电流（mA）			30 100/200/500 可切换	30	30 100/200/500 可切换	30 100/200/500 可切换	30 100/200/500 可切换
	最大动作时间（s）		IΔn时	0.1	0.1		0.1	0.1
			5IΔn时	0.04	0.04		0.04	0.04
延时型	额定灵敏度电流（mA）			—	—		—	—
	最大动作时间（s）			—	—		—	—
	惯性不动作时间（s）秒以上			—	—		—	—
漏电检测特性				Type A	Type A		Type A	Type A
漏电显示				按钮	按钮		按钮	按钮
额定短路分断能力（kA）	JIS C 8201-2-2 Ann.1 IEC 60947-2 EN 60947-2 (Icu/Ics)	AC	440V	5/5	—	2.5/2.5	7.5/7.5	10/8
			415V	5/5	—	2.5/2.5	7.5/7.5	10/8
			400V	5/5	—	5/5	7.5/7.5	10/8
			230V	10/10	7.5/7.5		15/15	25/19
			200V	10/10	7.5/7.5		15/15	25/19
			100V	10/10	7.5/7.5		15/15	25/19
	GB/T 14048.2 (Icu/Ics)	AC	415V	5/5	2.5/2.5		7.5/7.5	10/8
			400V	5/5	5/5		7.5/7.5	10/8
			380V	5/5	5/5		7.5/7.5	10/8
			230V	10/10	7.5/7.5		15/15	25/19
标准零部件（板前接线）				端子螺丝：50A以下 M5×14(2极：4颗、3极：6颗) 60A以上 M8×14(2极：4颗、3极：6颗) 安装螺丝：M4×0.7×55（2颗） 绝缘隔板：(2极：1块、3极：2块）（*1）				

注：*1 安装于NV63-SV和NV63-HV。

动作特性

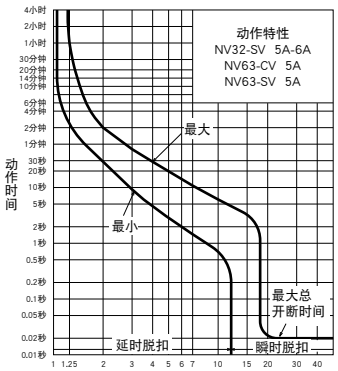

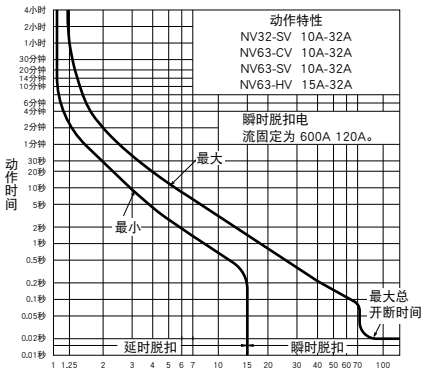

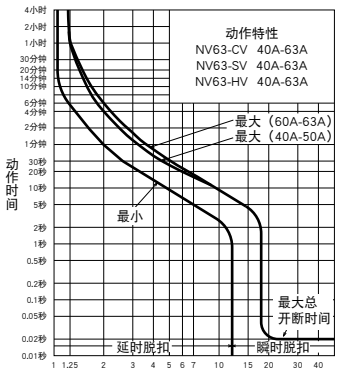

漏电脱扣特性

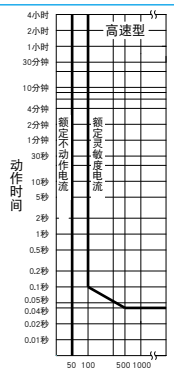

内部附件

环境补偿曲线

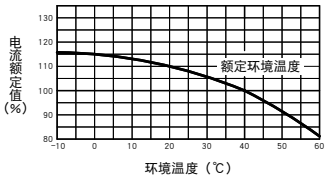

内部接线图

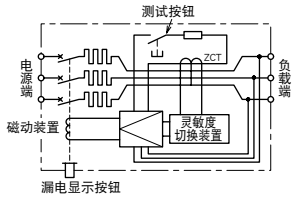

外部附件

附件		型号名称	参考页
操作手柄	F	F-05SV	111
	V	V-05SV	113
锁盖	LC	LC-05SV	121
手柄锁装置	HL (*1)	HLF-05SV	
		HLN-05SV	
	HL-S	HLS-05SV	

注：*1 HLF 型用于 OFF 锁定，HLN 型用于 ON 锁定。

附件			型号名称	参考页
机械联锁		MI	MI-05SV3	123
端子盖	短	TC-S	TCS-05SV3	115-117
	长	TC-L	TCL-05SV3	
			TCL-05SV3L	
	透明	TTC	TTC-05SV3	
	板后接线	BTC	BTC-05SV3	
	插入	PTC	PTC-05SV3	
IEC 35 mm 导轨安装转接器			DIN-05SV	124

外形尺寸图

(mm)

板前接线

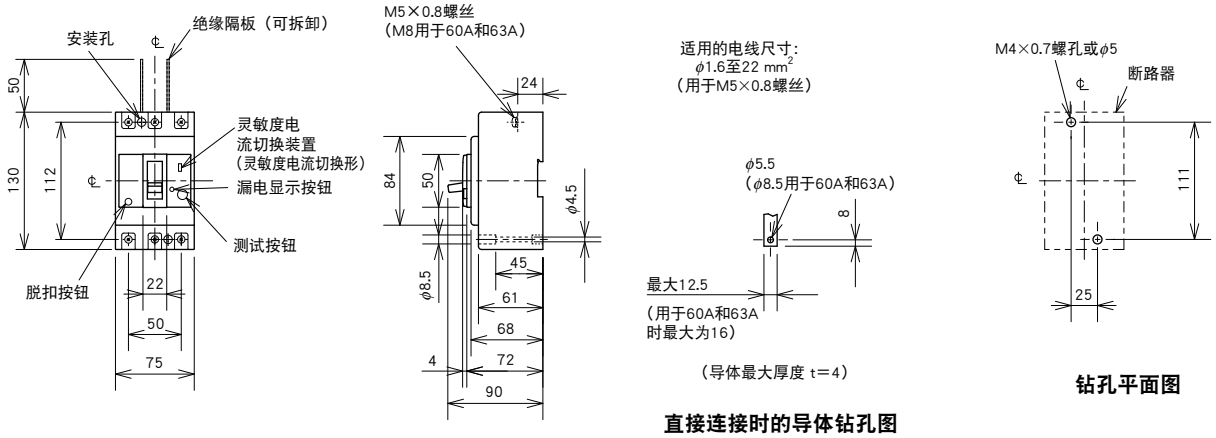

直接连接时的导体钻孔图

钻孔平面图

板后接线

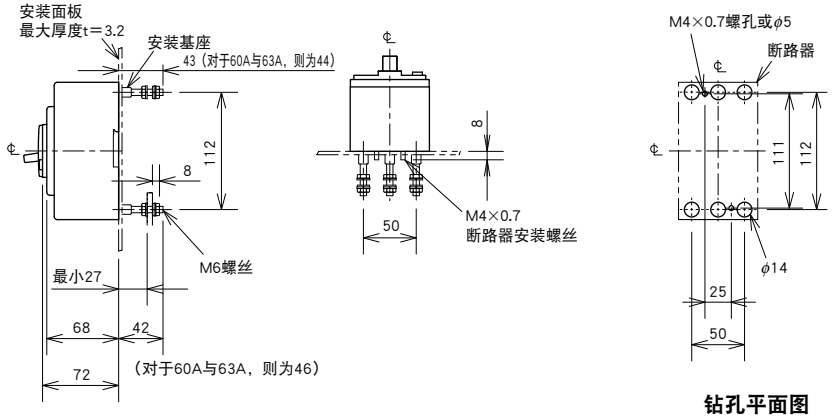

钻孔平面图

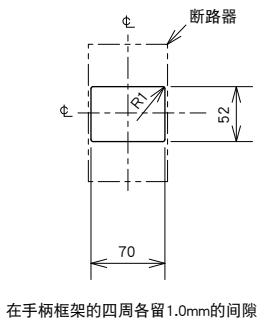

正面面板开孔图

插入式

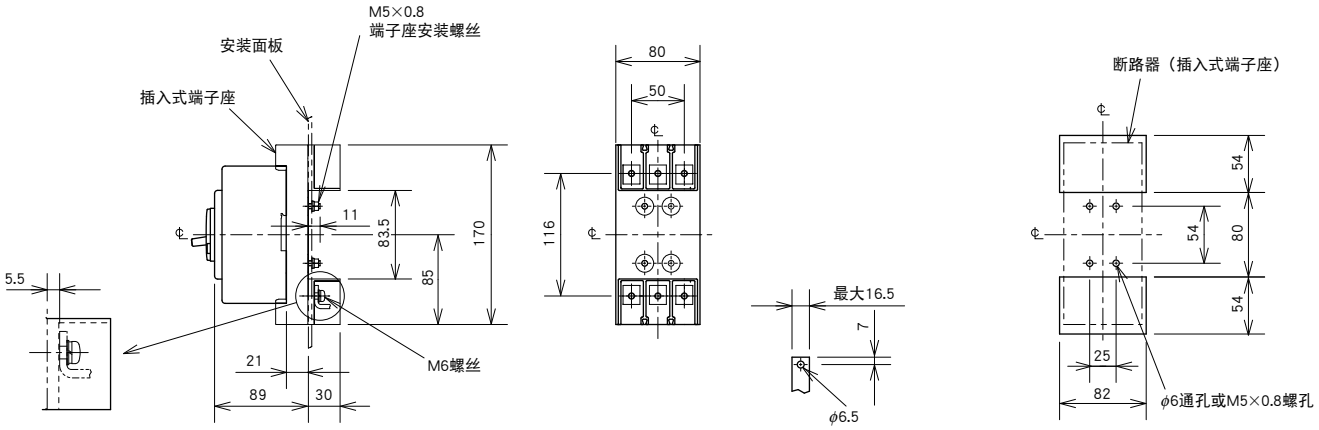

端子详图

导体钻孔图

钻孔平面图

备注：1. 只有2极和3极的型号可用于NV32-SV与NV63-CV。
2. 外形尺寸图为第三角法。

NV125-CV
NV125-SV
NV125-HV

NV125-SV型

型号名称				NV125-CV	NV125-SV		NV125-HV	
额定电流 In 额定环境温度40℃			A	(60) 63 (75) 80 100 125	(15) 16 20 30 32 40 50 (60) 63 (75) 80 100 125		(15) 16 20 (30) 32 40 50 (60) 63 75 80 100 125	
极数				3	3	4	3	4
相线制式				3ϕ3W, 1ϕ3W, 1ϕ2W	3ϕ3W, 1ϕ3W, 1ϕ2W	3ϕ4W	3ϕ3W, 1ϕ3W, 1ϕ2W	3ϕ4W
额定操作电压Ue（V）(*2)			AC	100-440	100-440	200-440	100-440	200-440
高速型	额定灵敏度电流（mA）			30 100/200/500 可切换	30 100/200/500 可切换		(30) 100/200/500 可切换	
	最大动作时间（s）		IΔn时	0.1	0.1		0.1	
			5IΔn时	0.04	0.04		0.04	
延时型	额定灵敏度电流（mA）			(100/200/500 可切换)	(100/200/500 可切换)		(100/200/500 可切换)	
	最大动作时间（s）			(0.45/1.0/2.0 可切换)	(0.45/1.0/2.0 可切换)		(0.45/1.0/2.0 可切换)	
	惯性不动作时间（s）秒以上			(0.1/0.5/1.0)	(0.1/0.5/1.0)		(0.1/0.5/1.0)	
漏电检测特性				Type A	Type A		Type A	
漏电显示				按钮	按钮		按钮	
额定短路分断能力（kA）	JIS C 8201-2-1 Ann.1 IEC 60947-2 EN 60947-2 (Icu/Ics)	AC	440V	10/5	25/25		50/38	
			415V	10/5	30/30		50/38	
			400V	10/5	30/30		50/38	
			230V	30/15	50/50		100/75	
			200V	30/15	50/50		100/75	
			100V	30/15	50/50	—	100/75	—
	GB/T 14048.2 (Icu/Ics)	AC	415V	10/5	30/30		50/38	
			400V	10/5	30/30		50/38	
			380V	10/5	30/30		50/38	
			230V	30/15	50/50		100/75	
标准零部件（板前接线）				端子螺丝： M8×14（3极：6颗、4极：8颗） 安装螺丝：M4×0.7×55（3极：2颗、4极：4颗） 绝缘隔板：（3极：2块、4极：3块）（*1）				

注：*1 安装于NV125-SV和NV125-HV。
*2 延时型的额定操作电压用于 200-440V。

动作特性

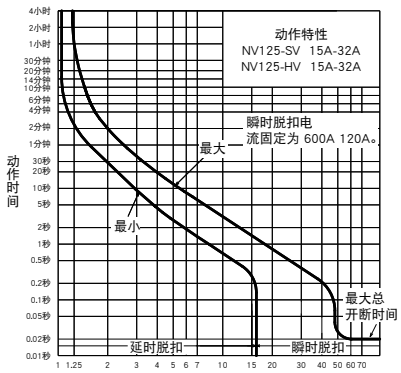

×额定电流的100%

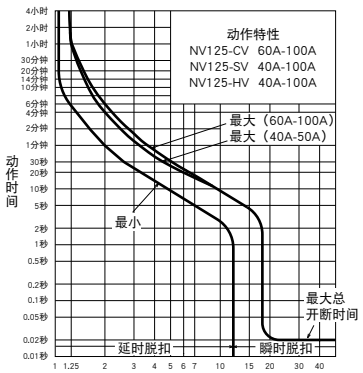

×额定电流的100%

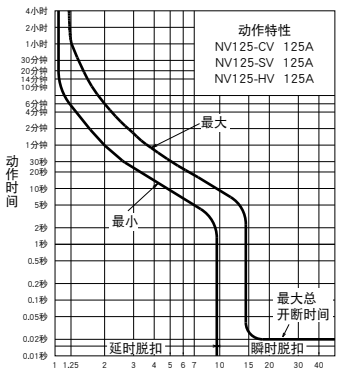

×额定电流的100%

漏电脱扣特性

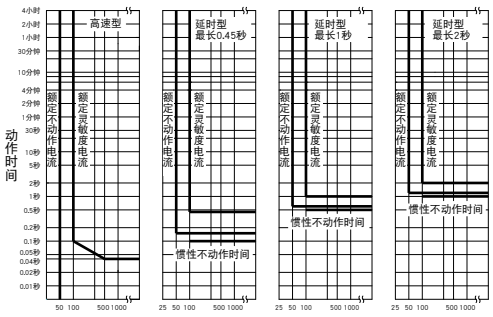

对地漏电电流
（×额定灵敏度电流的100%）

内部附件

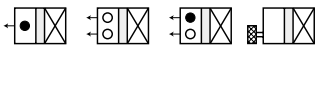

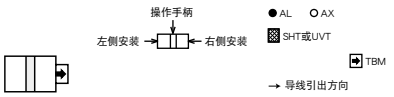

环境补偿曲线

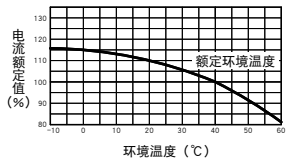

内部接线图

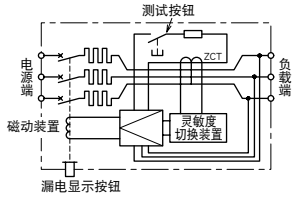

外部附件

附件		型号名称	参考页
操作手柄	F	F-1SV	111
	V	V-1SV	113
锁盖	LC	LC-05SV	121
手柄锁装置	HL (*1)	HLF-05SV	
		HLN-05SV	
	HL-S	HLS-05SV	

附件				型号名称	参考页
机械联锁		MI	3P	MI-05SV3	123
			4P	MI-1SV4	
端子盖	短	TC-S		TCS-1SV3	115-117
	长	TC-L	3P	TCL-1SV3	
			4P	TCL-1SV4	
	透明	TTC		TTC-1SV3	
	板后接线	BTC		BTC-1SV3	
	插入	PTC		PTC-1SV3	
电动操作装置				(*2)	124

注：*1 HLF 型用于 OFF 锁定，HLN 型用于 ON 锁定。
*2 请指定操作电压。型号名称请参阅参考页。

外形尺寸图

(mm)

板前接线

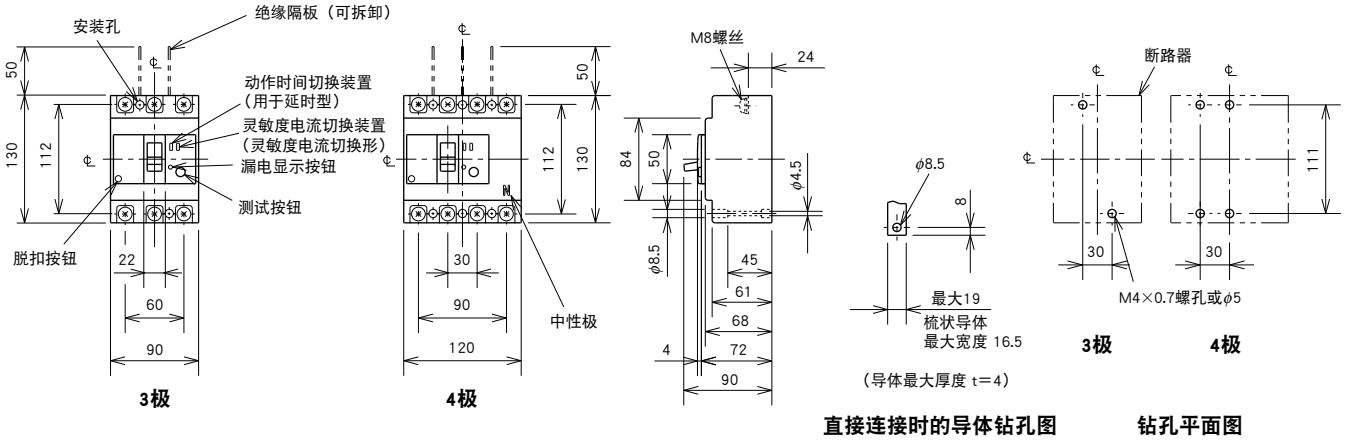

板后接线

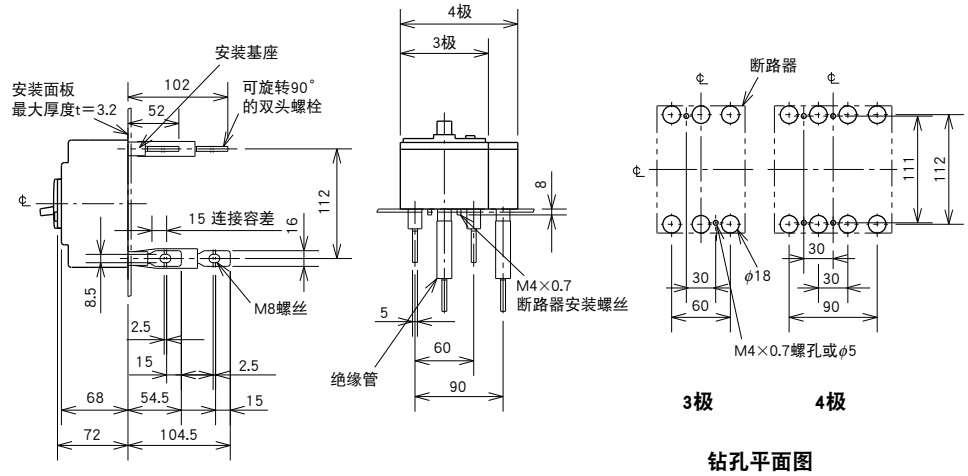

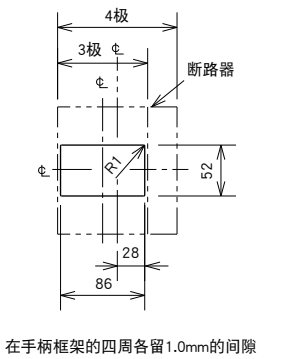

插入式

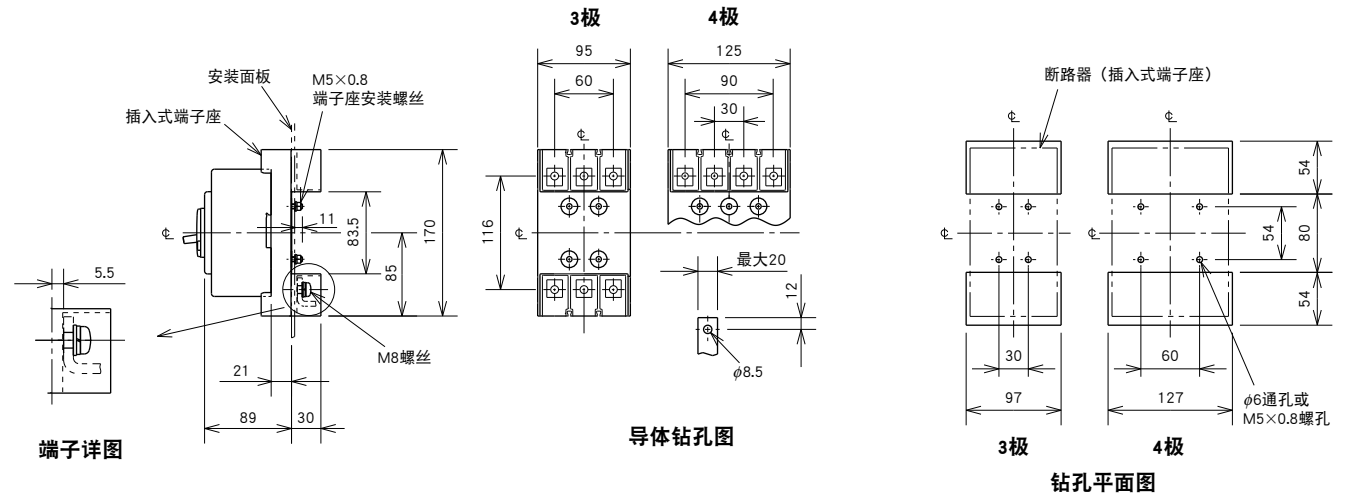

备注：1. 只有3极型号可用于NV125-CV。
2. 外形尺寸图为第三角法。

NV250-CV
NV250-SV
NV250-HV

NV250-SV型

型号名称				NV250-CV	NV250-SV		NV250-HV	
额定电流 In 额定环境温度40℃			A	125 150 175 200 225 250	125 150 175 200 225 250		125 150 175 200 225 250	
极数				3	3	4	3	4
相线制式				3φ3W, 1φ3W, 1φ2W	3φ3W, 1φ3W, 1φ2W	3φ4W	3φ3W, 1φ3W, 1φ2W	3φ4W
额定操作电压Ue（V）（*1）			AC	100-440	100-440	200-440	100-440	200-440
高速型	额定灵敏度电流（mA）			30 100/200/500 可切换	(30) 100/200/500 可切换		(30) 100/200/500 可切换	
	最大动作时间（s）		IΔn时	0.1	0.1		0.1	
			5IΔn时	0.04	0.04		0.04	
延时型	额定灵敏度电流（mA）			(100/200/500 可切换)	(100/200/500 可切换)		(100/200/500 可切换)	
	最大动作时间（s）			(0.45/1.0/2.0 可切换)	(0.45/1.0/2.0 可切换)		(0.45/1.0/2.0 可切换)	
	惯性不动作时间（s）秒以上			(0.1/0.5/1.0)	(0.1/0.5/1.0)		(0.1/0.5/1.0)	
漏电检测特性				Type A	Type A		Type A	
漏电显示				按钮	按钮		按钮	
额定短路分断能力（kA）	JIS C 8201-2-1 Ann.1 IEC 60947-2 EN 60947-2 (Icu/Ics)	AC	440V	15/12	36/36		65/65	
			415V	25/19	36/36		70/70	
			400V	25/19	36/36		75/75	
			230V	36/27	85/85		100/100	
			200V	36/27	85/85		100/100	
			100V	36/27	85/85	—	100/100	—
	GB/T 14048.2 (Icu/Ics)	AC	415V	25/19	36/36		70/70	
			400V	25/19	36/36		75/75	
			380V	25/19	36/36		75/75	
			230V	36/27	85/85		100/100	
标准零部件（板前接线）				端子螺丝：M8(内六角螺栓)×16(3极：6颗) 安装螺丝：M4×0.7×55（3极：2颗、4极：4颗）　绝缘隔板：(3极：4块、4极：6块）				

注：*1 延时型的额定操作电压用于 200-440V。

动作特性

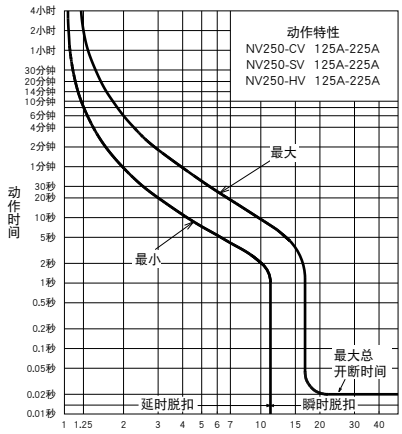

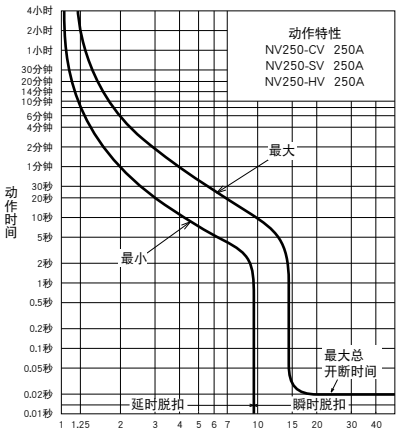

漏电脱扣特性

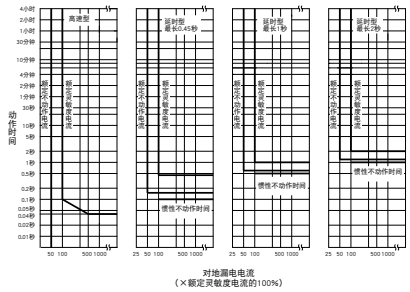

内部附件

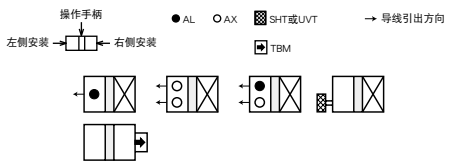

环境补偿曲线

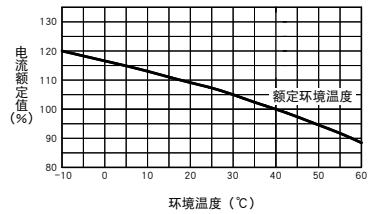

内部接线图

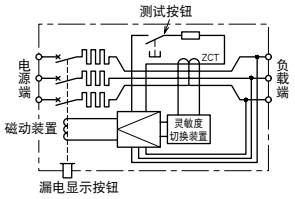

外部附件

附件		型号名称	参考页
操作手柄	F	F-2SV	111
	V	V-2SV	113
锁盖	LC	LC-05SV	121
手柄锁装置	HL (*1)	HLF-05SV	
		HLN-05SV	
	HL-S	HLS-2SV	

附件				型号名称	参考页
机械联锁		MI	3P	MI-05SV3	123
			4P	MI-2SV4	
端子盖	短	TC-S	3P	TCS-2SV3	115-117
	长	TC-L	3P	TCL-2SV3	
				TCL-2SV3L	
			4P	TCL-2SV4	
	透明	TTC	3P	TTC-2SV3	
	板后接线	BTC	3P	BTC-2SV3	
	插入	PTC	3P	PTC-2SV3	
电动操作装置				(*2)	124

注：*1 HLF 型用于 OFF 锁定，HLN 型用于 ON 锁定。
*2 请指定操作电压。型号名称请参阅参考页。

外形尺寸图

(mm)

板前接线

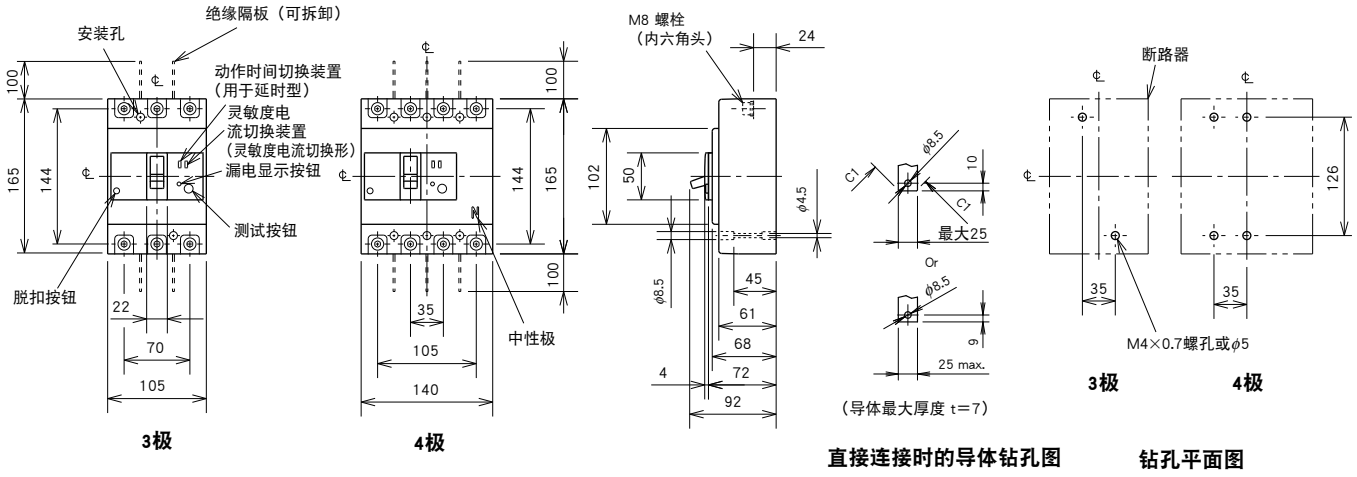

板后接线

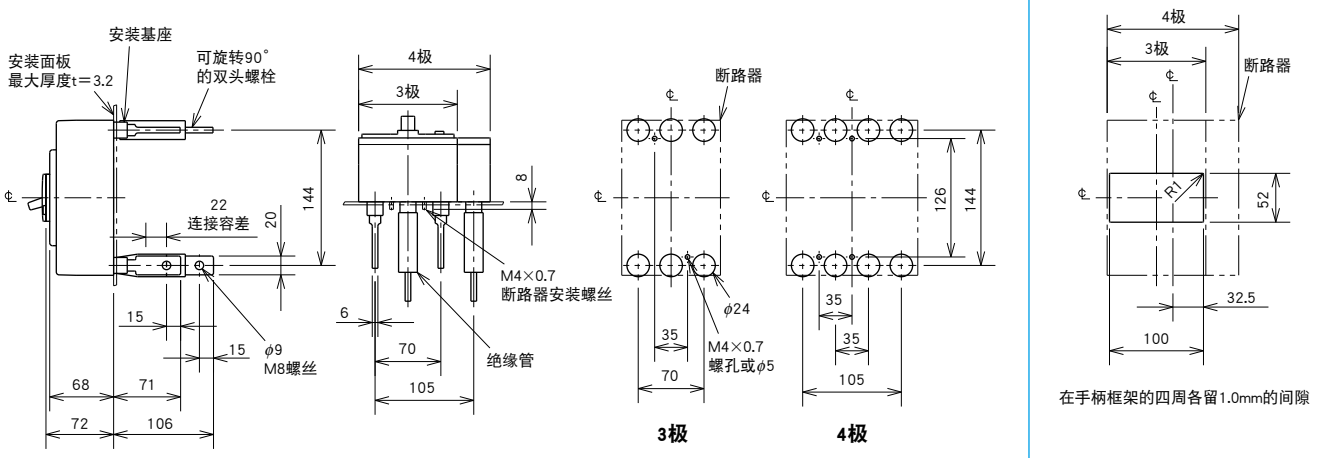

插入式

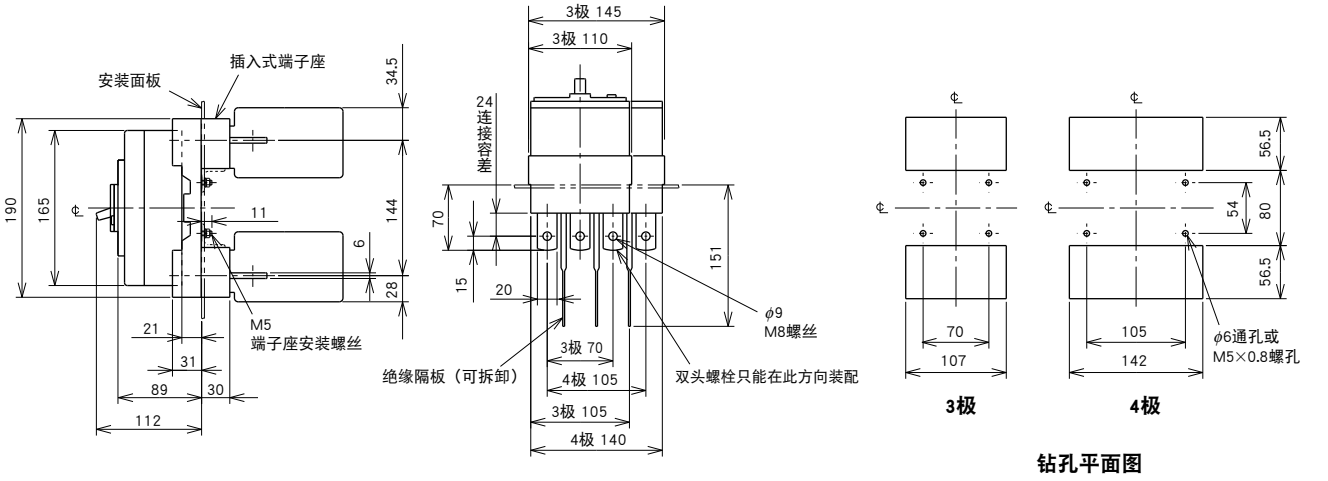

备注：1. 只有3极型号可用于NV250-CV型。
2. 外形尺寸图为第三角法。

NV125-SEV
NV125-HEV
NV250-SEV
NV250-HEV

NV250-SEV型

型号名称				NV125-SEV		NV125-HEV		NV250-SEV	NV250-HEV
额定电流 In 额定环境温度40℃			A	可调整 63-125 （每档 6.25A）		可调整 63-125 （每档 6.25A）		可调整 125-250 （每档 12.5A）	可调整 125-250 （每档 12.5A）
极数				3	4	3	4	3	3
相线制式				3φ3W, 1φ3W, 1φ2W	3φ4W	3φ3W, 1φ3W, 1φ2W	3φ4W	3φ3W, 1φ3W, 1φ2W	3φ3W, 1φ3W, 1φ2W
额定操作电压Ue（V）（*1）			AC	100-440	200-440	100-440	200-440	100-440	100-440
高速型	额定灵敏度电流（mA）			（30） 100/200/500 可切换		（30） 100/200/500 可切换		（30） 100/200/500 可切换	（30） 100/200/500 可切换
	最大动作时间（s）		IΔn时	0.1		0.1		0.1	0.1
			5IΔn时	0.04		0.04		0.04	0.04
延时型	额定灵敏度电流（mA）			（100/200/500 可切换）		（100/200/500 可切换）		（100/200/500 可切换）	（100/200/500 可切换）
	最大动作时间（s）			（0.45/1.0/2.0 可切换）		（0.45/1.0/2.0 可切换）		（0.45/1.0/2.0 可切换）	（0.45/1.0/2.0 可切换）
	惯性不动作时间（s）秒以上			（0.1/0.5/1.0）		（0.1/0.5/1.0）		（0.1/0.5/1.0）	（0.1/0.5/1.0）
漏电检测特性				Type AC		Type AC		Type AC	Type AC
漏电显示				按钮		按钮		按钮	按钮
额定短路分断能力（kA）	JIS C 8201-2-1 Ann.1 IEC 60947-2 EN 60947-2 (Icu/Ics)	AC	440V	36/36		65/65		36/36	65/65
			415V	36/36		70/70		36/36	70/70
			400V	36/36		75/75		36/36	75/75
			230V	85/85		100/100		85/85	100/100
			200V	85/85		100/100		85/85	100/100
			100V	85/85	—	100/100	—	85/85	100/100
	GB/T 14048.2 (Icu/Ics)	AC	415V	36/36		70/70		36/36	70/70
			400V	36/36		75/75		36/36	75/75
			380V	36/36		75/75		36/36	75/75
			230V	85/85		100/100		85/85	100/100
标准零部件（板前接线）				端子螺丝：M8(内六角螺栓)×16（3极：6颗、4极：8颗） 安装螺丝：M4×0.7×55（3极：2颗、4极：4颗）　绝缘隔板：（3极：4块、4极：6块）					

注：*1 延时型的额定操作电压用于 200-440V。

动作特性

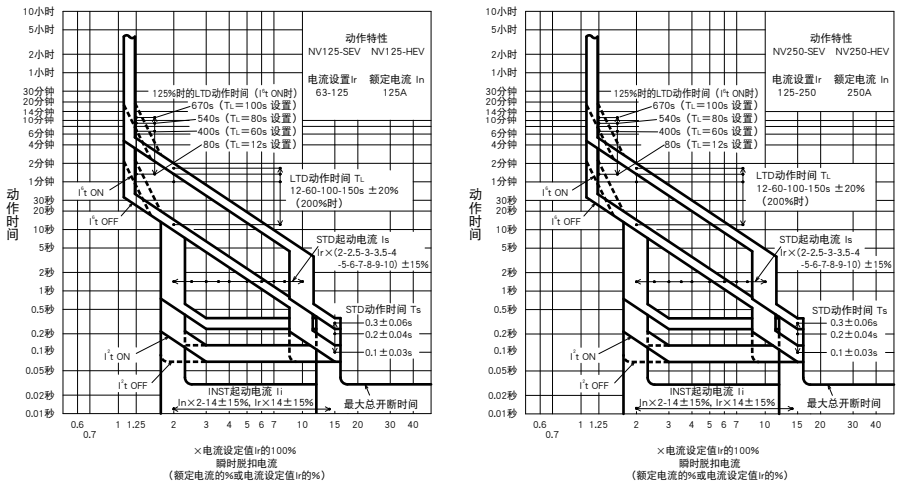

漏电脱扣特性

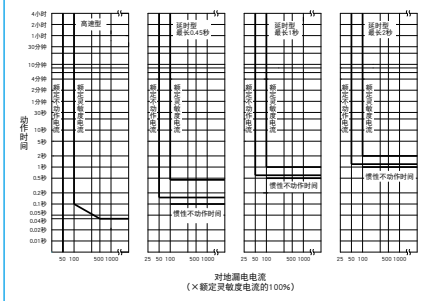

内部附件

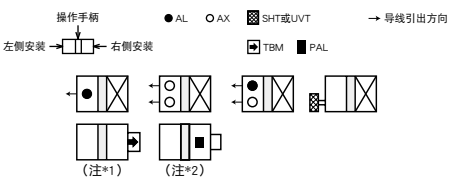

注：*1 对于TBM，只有在24VDC 的情况下，才需要指定控制电压。（标准电压为100-240VAC/100-240VDC共用。）设定
*2 标准产品配置有SLT。有必要提供控制电压（100-200VAC）。

环境补偿曲线

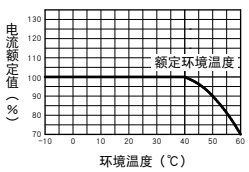

额定电流不具备温度特性。
假如环境温度超过40℃，请按左图的曲线所示降低电流。

内部接线图

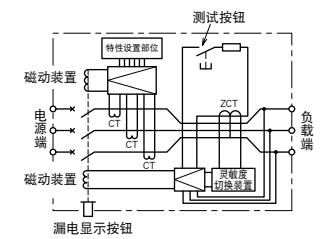

外部附件

附件		型号名称	参考页
操作手柄	F	F-2SV	111
	V	V-2SV	113
锁盖	LC	LC-05SV	121
手柄锁装置	HL（*1）	HLF-05SV	
		HLN-05SV	
	HL-S	HLS-2SV	

附件				型号名称	参考页
机械联锁		MI	3P	MI-05SV3	123
			4P	MI-2SV4	
端子盖（*3）	短	TC-S	3P	TCS-2SV3	115-117
	长	TC-L	3P	TCL-2SV3	
				TCL-2SV3L	
			4P	TCL-2SV4	
	透明	TTC	3P	TTC-2SV3	
	板后接线	BTC	3P	BTC-2SV3	
	插入	PTC	3P	PTC-2SV3	
电动操作装置				（*2）	124

注：*1 HLF 型用于 OFF 锁定，HLN 型用于 ON 锁定。
*2 请指定操作电压。型号名称请参阅参考页。
*3 HEV 带 PAL 时请在型号后边指定 "MP"。

外形尺寸图

(mm)

板前接线

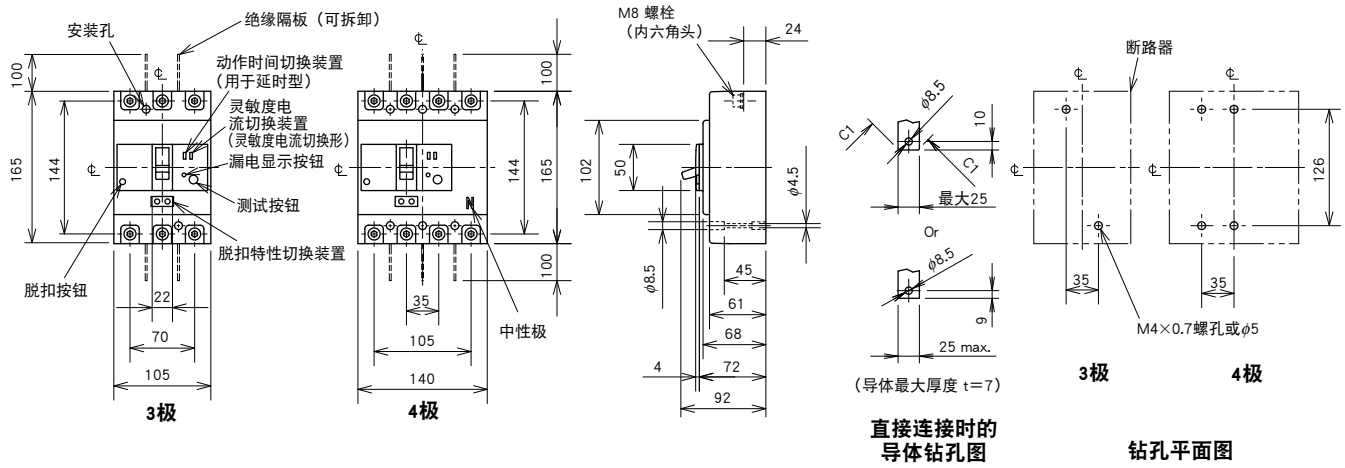

板后接线

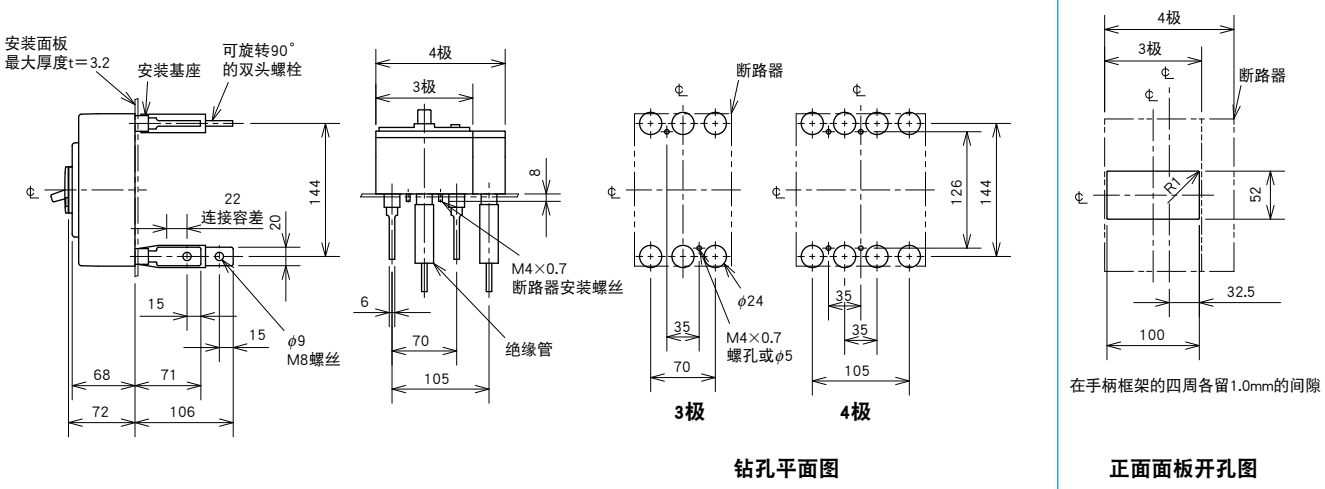

插入式

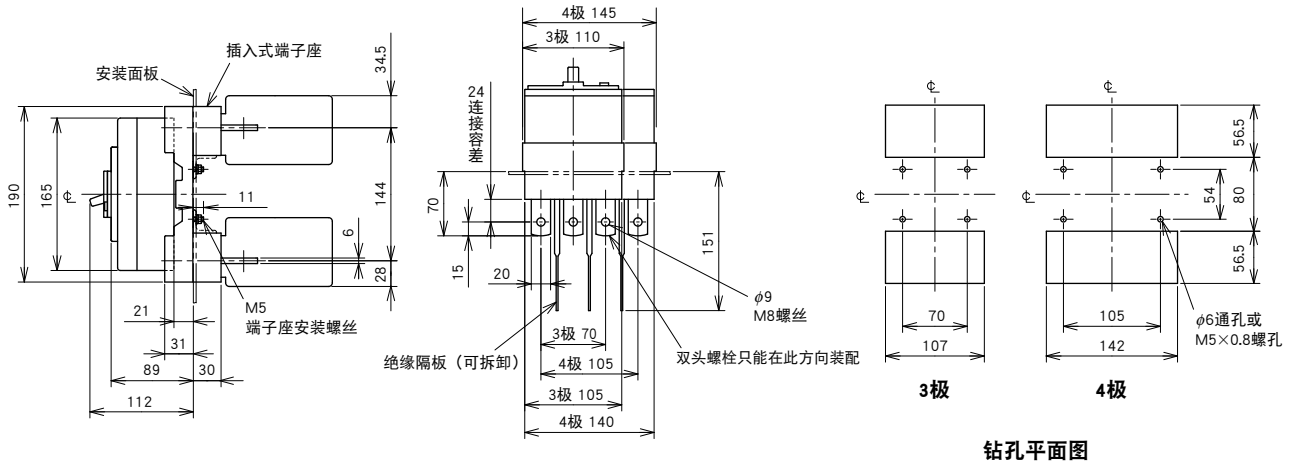

备注：1. 配置有PAL的，数据带有括号的产品以及配置有PAL的内置型产品，其外形尺寸和标准型有所差别。
2. 外形尺寸图为第三角法。

NV400-CW
NV400-SW

NV400-SW型

型号名称				NV400-CW	NV400-SW
额定电流 In（A）				250 300 350 400	
极数				3	
相线制式				3φ3W, 1φ3W, 1φ2W	3φ3W, 1φ3W, 1φ2W
额定操作电压Ue（V）（*1）			AC	100-440	
高速型	额定灵敏度电流（mA）			（30）100・200・500 可切换	
	最大动作时间（s）		IΔn时	0.1	
			5IΔn时	0.04	
延时型	额定灵敏度电流（mA）			（100・200・500 可切换）	
	最大动作时间（s）			（0.45・1.0・2.0 可切换）	
	惯性不动作时间（s）秒以上			（0.1・0.5・1.0）	
漏电检测特性				Type AC	
漏电显示				按钮	
额定短路分断能力（kA）	JIS C 8201-2-1 Ann.1 IEC 60947-2 EN 60947-2（Icu/Ics）	AC	440V	25/13	42/42
			415V	36/18	45/45
			400V	36/18	45/45
			230V	50/25	85/85
			200V	50/25	85/85
			100V	50/25	85/85
	GB/T 14048.2（Icu/Ics）	AC	415V	36/18	45/45
			400V	36/18	45/45
			380V	40/20	50/50
			230V	50/25	85/85
标准零部件（板前接线）				端子螺丝：M12（六角螺栓）×35（6颗） 安装螺丝：M6×60（4颗） 绝缘隔板：（4块）	

注：*1 延时型的额定操作电压用于 200-440V。

动作特性

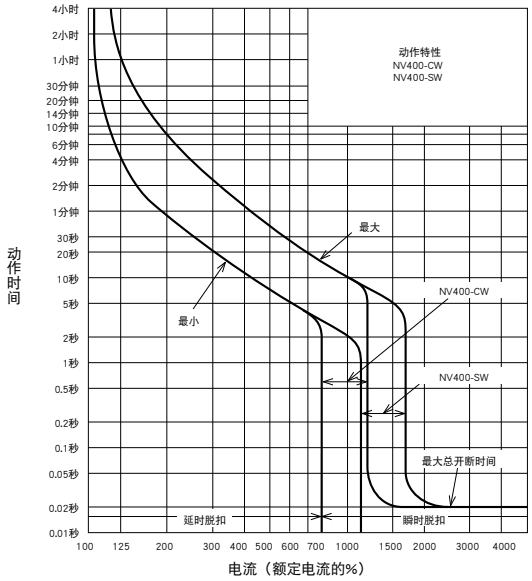

漏电脱扣特性

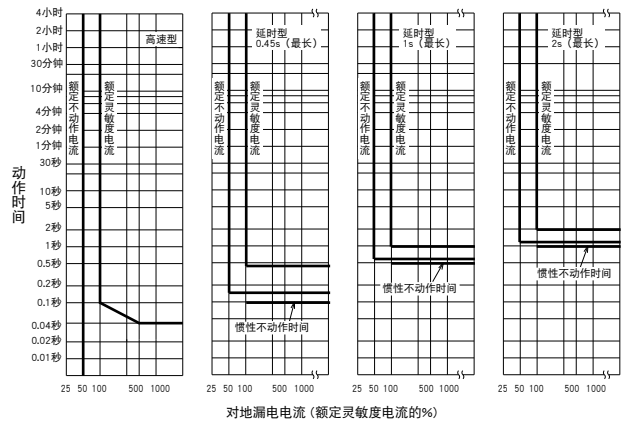

内部附件

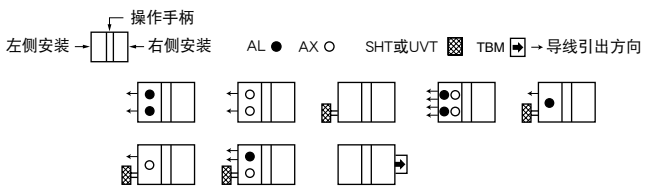

环境补偿曲线

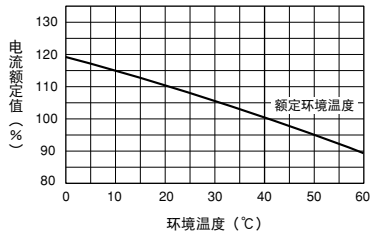

外部附件

附件		型号名称	参考页
操作手柄	F	F-4S	111
	V	V-4S	113
机械联锁	MI	MI-4SW3	123

附件			型号名称	参考页
辅助手柄		HT	HT-4CW，HT-4SW	122
端子盖	长	TC-L	TCL-4SW3	115-117
	透明	TTC	TTC-4SW3	
	板后接线	BTC	BTC-4SW3	
手柄锁装置		HL	HL-4CW，HL-4SW	121
		HL-S	HLS-4SW	
电动操作装置			（*1）	124

注：*1 请指定操作方式和电压。请与断路器本体联合订购。

内部接线图

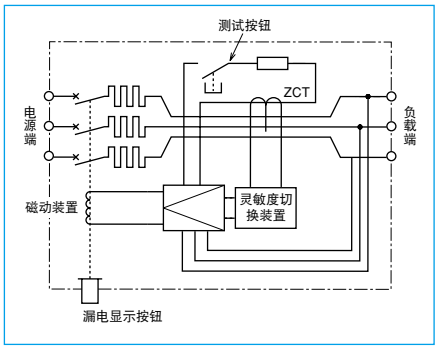

外形尺寸图

(mm)

板前接线

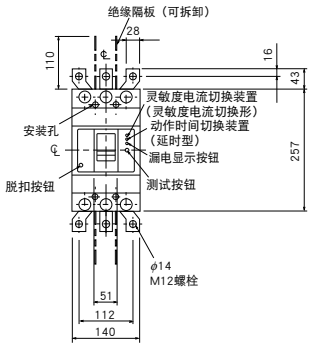

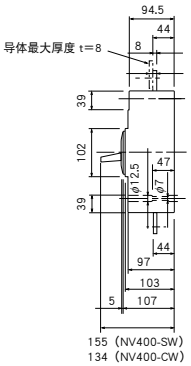

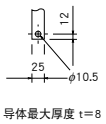

直接连接时的导体钻孔图

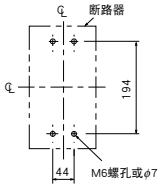

钻孔平面图

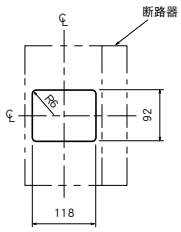

在手柄框架的四周各留1.0mm的间隙

正面面板开孔图

板后接线

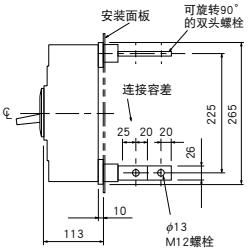

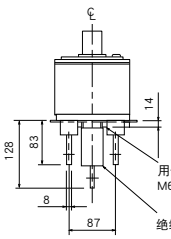

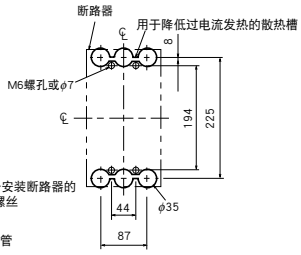

钻孔平面图

板后接线型隔板的钻孔尺寸（3极）

电源端

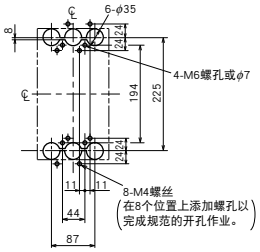

负载端

注：钻孔尺寸图中所示为断路器的后视图。

插入式

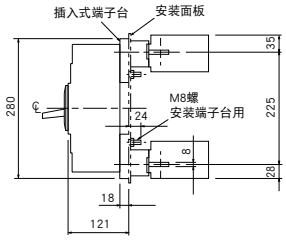

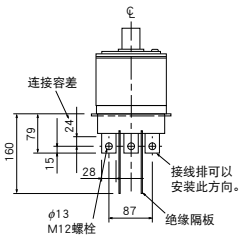

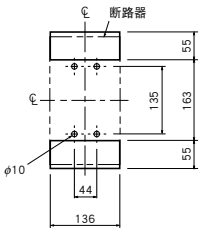

钻孔平面图

备注：1. 外形尺寸图为第三角法。

NV400-SEW
NV400-HEW

NV400-SEW型

型号名称				NV400-SEW		NV400-HEW	
额定电流 In（A）				可调整 200 225 250 300 350 400			
极数				3	4	3	4
相线制式				3φ3W, 1φ3W, 1φ2W	3φ4W	3φ3W, 1φ3W, 1φ2W	3φ4W
额定操作电压Ue（V）（*1）			AC	100-440			
高速型	额定灵敏度电流（mA）			（30） 100・200・500 可切换			
	最大动作时间（s）		IΔn时	0.1			
			5IΔn时	0.04			
延时型	额定灵敏度电流（mA）			（100・200・500 可切换）			
	最大动作时间（s）			（0.45・1.0・2.0 可切换）			
	惯性不动作时间（s）秒以上			（0.1・0.5・1.0）			
漏电检测特性				Type AC			
漏电显示				按钮			
额定短路分断能力（kA）	JIS C 8201-2-1 Ann.1 IEC 60947-2 EN 60947-2 （Icu/Ics）	AC	440V	42/42		65/65	
			415V	50/50		70/70	
			400V	50/50		70/70	
			230V	85/85		100/100	
			200V	85/85		100/100	
			100V	85/85		100/100	
	GB/T 14048.2 （Icu/Ics）	AC	415V	50/50		70/70	
			380V	50/50		70/70	
			230V	85/85		100/100	
标准零部件（板前接线）				端子螺丝：M12（六角螺栓）×35（3极6颗、4极8颗） 安装螺丝：M6×72（4颗） 绝缘隔板：（3极：4块、4极：6块）			

注：*1 延时型的额定操作电压用于 200-440V。

动作特性

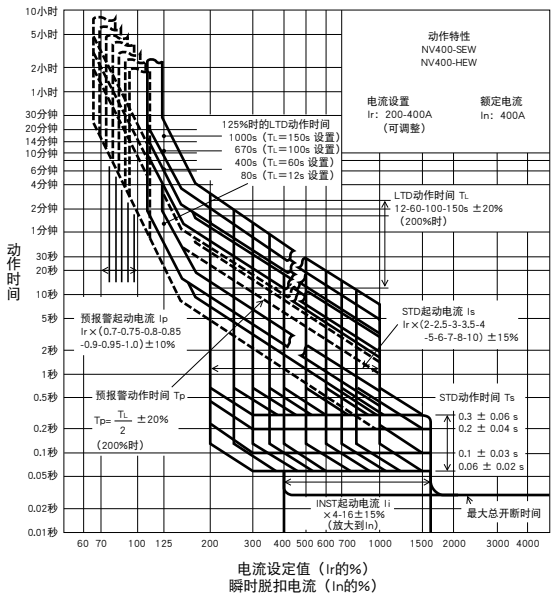

漏电脱扣特性

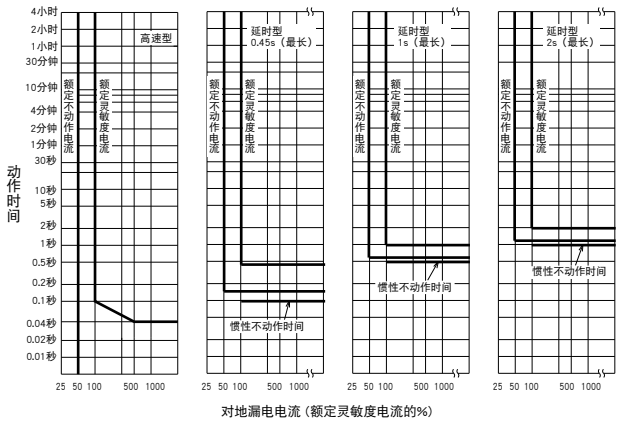

内部附件

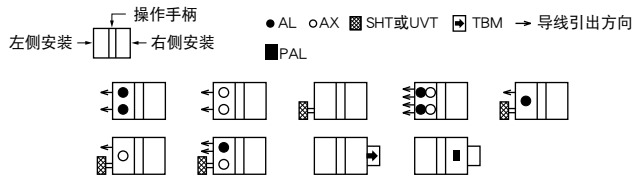

备注：1. 可以配装预报警模块（PAL），以代替TBM。

电流下降曲线

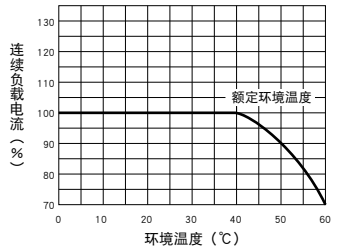

外部附件

附件			型号名称	参考页
操作手柄	F		F-4S	111
	V		V-4S	113
机械联锁	MI	3P	MI-4SW3	123
		4P	MI-4SW4	

附件				型号名称	参考页
辅助手柄		HT		HT-4SW	122
端子盖	长	TC-L	3P	TCL-4SW3（*1）	115-117
			4P	TCL-4SW4（*1）	
	透明	TTC	3P	TTC-4SW3	
			4P	TTC-4SW4	
	板后接线	BTC	3P	BTC-4SW3（*2）	
			4P	BTC-4SW4	
手柄锁装置		HL		HL-4SW	121
		HL-S		HLS-4SW	
电动操作装置		NVM	3P	（*3）	124
			4P		

注：*1 此产品用于NV400-SEW。
*2 此产品用于NV400-SEW。可以将PTC-4SW3作为NV400-HEW的板后端子使用。
*3 请指定操作方式和电压。请与断路器本体联合订购。

内部接线图

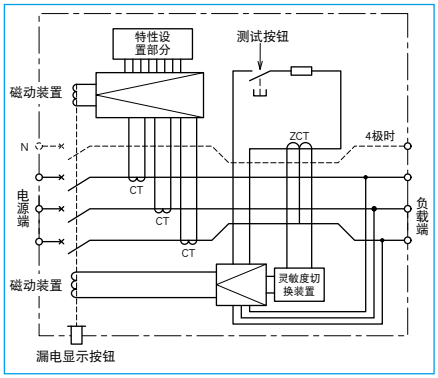

外形尺寸图

(mm)

板前接线

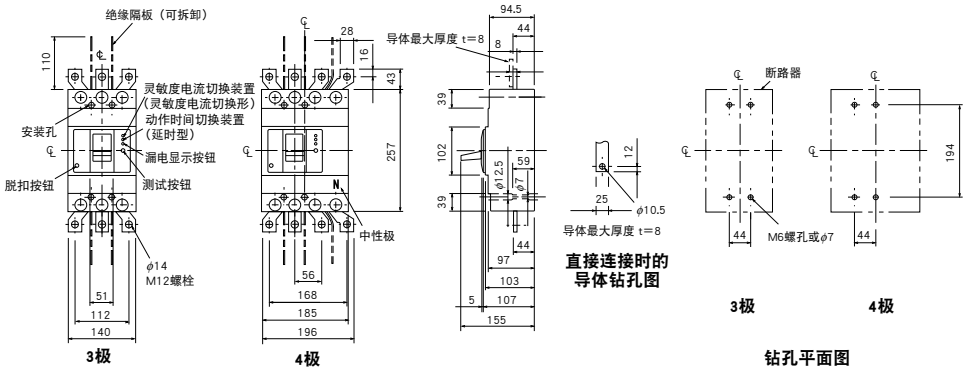

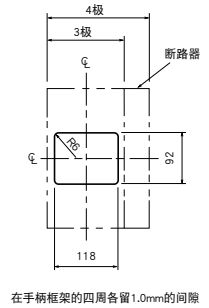

板后接线

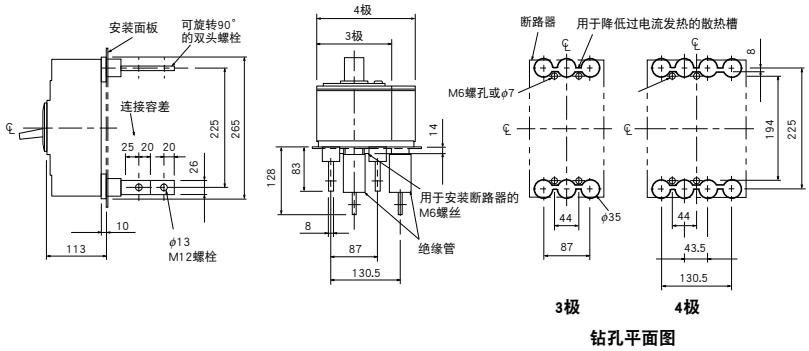

板后接线型隔板的钻孔尺寸（3极）

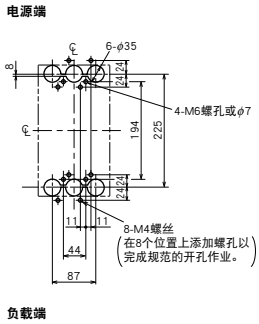

注：钻孔尺寸图中所示为断路器的后视图。

插入式

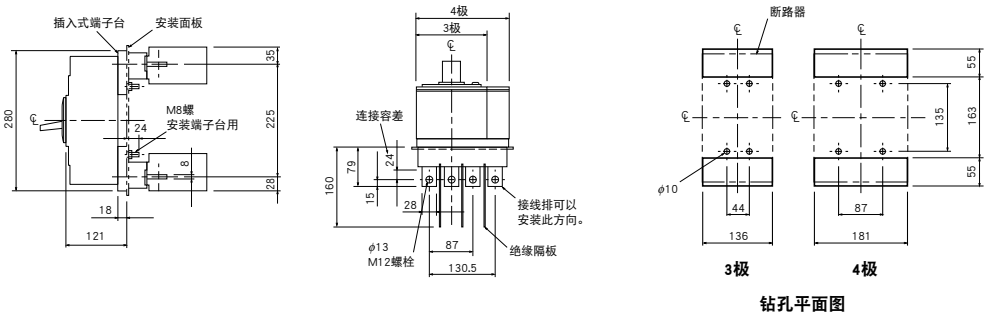

备注：1. 外形尺寸图为第三角法。

NV630-CW
NV630-SW

NV630-SW型

型号名称				NV630-CW	NV630-SW
额定电流 In（A）				500 600（630）	
极数				3	
相线制式				3φ3W, 1φ3W, 1φ2W	
额定操作电压Ue（V）			AC	200-440	
高速型	额定灵敏度电流（mA）			—	
	最大动作时间（s）		IΔn时	—	
			5IΔn时	—	
延时型	额定灵敏度电流（mA）			100・200・500 可切换	
	最大动作时间（s）			0.45・1.0・2.0 可切换	
	惯性不动作时间（s）秒以上			0.1・0.5・1.0	
漏电检测特性				Type AC	
漏电显示				按钮	
额定短路分断能力（kA）	JIS C 8201-2-1 Ann.1 IEC 60947-2 EN 60947-2（Icu/Ics）	AC	440V	36/18	42/42
			415V	36/18	50/50
			400V	36/18	50/50
			230V	50/25	85/85
			200V	50/25	85/85
			100V	—	—
	GB/T 14048.2（Icu/Ics）	AC	415V	36/18	50/50
			400V	36/18	50/50
			380V	40/20	50/50
			230V	50/25	85/85
标准零部件（板前接线）				端子螺丝：M12（六角螺栓）×35（6颗） 安装螺丝：M6×72（4颗） 绝缘隔板：（4块）	

动作特性

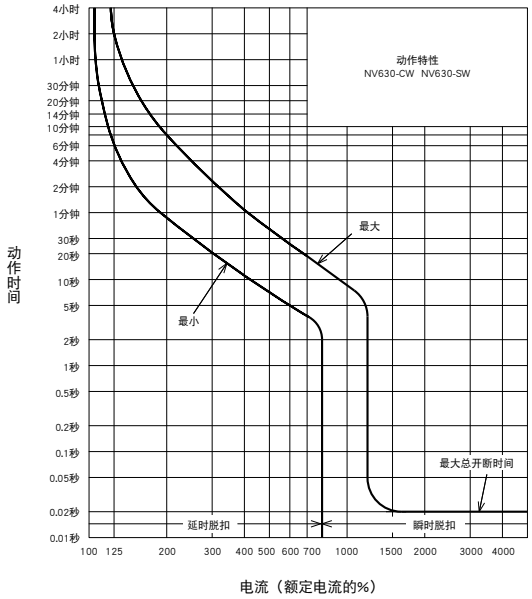

漏电脱扣特性

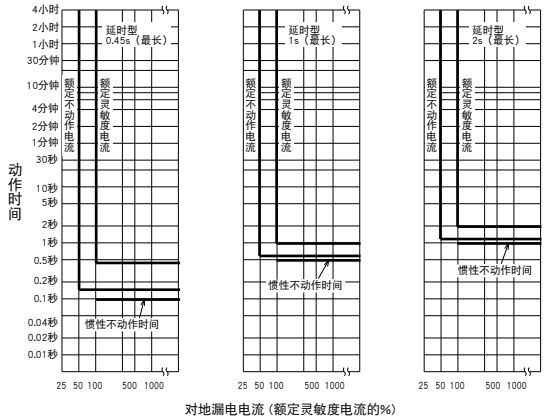

内部附件

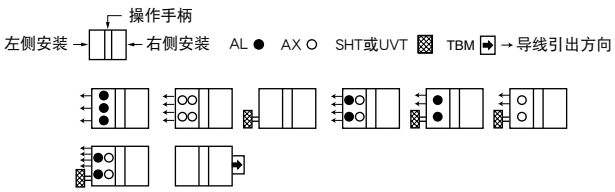

环境补偿曲线

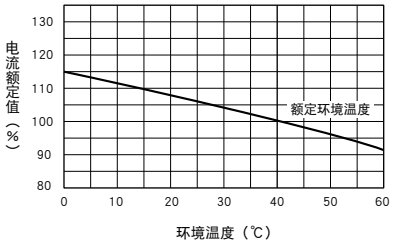

外部附件

附件		型号名称	参考页
操作手柄	F	F-4S	111
	V	V-4S	113
机械联锁	MI	MI-4SW3	123

附件			型号名称	参考页
辅助手柄		HT	HT-4SW	122
端子盖	长	TC-L	TCL-4SW3	115-117
	透明	TTC	TTC-4SW3	
	板后接线	BTC	BTC-4SW3	
手柄锁装置		HL	HL-4SW	121
		HL-S	HLS-4SW	
电动操作装置			（*1）	124

注：*1 请指定操作方式和电压。请与断路器本体联合订购。

内部接线图

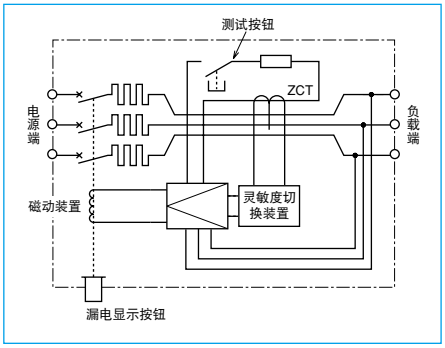

外形尺寸图

(mm)

板前接线

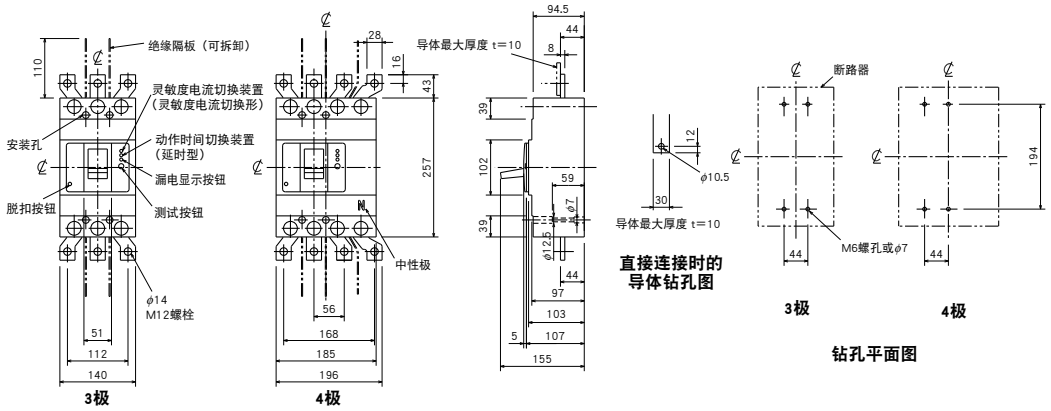

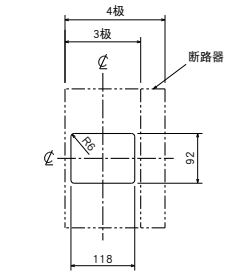

正面面板开孔图

板后接线

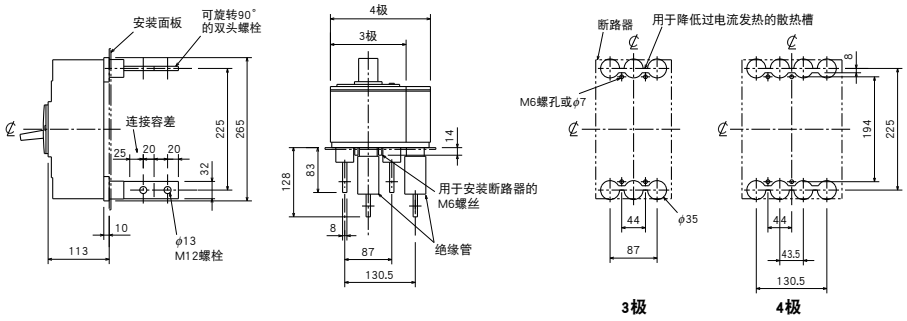

板后接线型隔板的钻孔尺寸（3极）

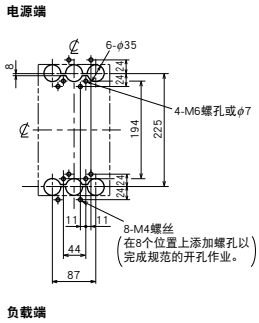

注：钻孔尺寸图中所示为断路器的后视图。

插入式

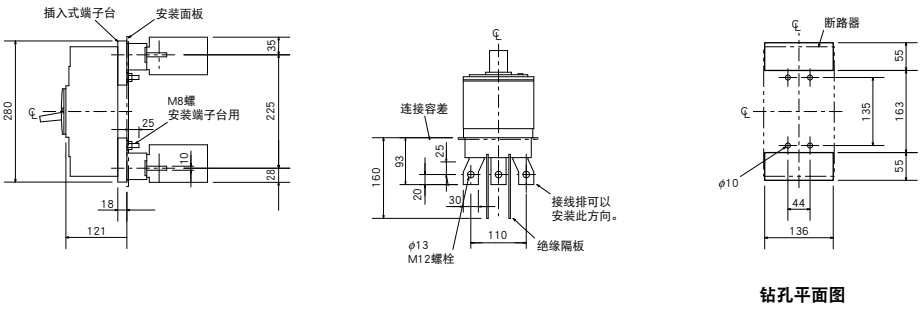

备注：1. 外形尺寸图为第三角法。

NV630-SEW
NV630-HEW

NV630-SEW型

型号名称				NV630-SEW		NV630-HEW
额定电流 In（A）				可调整 300 350 400 500 600 630		
极数				3	4	3
相线制式				3φ3W, 1φ3W, 1φ2W	3φ4W	3φ3W, 1φ3W, 1φ2W
额定操作电压Ue（V）			AC	200-440		
高速型	额定灵敏度电流（mA）			—		
	最大动作时间（s）		IΔn时	—		
			5IΔn时	—		
延时型	额定灵敏度电流（mA）			（100・200・500 可切换）		
	最大动作时间（s）			（0.45・1.0・2.0 可切换）		
	惯性不动作时间（s）秒以上			（0.1・0.5・1.0）		
漏电检测特性				Type AC		
漏电显示				按钮		
额定短路分断能力（kA）	JIS C 8201-2-1 Ann.1 IEC 60947-2 EN 60947-2 （Icu/Ics）	AC	440V	42/42		65/65
			415V	50/50		70/70
			400V	50/50		70/70
			230V	85/85		100/100
			200V	85/85		100/100
			100V	—		—
	GB/T 14048.2 （Icu/Ics）	AC	415V	50/50		70/70
			380V	50/50		70/70
			230V	85/85		100/100
标准零部件（板前接线）				端子螺丝：M12（六角螺栓）×35（3极6颗、4极8颗） 安装螺丝：M6×72（4颗） 绝缘隔板：（3极：4块、4极：6块）		

动作特性

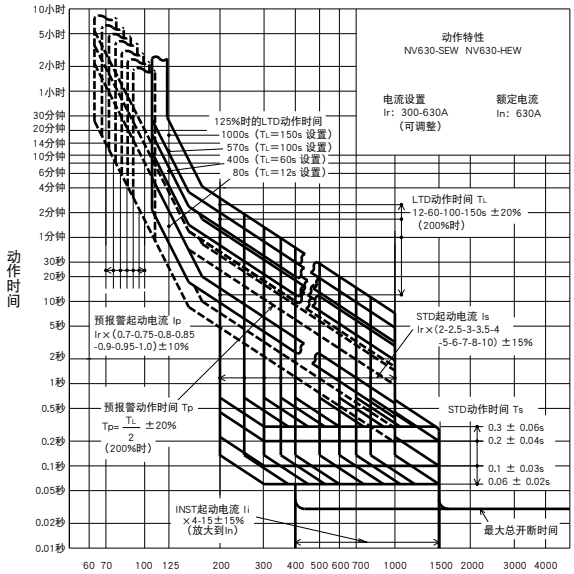

漏电脱扣特性

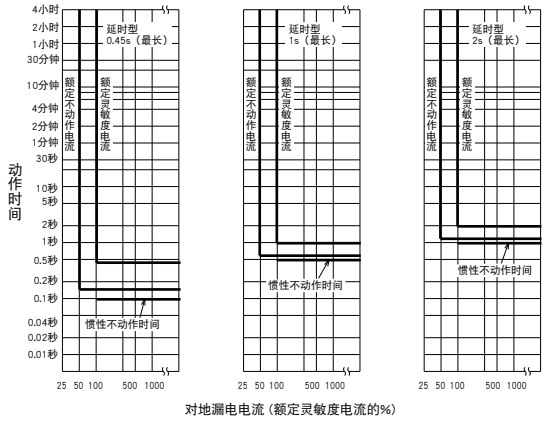

内部附件

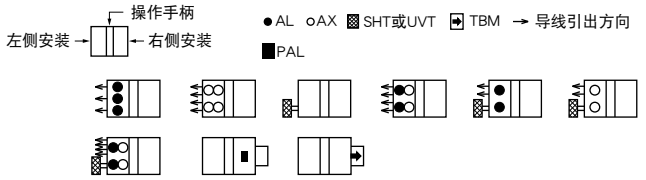

备注：1. 可以配装预报警模块（PAL），以代替EAL与TBM。

电流下降曲线

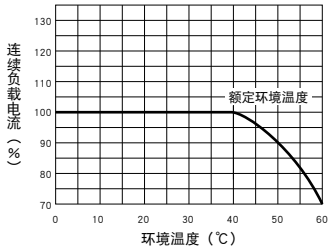

外部附件

附件			型号名称	参考页
操作手柄	F		F-4S	111
	V		V-4S	113
机械联锁	MI	3P	MI-4SW3	123
		4P	MI-4SW4	

附件				型号名称	参考页
辅助手柄		HT		HT-4SW	122
端子盖	长	TC-L	3P	TCL-4SW3（*1）	115-117
			4P	TCL-4SW4（*1）	
	透明	TTC	3P	TTC-4SW3	
			4P	TTC-4SW4	
	板后接线	BTC	3P	BTC-4SW3（*2）	
			4P	BTC-4SW4	
手柄锁装置		HL		HL-4SW	121
		HL-S		HLS-4SW	
电动操作装置		NVM	3P	（*3）	124
			4P		

注：*1 此产品用于NV630-SEW。
*2 此产品用于NV630-SEW。可以将PTC-4SW3作为NV630-HEW的板后端子使用。
*3 请指定操作方式和电压。请与断路器本体联合订购。

内部接线图

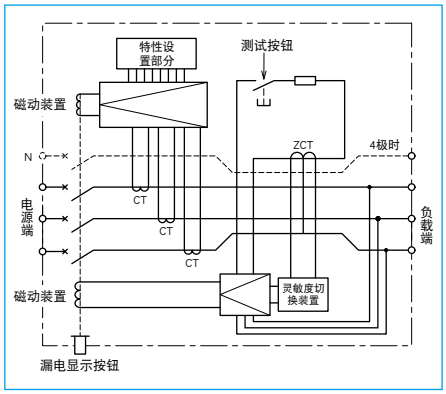

外形尺寸图

(mm)

板前接线

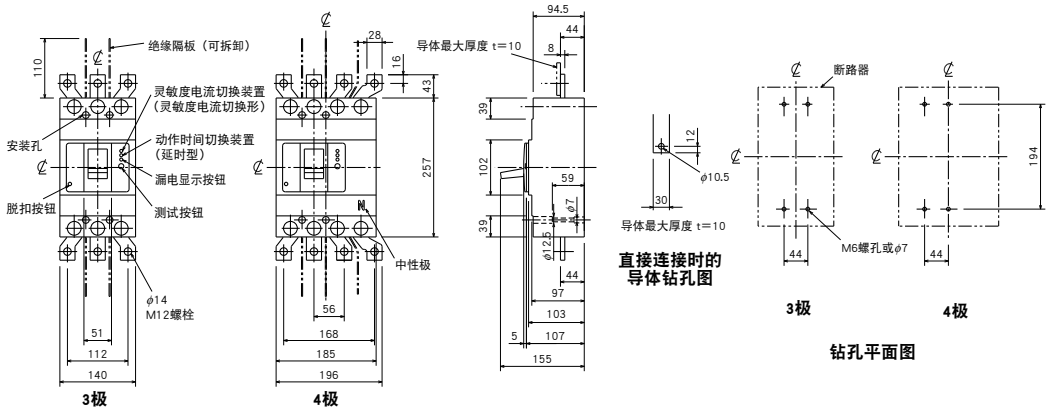

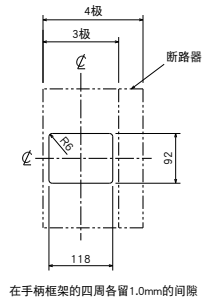

正面面板开孔图

板后接线

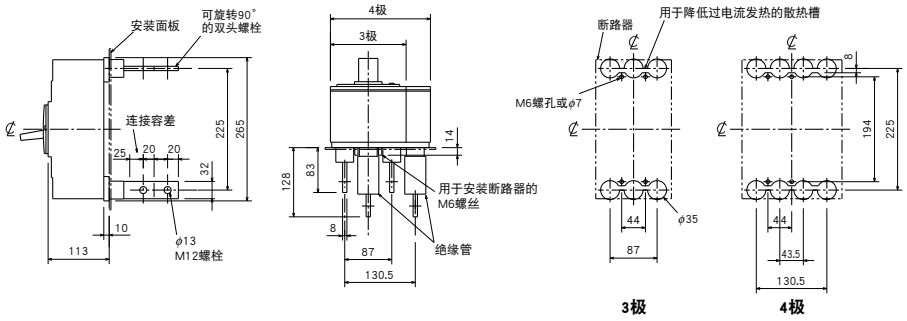

板后接线型隔板的钻孔尺寸（3极）

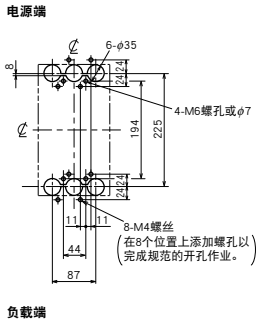

注：钻孔尺寸图中所示为断路器的后视图。

插入式

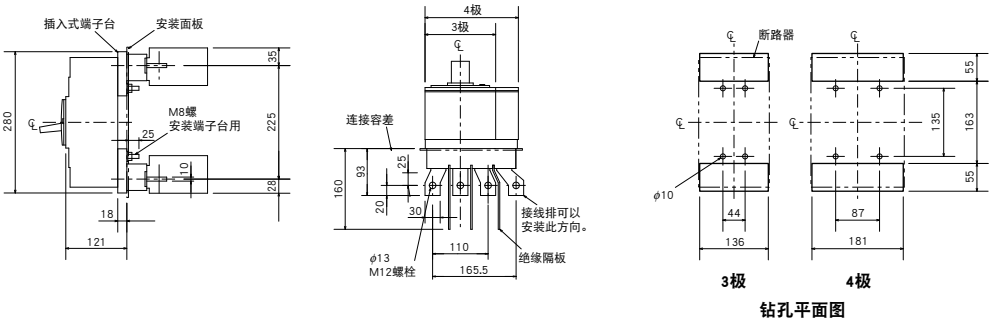

备注：1. 外形尺寸图为第三角法。

NV800-SEW
NV800-HEW

NV800-SEW型

型号名称				NV800-SEW	NV800-HEW
额定电流 In（A）				可调整 400 450 500 600 700 800	
极数				3	
相线制式				3φ3W, 1φ3W, 1φ2W	
额定操作电压Ue（V）			AC	200-440	
高速型	额定灵敏度电流（mA）			—	
	最大动作时间（s）		IΔn时	—	
			5IΔn时	—	
延时型	额定灵敏度电流（mA）			100・200・500 可切换	
	最大动作时间（s）			0.45・1.0・2.0 可切换	
	惯性不动作时间（s）秒以上			0.1・0.5・1.0	
漏电检测特性				Type AC	
漏电显示				按钮	
额定短路分断能力（kA）	JIS C 8201-2-1 Ann.1 IEC 60947-2 EN 60947-2（Icu/Ics）	AC	440V	42/42	65/65
			415V	50/50	70/70
			400V	50/50	70/70
			230V	85/85	100/100
			200V	85/85	100/100
			100V	—	—
	GB/T 14048.2（Icu/Ics）	AC	415V	50/50	70/70
			400V	50/50	70/70
			380V	50/50	70/70
			230V	85/85	100/100
标准零部件（板前接线）				端子螺丝：M12（六角螺栓）×35（12颗） 安装螺丝：M6×35（4颗） 绝缘隔板：（2块）	

动作特性

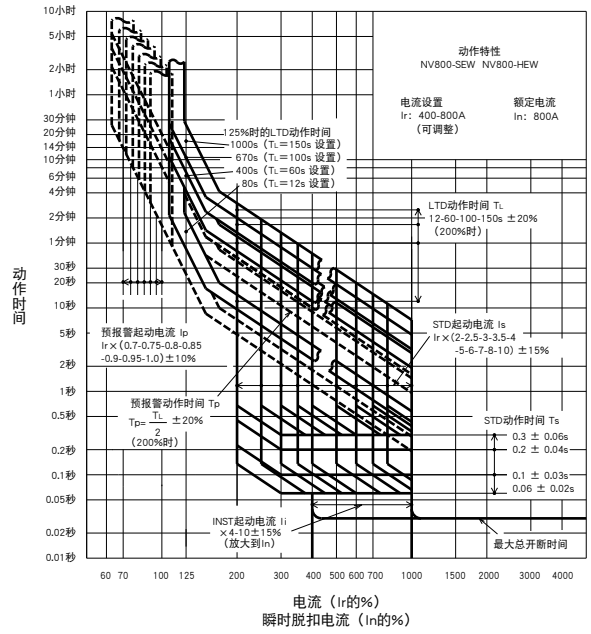

漏电脱扣特性

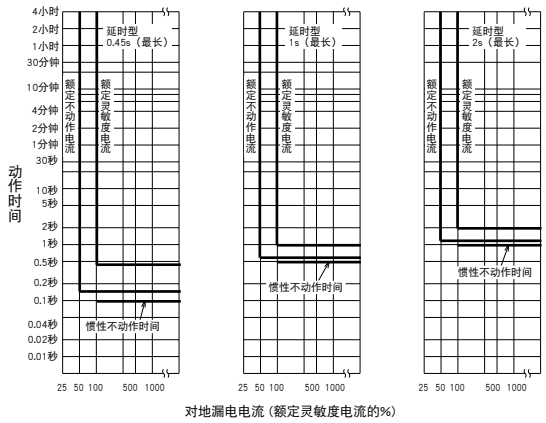

内部附件

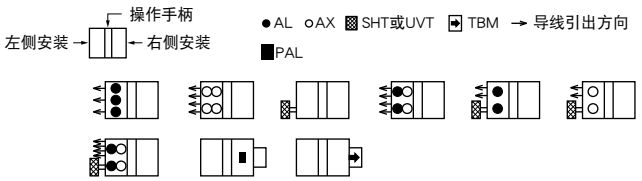

备注：1. 可以配装预报警模块（PAL）或脱扣指示灯（TI），以代替EAL与TBM。

电流下降曲线

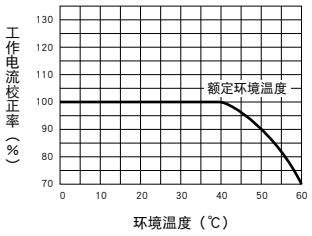

外部附件

附件		型号名称	参考页
操作手柄	F	F-8S	111
	V	V-8S	113
机械联锁	MI	MI-8SW3	123

附件			型号名称	参考页
辅助手柄		HT	HT-4SW	122
端子盖	长	TC-L	TCL-8SW3	115-117
	透明	TTC	TTC-8SW3	
	板后接线	BTC	BTC-8SW3	
手柄锁装置		HL	HL-4SW	121
		HL-S	HLS-8SW	
电动操作装置			（*1）	124

注：*1 请指定操作方式和电压。请与断路器本体联合订购。

内部接线图

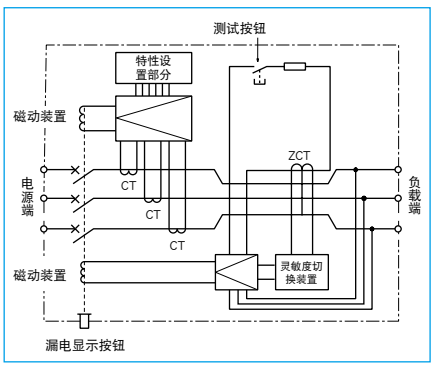

外形尺寸图

(mm)

板前接线

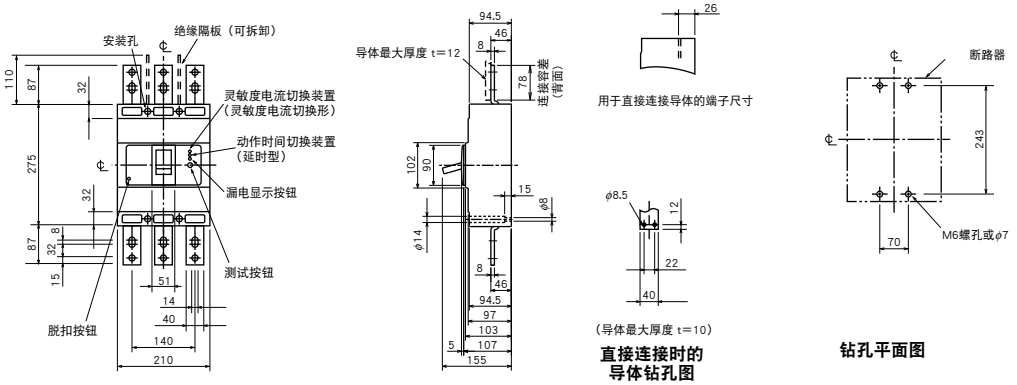

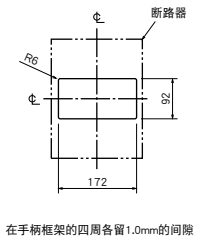

正面面板开孔图

板后接线

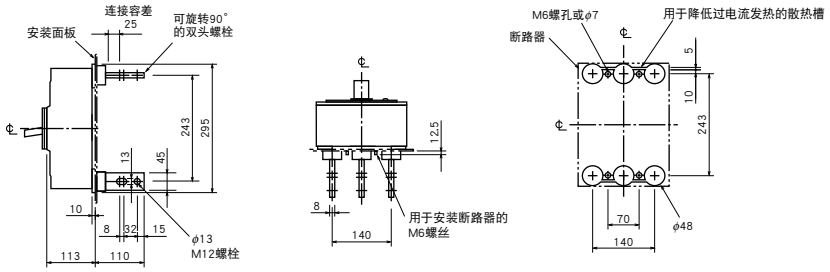

钻孔平面图

板后接线型隔板的钻孔尺寸（3极）

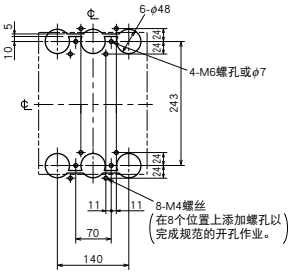

注：钻孔尺寸图中所示为断路器的后视图。

插入式

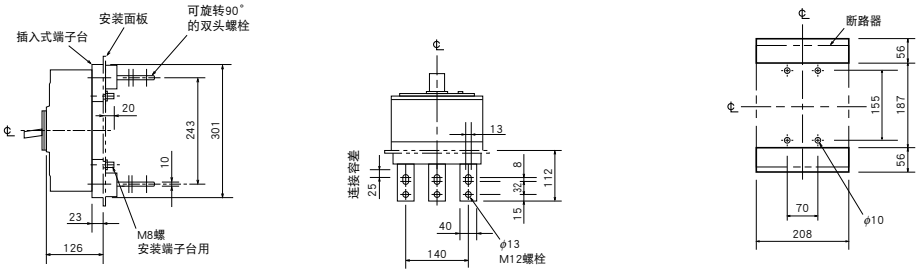

钻孔平面图

备注：1. 外形尺寸图为第三角法。

NF125-SVU
NF125-HVU
NV125-SVU
NV125-HVU

NF125-HVU型

型号名称				NF125-SVU	NF125-HVU
额定电流 In 额定环境温度40℃ A				15 20 30 40 50 60 (70) 75 (80) (90) 100 125	15 20 30 40 50 60 (70) 75 (80) (90) 100 125
极数				2 3	3
额定短路分断能力（kA）	UL 489 CSA C22.2 No.5	额定电压 VAC		480	600Y/347V
		AC	600Y/347V	—	18
			480V	30	50
			240V	50	100
	JIS C 8201-2-1 Ann.1 IEC 60947-2 EN 60947-2 (Icu/Ics)	额定绝缘电压 Ui（V）		690	690
		AC	690V	8/4	10/5
			500V	18/9	25/13
			440V	30/15	50/25
			415V	30/15	50/25
			400V	30/15	50/25
			380V	30/15	50/25
			230V	50/25	100/50
	GB/T 14048.2 (Icu/Ics)	AC	415V	30/15	50/25
			400V	30/15	50/25
			380V	30/15	50/25
			230V	50/25	100/50
标准零部件（板前接线）				端子螺丝： M8×14（2极：4颗、3极：6颗） 安装螺丝 M4×0.7×55（2颗）、绝缘隔板（2极：2块、3极：4块）	

型号名称				NV125-SVU	NV125-HVU
额定电流 In 额定环境温度40℃ A				15 20 30 (40) 50 60 75 100 125	15 20 30 (40) 50 60 75 100 125
极数				3	3
相线制式				3φ3W 1φ2W	3φ3W 1φ2W
额定电压 VAC	UL 489			120-480	120-480
	IEC 60947-2 EN 60947-2			100-440	100-440
高速型	额定灵敏度电流 IΔn mA			30/50/ 100/200/500 可切换	30/50/ 100/200/500 可切换
	起动电流UL 1053			Δn的75%	Δn的75%
	AT 5IΔn内的操作时间（秒）			0.04 (*1)	0.04 (*1)
漏电检测特性				Type A	Type A
漏电显示				按钮	按钮
额定短路分断能力（kA）	UL 489 CSA C22.2 No.5	AC	480V	30	50
			240V	50	100
			120V	50	100
	JIS C 8201-2-2 Ann.1 IEC 60947-2 EN 60947-2 (Icu/Ics)	AC	440V	30/15	50/25
			400V	30/15	50/25
			230V	50/25	100/50
			100V	50/25	100/50
	GB/T 14048.2 (Icu/Ics)	AC	415V	30/15	50/25
			380V	30/15	50/25
			230V	50/25	100/50

注：*1 UL 1053 时为 0.1 秒。

动作特性

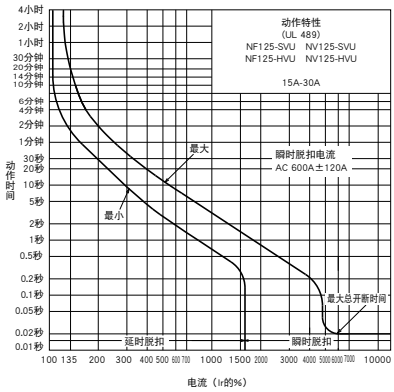

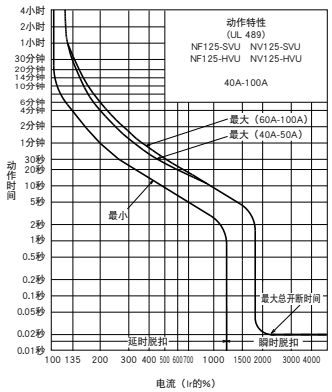

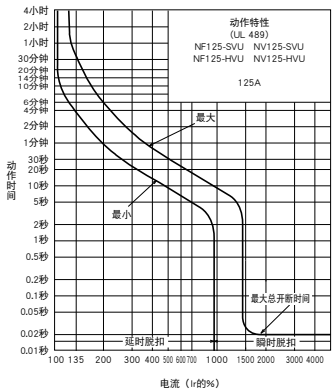

漏电脱扣特性

NV125-SVU
NV125-HVU
(UL 1053)

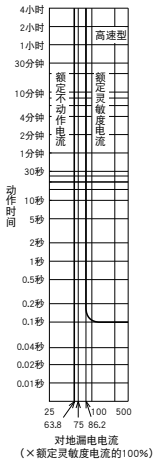

内部附件

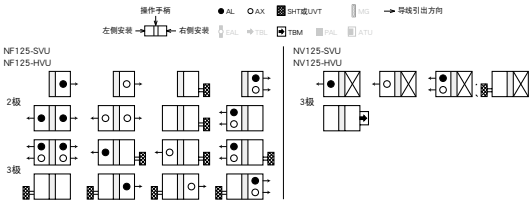

环境补偿曲线

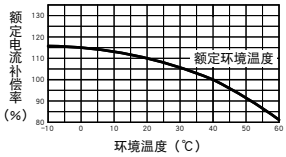

内部接线图

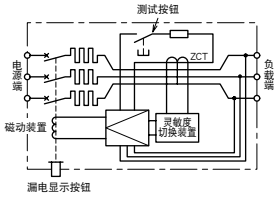

外部附件

附件		型号名称	参考页	附件			型号名称	参考页
操作手柄	F	F-1SVUL	111	端子盖	长	TC-L	TCL-1SVU3	115
	V	V-1SVUL	113					
手柄锁装置	HL	HLF-05SVU	121					
	HL-S	HLS-05SVU						

外形尺寸图

(mm)

板前接线

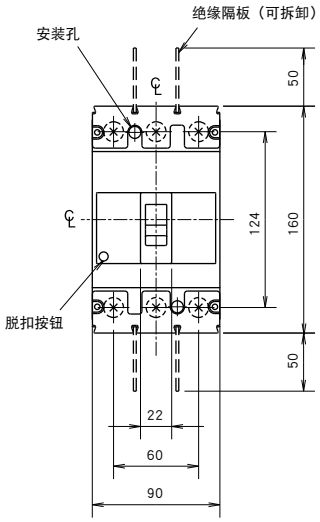

(NF125-SVU, NF125-HVU)

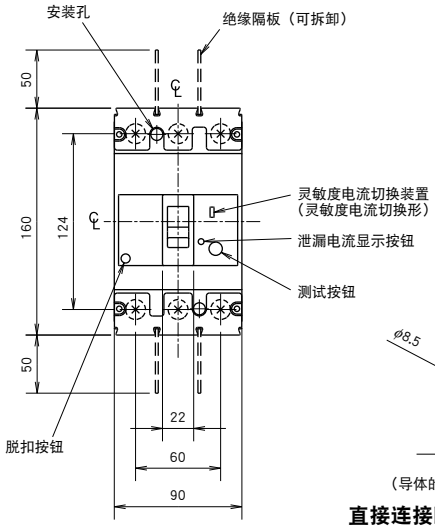

(NV125-SVU, NV125-HVU)

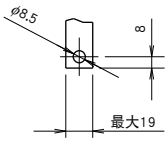

（导体的最大厚度 t=4）

直接连接时的导体钻孔图

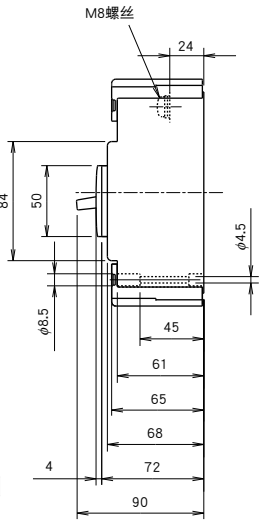

适用的压接端子

紧固力矩54lb-in（6N・m）

适用电线范围		压接端子型（*1）	
mm²	AWG (#) (60℃/75℃)	JST	NTM
2.5-2.63	14	R2-8	R2-8
2.63-6.64	12-10	R5.5-8	R5.5-8
6.64-10.52	8	R8-8	R8-8
10.52-16.78	6	R14-8	R14-8 R14-8S
16.78-26.66	4	R22-8	R22-8S
26.66-42.42	2	38-S8	R38-8S
42.42-60.57	1/0	60-2BA 60-S8	CB60-8

JST：日本压接端子制造株式会社.
NTM：株式会社 日富端子工业
注：*1 在用于电线连接时，请以和上表所示的压接端子相组合的形式使用。

板前接线（无焊端子）

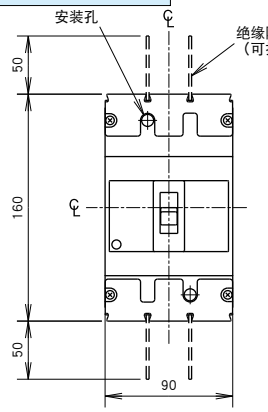

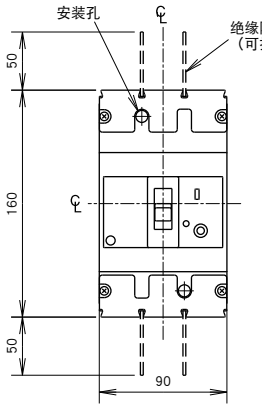

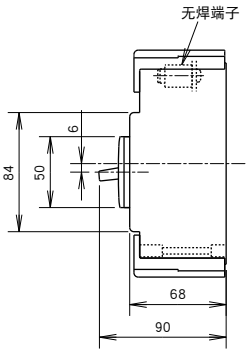

导线尺寸 仅限60℃/75℃ CU	引线数量
14AWG	[a] 7
12-10AWG	[a] 7
8AWG	7
6AWG	7
4-2AWG	7
1AWG	19

紧固扭矩因接线种类的不同而不同。
详细内容请参阅使用说明书。
a：可以使用实心铜丝。

备注：1. 请谨慎地进行紧固作业，防止因引线绞缠引起的过热现象或其它过热、过冷的环境压力。

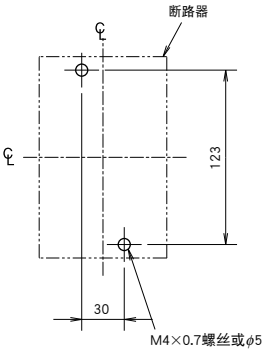

钻孔平面图

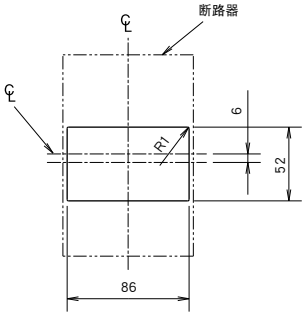

开孔尺寸中包含有断路器窗框每边的1.0mm间隙。

正面面板开孔平面图

备注：1. 2极型号是拆除了中性极的3极型号。
2. 外形尺寸图为第三角法。

NF250-CVU
NF250-SVU
NF250-HVU
NV250-CVU
NV250-SVU
NV250-HVU

NF250-HVU型

型号名称				NF250-CVU	NF250-SVU	NF250-HVU
额定电流 In 额定环境温度40℃ A				125 150 175 200 225 250	125 150 175 200 225 250	125 150 175 200 225 250
极数				3	3	3
额定短路分断能力（kA）	UL 489 CSA C22.2 No.5	额定电压 VAC		240	480	600Y/347V
		AC	600Y/347V	—	—	18
			480V	—	35	50
			240V	35	65	100
	JIS C 8201-2-1 Ann.1 IEC 60947-2 EN 60947-2 (Icu/Ics)	额定绝缘电压 Ui (V)		600	690	690
		AC	690V	—	8/4	10/5
			500V	10/8	25/13	36/18
			440V	15/12	36/18	50/25
			415V	25/19	36/18	50/25
			400V	25/19	36/18	50/25
			380V	25/19	36/18	50/25
			230V	36/27	65/33	100/50
	GB/T 14048.2 (Icu/Ics)	AC	415V	25/19	36/18	50/25
			400V	25/19	36/18	50/25
			380V	25/19	36/18	50/25
			230V	36/27	65/33	100/50
标准零部件（板前接线）				端子螺丝：M8(内六角螺栓)×16（3极：6颗） 安装螺丝 M4×0.7×55（2颗）、绝缘隔板（3极：4块）		

型号名称				NV250-CVU	NV250-SVU	NV250-HVU
额定电流 In 额定环境温度40℃ A				125 150 175 200 225 250	125 150 175 200 225 250	125 150 175 200 225 250
极数				3	3	3
相线制式				3φ3W 1φ2W	3φ3W 1φ2W	3φ3W 1φ2W
额定电压 VAC	UL 489			120-240	120-480	120-480
	IEC 60947-2 EN 60947-2			100-440	100-440	100-440
高速型	额定灵敏度电流 IΔn mA			30/50/100/200/500 可切换	30/50/100/200/500 可切换	30/50/100/200/500 可切换
高速型	起动电流UL 1053			Δn的75%	Δn的75%	Δn的75%
高速型	AT 5IΔn内的操作时间（秒）			0.04 (*1)	0.04 (*1)	0.04 (*1)
漏电检测特性				Type A	Type A	Type A
漏电显示				按钮	按钮	按钮
额定短路分断能力（kA）	UL 489 CSA C22.2 No.5	AC	480V	—	35	50
			240V	35	65	100
			120V	35	65	100
	JIS C 8201-2-2 Ann.1 IEC 60947-2 EN 60947-2 (Icu/Ics)	AC	440V	15/12	36/18	50/25
			400V	25/19	36/18	50/25
			230V	36/27	65/33	100/50
			100V	36/27	65/33	100/50
	GB/T 14048.2 (Icu/Ics)	AC	415V	25/19	36/18	50/25
			380V	25/19	36/18	50/25
			230V	36/27	65/33	100/50

注：*1 UL 1053 时为 0.1 秒。

动作特性

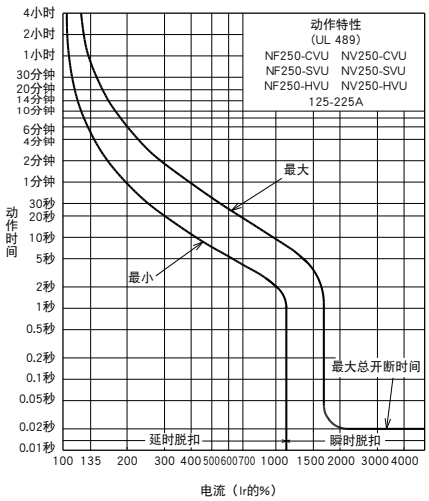

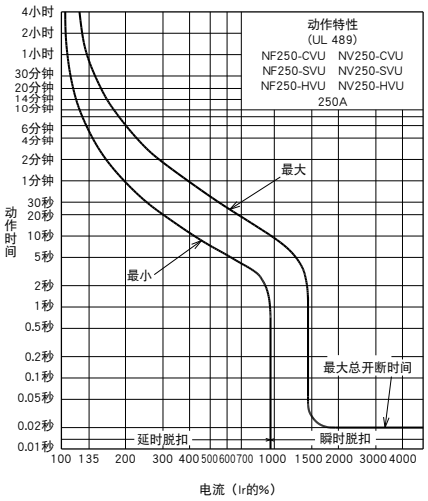

漏电脱扣特性

NV250-CVU
NV250-SVU
NV250-HVU
(UL 1053)

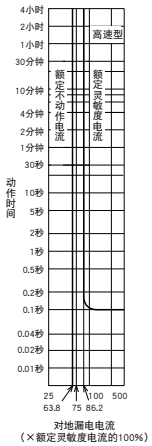

内部附件

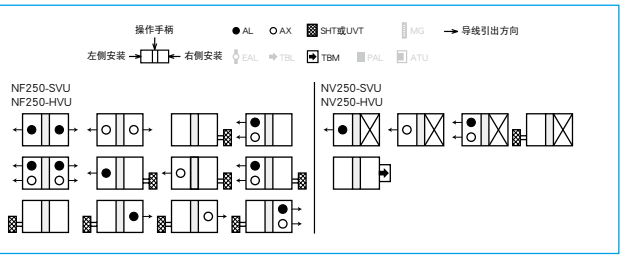

环境补偿曲线

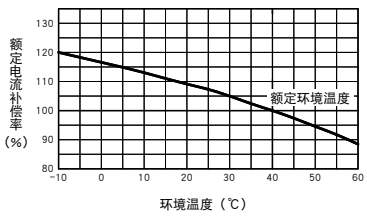

内部接线图

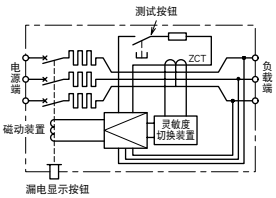

外部附件

附件		型号名称	参考页
操作手柄	F	F-2SVUL	111
	V	V-2SVUL	113
手柄锁装置	HL	HLF-05SVU	121
	HL-S	HLS-2SVU	

附件			型号名称	参考页
端子盖	长	TC-L	TCL-2SVU3	115
			TCL-2SVU3L	

外形尺寸图

(mm)

板前接线

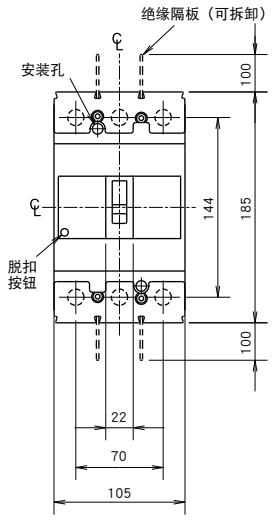

(NF250-CVU,NF250-SVU, NF250-HVU)

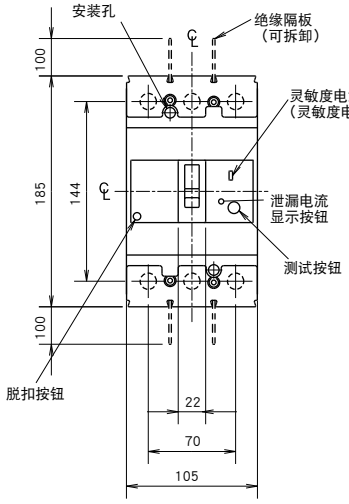

(NV250-CVU, NV250-SVU, NV250-HVU)

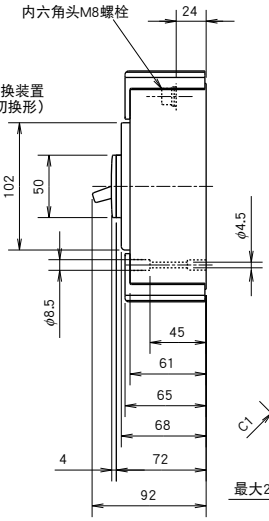

适用的压接端子

紧固力矩90lb-in（10N・m）

适用电线范围		压接端子型（*2）	
mm²	AWG (#) (75℃)	JST	NTM
16.78-26.66	4	R22-8 22-S8	R22-8 R22-8S CB22-8S
26.66-42.42	2	R38-8 38-S8	R38-8 R38-8S
42.42-60.57	1/0	R60-8 60-2BA CB60-S8	R60-8 CB60-8 CB60-8S
60.57-76.28	2/0	70-8	R70-8
76.28-96.3	3/0	80-3BA CB80-S8	
96.3-117.2	4/0	100-3BA CB100-S8	
117.2-152.05	250/300MCM	CB150-S8 (*1)	

JST：日本压接端子制造株式会社.
NTM：株式会社 日富端子工业

注：*1 在使用CB150-S8的情况下，可以配装TCL-2SVU3L。
*2 在用于电线连接时，请以和上表所示的压接端子相组合的形式使用。

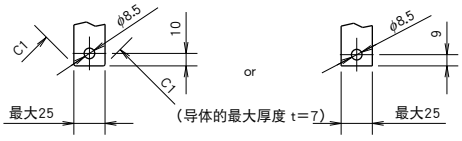

直接连接时的导体钻孔图

板前接线（无焊端子）

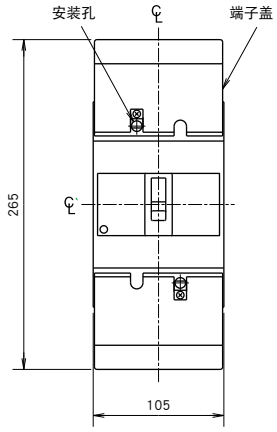

(NF250-CVU,NF250-SVU, NF250-HVU)

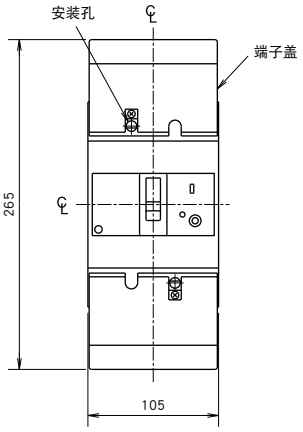

(NV250-CVU, NV250-SVU, NV250-HVU)

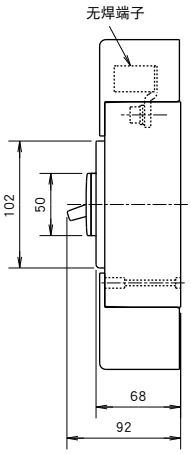

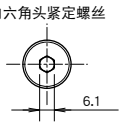

导线尺寸 仅限75℃ CU	引线数量
4-2AWG	7
1-1/0AWG	19
3/0-4/0AWG	19
250-350MCM	37

紧固扭矩因接线种类的不同而不同。
详细内容请参阅使用说明书。

备注：1. 请谨慎地进行紧固作业，防止因引线绞缠引起的过热现象或其它过热、过冷的环境压力。

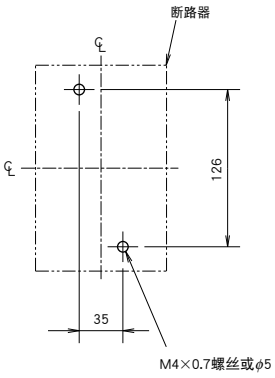

钻孔平面图

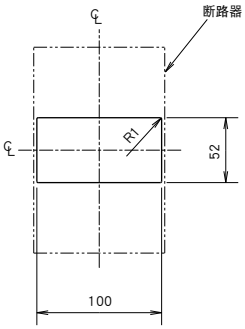

开孔尺寸中包含有断路器窗框每边的1.0mm间隙。

正面面板开孔平面图

备注：1. 外形尺寸图为第三角法。

NF63-HDV

NF63-HDV型

型号名称				NF63-HDV	
额定电流 In 额定环境温度40℃			A	15 20 30 40 50	15 20 30 40 50
极数				2	3
额定绝缘电压 Ui（V）				600	690
额定短路分断能力（kA）	JIS C 8201-2-1 Ann.1 JIS C 8201-2-1 Ann.2 IEC 60947-2 EN 60947-2 GB/T 14048.2 （Icu/Ics）	DC	400V	10/5	—
			600V	—	5/5
标准零部件			板前接线	端子螺丝：M5×14（2极：4颗、3极：6颗） 安装螺丝：M4×0.7×55（2极与3极：2颗） 绝缘隔板：（2极：1块、3极：2块）	

动作特性

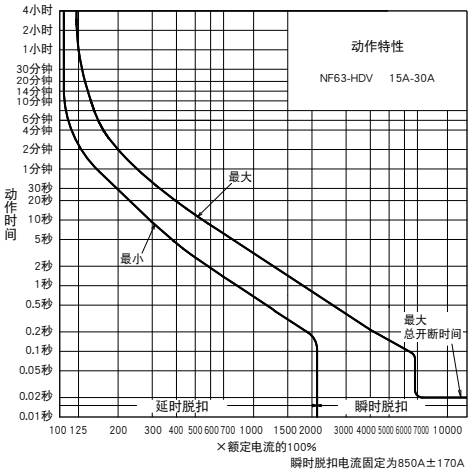

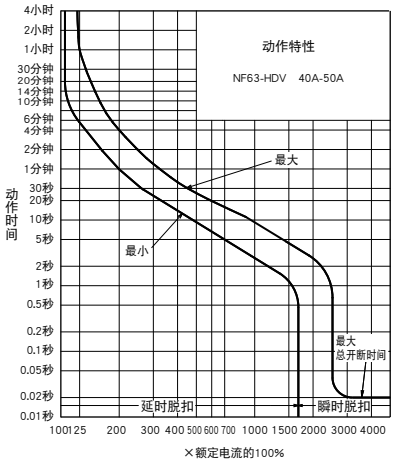

内部附件

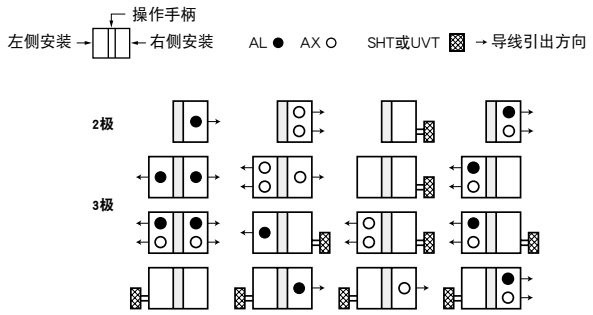

环境补偿曲线

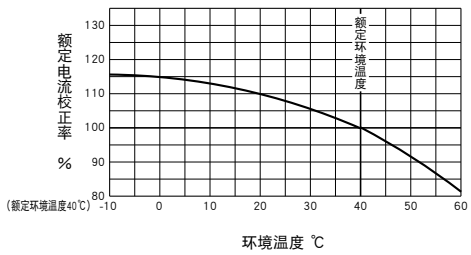

外部附件

附件			型号名称	参考页
操作手柄	F	2P	F-05SV2	111
		3P	F-05SV	
	V	2P	V-05SV2	113
		3P	V-05SV	
锁盖	LC		LC-05SV	122
手柄锁装置	（*1）HL		HLF-05SV	121
			HLN-05SV	
	HL-S		HLS-05SV	

注：*1 HLF 型用于 OFF 锁定，HLN 型用于 ON 锁定。

附件				型号名称	参考页
端子盖	小型	TC-S	2P	TCS-05SV2	116
			3P	TCS-05SV3	
	大型	TC-L	2P	TCL-05SV2	115
				TCL-05SV2L	
			3P	TCL-05SV3	
				TCL-05SV3L	
	板后接线	BTC	2P	BTC-05SV2	117
			3P	BTC-05SV3	
	插入	PTC	2P	PTC-05SV2	

外形尺寸图

(mm)

板前接线

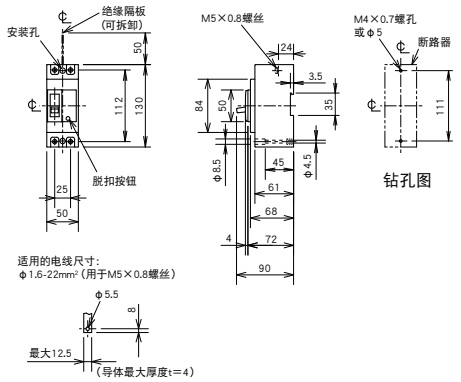

本体直接连接时的导体钻孔图

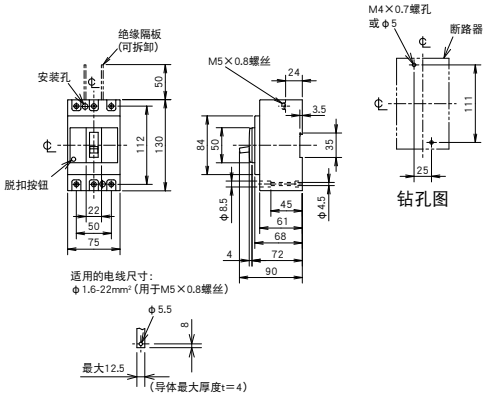

本体直接连接时的导体钻孔图

板后接线

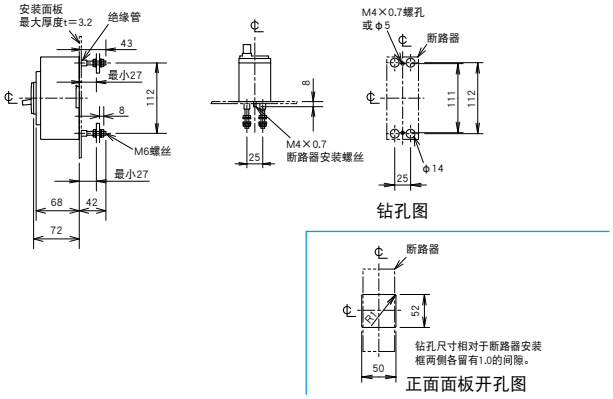

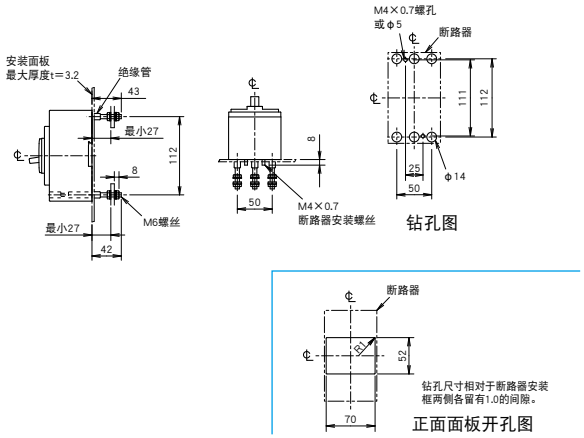

插入式

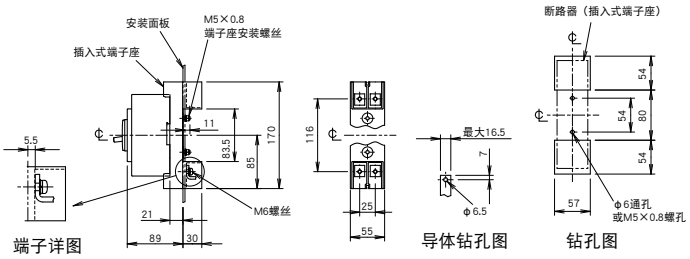

备注：1. 外形尺寸图为第三角法。

NF250-HDVA

NF250-HDVA型

型号名称				NF250-HDVA	
额定电流 In 额定环境温度40℃			A	75 100 125 150 175 200 225 250	125 150 175 200 225 250
极数				3	4
额定绝缘电压 Ui（V）				800	1000
额定短路分断能力（kA）	JIS C 8201-2-1 Ann.1 IEC 60947-2 EN 60947-2 GB/T 14048.2 （Icu/Ics）	DC	750V	10/5	—
			1000V	—	10/5
标准零部件			板前接线	端子螺丝：M8(内六角螺栓)×16（3极：6颗） 安装螺丝：M4×0.7×55（2颗） 绝缘隔板：（3极：4块）	端子螺丝：M8(内六角螺栓)×16（4极：8颗） 安装螺丝：M4×0.7×55（4颗） 绝缘隔板：（4极：6块）

动作特性

NF250-HDVA 3P

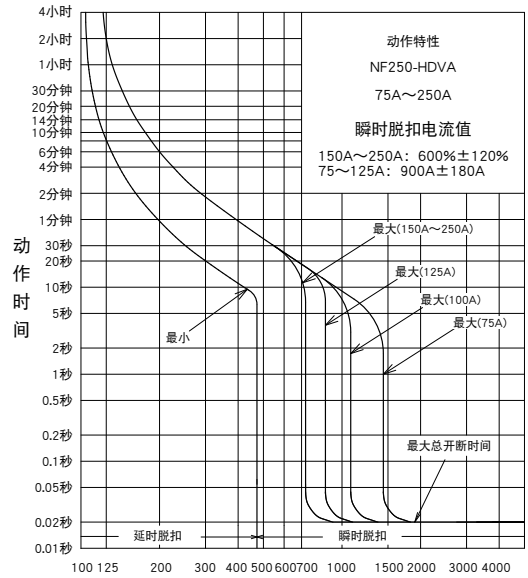

NF250-HDVA 4P

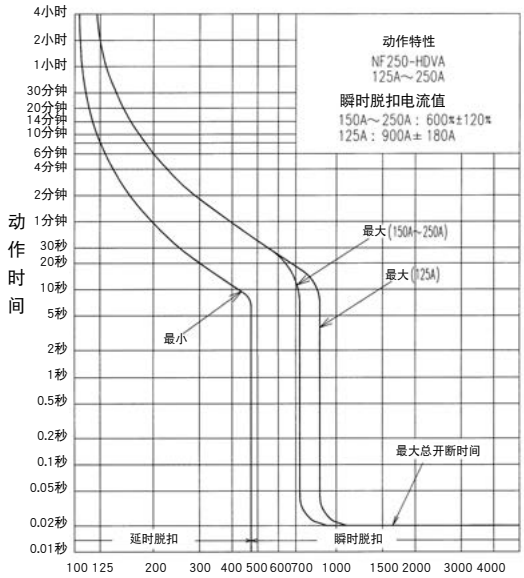

内部附件

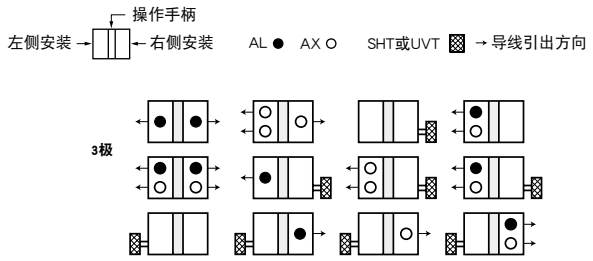

环境补偿曲线

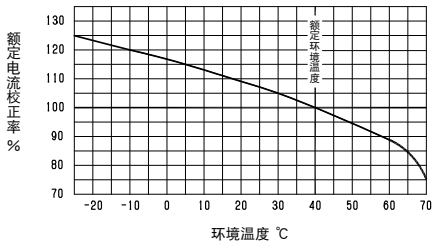

外部附件

附件		型号名称	参考页
操作手柄	F	F-2SV	111
	V	V-2SV	113
锁盖	LC	LC-05SV	122
手柄锁装置	(*1) HL	HLF-05SV	121
		HLN-05SV	
	HL-S	HLS-2SV	

附件				型号名称	参考页
端子盖	小型	TC-S	3P	TCS-2SV3	116
	大型	TC-L	3P	TCL-2SV3	115
				TCL-2SV3L	
			4P	TCL-2SV4	

注：*1 HLF 型用于 OFF 锁定，HLN 型用于 ON 锁定。

(mm)

外形尺寸图

NF250-HDVA 3P

板前接线

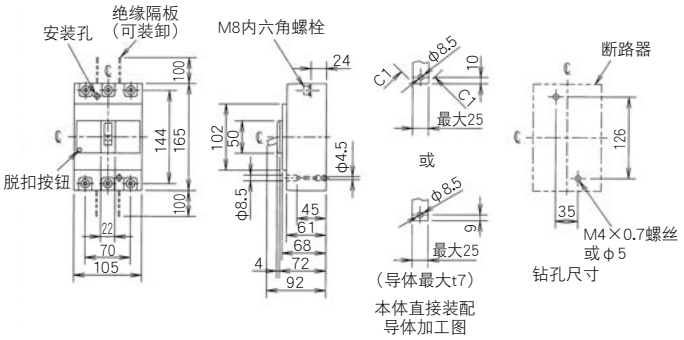

板后接线

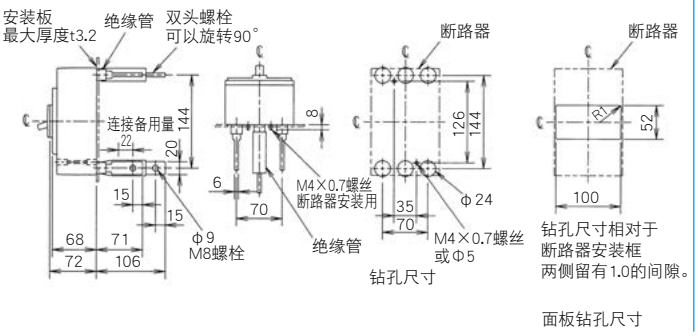

NF250-HDVA 4P

板前接线

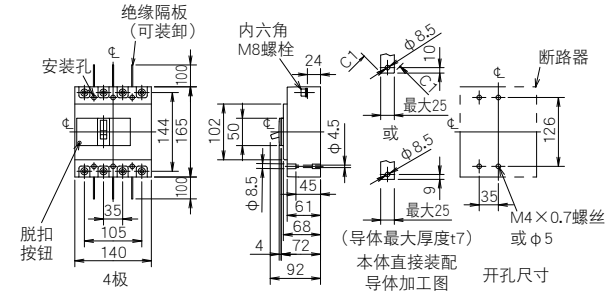

板后接线

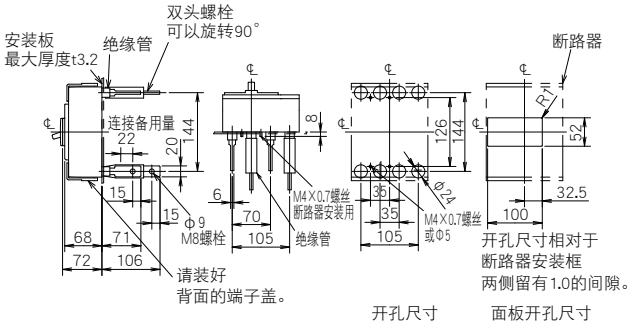

电弧安全距离

NF250-HDVA 3P

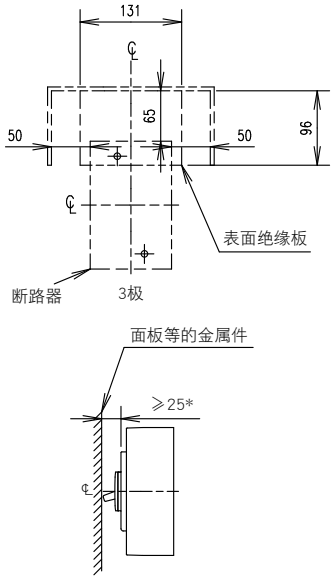

＊在不足25mm的情况下，请将客户准备的表面绝缘板装到面板上。

NF250-HDVA 4P

板前接线

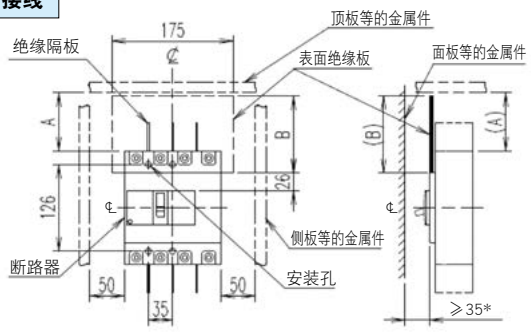

板后接线

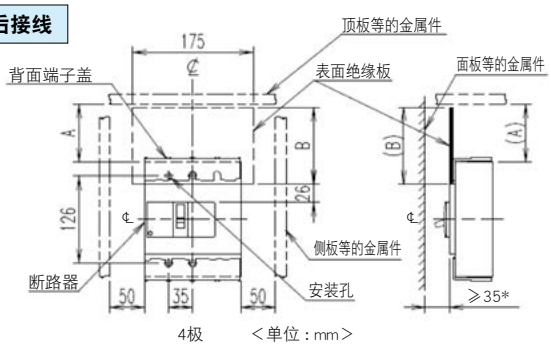

估算短路电流 Is(kA)	A (mm)	B (mm)
5＜Is≤10	80	111
Is≤5	65	96

※在不足35mm的情况下，请将客户准备的表面绝缘板装到面板上。
表面绝缘板请使用芳香族聚酰胺绝缘膜（厚度t=0.38），或者具有同等以上绝缘性能的材料。
请将表面绝缘板装到如下所示的正确的安装位置上。

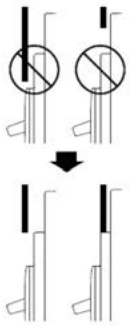

备注：1. 外形尺寸图为第三角法。

NF400-HDW
NF800-HDW

NF800-HDW型

型号名称				NF400-HDW		NF800-HDW	
额定电流In（A）				250 300 350 400		500 600 630 700 800	
极数				3	4	3	4
额定绝缘电压 Ui（V）				800	1000	800	1000
额定短路分断能力（kA）	JIS C 8201-2-1 Ann.1 IEC 60947-2 EN 60947-2	DC	1000V	—	10/5	—	10/5
			750V	10/10	10/10	10/10	10/10
	GB/T 14048-2（Icu/Ics）		1000V	—	10/5	—	10/5
			750V	10/10	—	10/10	—
标准零部件（*1）			板前接线	安装螺丝：M6×72（4 颗） 绝缘隔板:(3 极:4 块、4 极:6 块)		安装螺丝：M6×40（4 颗） 绝缘隔板:(3 极:2 块、4 极:3 块)	
			板后接线	安装螺丝:M6×72（4 颗）		安装螺丝:M6×40（4 颗）	

注：*1 NF800-HDW 的 4 极型提供辅助手柄。

动作特性

NF400-HDW

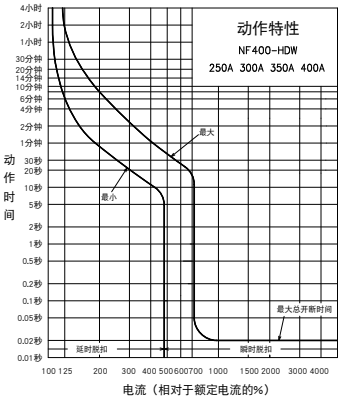

NF800-HDW

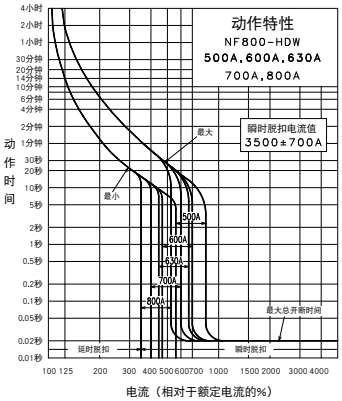

内部附件

NF400-HDW

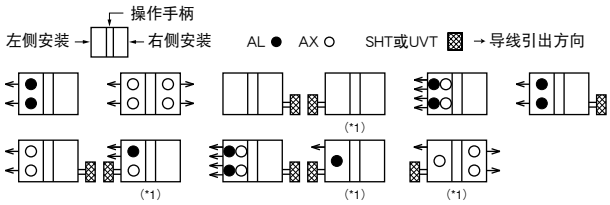

NF800-HDW

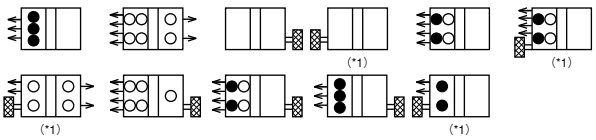

注：*1 右侧安装是SHT和UVT的标准形式，需要左侧安装时，请另行指定。

环境补偿曲线

NF400-HDW

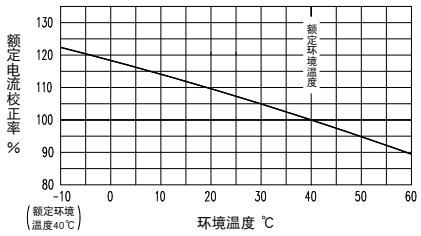

NF800-HDW

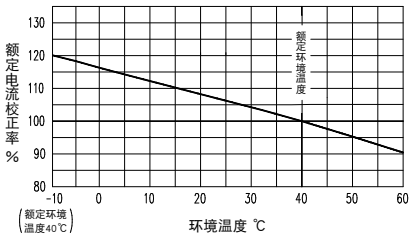

外部附件

NF400-HDW

附件				型号名称	参考页
操作手柄		F		F-4S	111
		V		V-4S	113
端子盖	大型	TC-L	3 P	TCL-4SW3	115
			4 P	TCL-4SW4	
	透明	TTC	3 P	TTC-4SW3	116
			4 P	TTC-4SW4	
	板后接线	BTC	3 P	BTC-4HDW3（*1）	117
			4 P	BTC-4HDW4（*1）	
手柄锁装置		HL		HL-4SW	121
辅助手柄		HT		HT-4SW	122

注：*1 BTC 专用于 NF400-HDW。

NF800-HDW

附件				型号名称	参考页
操作手柄		F		F-8S	111
		V		V-8S	113
端子盖	大型	TC-L	3 P	TCL-8SW3	115
			4 P	TCL-8SW4	
	透明	TTC	3 P	TTC-8SW3	116
			4 P	TTC-8SW4	
	板后接线	BTC	3 P	BTC-8HDW3（*1）	117
			4 P	BTC-8HDW4（*1）	
手柄锁装置		HL		HL-4SW	121
辅助手柄		HT		HT-4SW	122

注：*1 BTC 专用于 NF800-HDW。

(mm)

外形尺寸图

NF400-HDW

板前接线

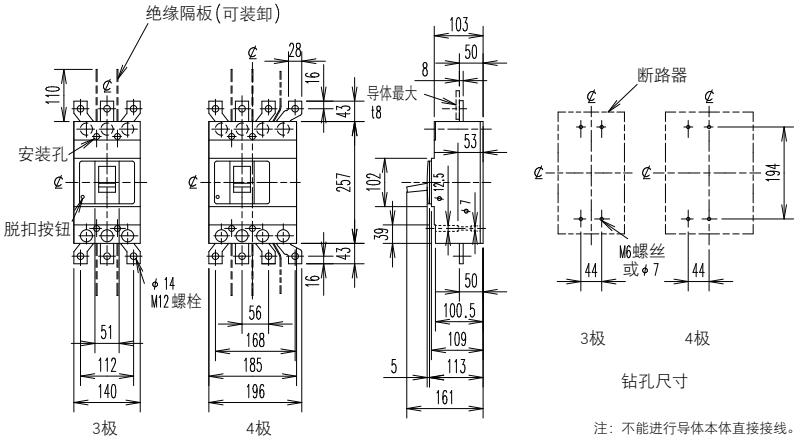

注：不能进行导体本体直接接线。

板后接线

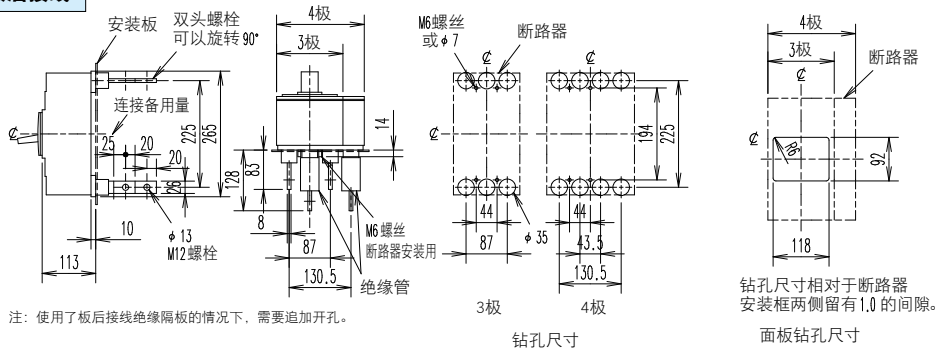

注：使用了板后接线绝缘隔板的情况下，需要追加开孔。

电弧安全距离

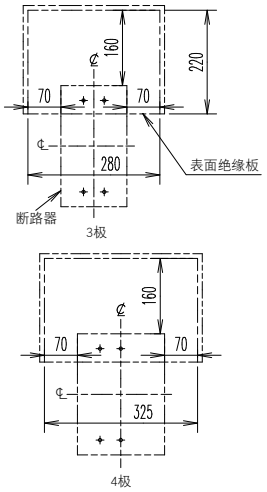

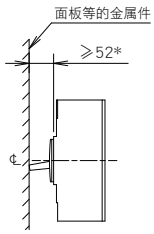

＊在不足52mm的情况下，请将客户准备的表面绝缘板装到面板上。
＊在使用端子盖TC-L(仅限4极的产品)、TTC(3极、4级的产品)的情况下，即使不足52mm，也不需要在面板上安装表面绝缘板。

NF800-HDW

板前接线

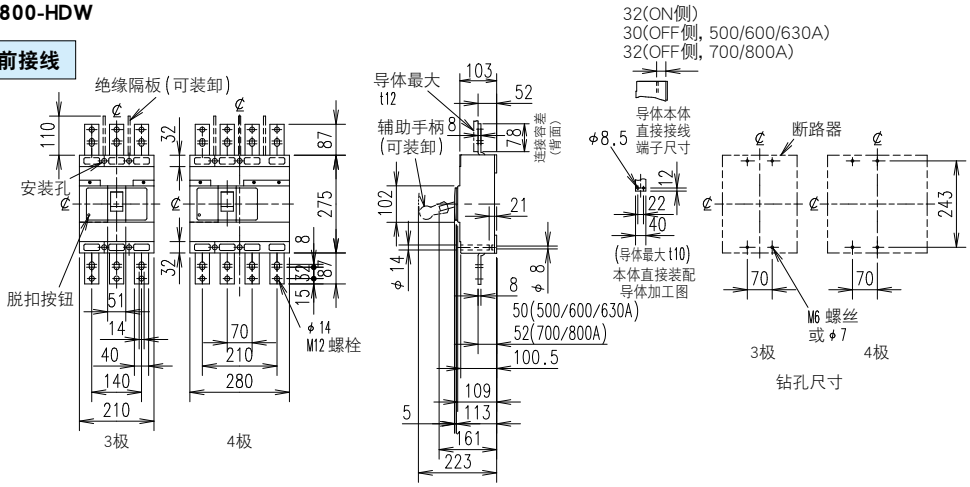

板后接线

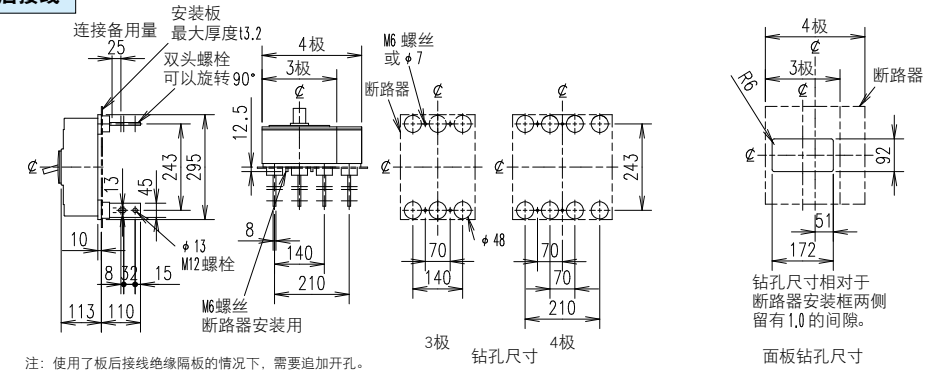

注：使用了板后接线绝缘隔板的情况下，需要追加开孔。

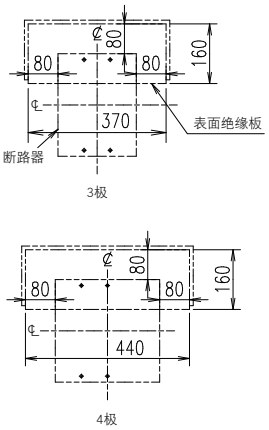

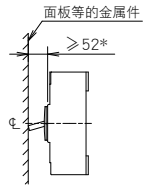

＊在不足52mm的情况下，请将客户准备的表面绝缘板装到面板上。
＊在使用端子盖TC-L、TTC的情况下，即使不足52mm，也不需要在面板上安装表面绝缘板。

备注：1. 外形尺寸图为第三角法。

带MDU的 NF250-SEV NF250-HEV

带MDU（内置显示）的 NF250-SEV型

带MDU（断路器安装）的 NF250-SEV型

型号名称				带MDU的 NF250-SEV		带MDU的 NF250-HEV	
额定电流 In（A） 额定环境温度40℃				可调整 125-250（每档12.5A）		可调整 125-250（每档12.5A）	
极数				3	4	3	4
额定绝缘电压 Ui（V）				690		690	
额定短路分断能力（kA）	IEC 60947-2 EN 60947-2 （Icu/Ics）	AC	690V	8/8		10/8	
			500V	18/18		30/23	
			440V	36/36		50/50	
			415V	36/36		70/70	
			400V	36/36		75/75	
			380V	36/36		75/75	
			230V	85/85		100/100	
		DC	250V	—		—	
	GB/T 14048.2 （Icu/Ics）	AC	415V	36/36		70/70	
			400V	36/36		75/75	
			380V	36/36		75/75	
			230V	85/85		100/100	
		DC	250V	—		—	
标准零部件（板前接线）				安装螺丝：M4×0.7×55（3极：2颗、4极：4颗） 绝缘隔板：（3极：4块、4极：6块）			
MDU及其零配件		断路器安装		MDU、连接电缆（用于在断路器上安装）			
		面板安装		MDU、面板安装支架、面板安装螺丝、连接电缆（用于面板安装）			

动作特性

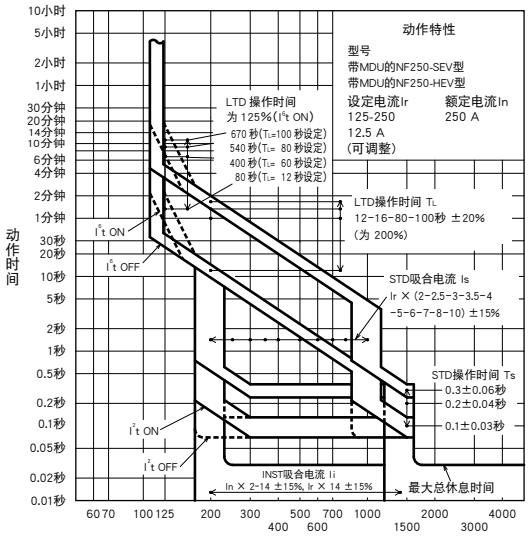

* 关于断路器测试和设定装置 Y-360-V 的详细情况，请咨询

内部附件

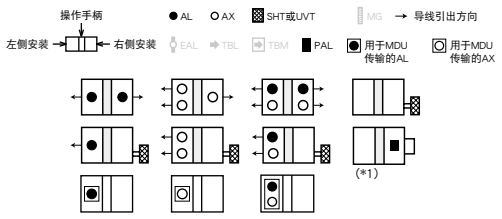

备注：1. 标准产品配置有SLT。需要提供（100-240VAC/100-240VDC） 的控制电压。

电流下降曲线

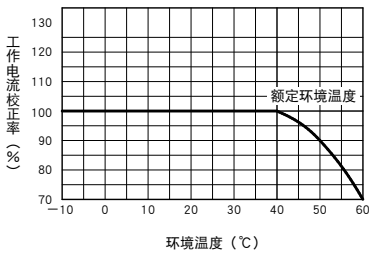

额定电流不取决于温度。
但如果环境温度超过40℃，
则连续工作电流按左图所示曲线减小。

外部附件

附件		型号名称 断路器安装	型号名称 内置显示	型号名称 面板安装	参考页
操作手柄（*1）	F	—		F-2V	111
	V	—		V-2V	113
锁盖	LC	LC-05SV			121
手柄锁装置	HL（*2）	HLF-05SV			
		HLN-05SV			
	HL-S（*1）	—		HLS-05SV	

附件				型号名称 断路器安装	型号名称 内置显示	型号名称 面板安装	参考页
机械联锁		MI（*3）	3P	—		MI-05SV3	123
			4P	—		MI-2SV4	
端子盖	短	TC-S	3P	TCS-2SV3（*5）			115-117
	长	TC-L	3P	TCL-2SV3（*5）			
				TCL-2SV3L（*5）			
			4P	TCL-2SV4（*5）			
	透明	TTC	3P	TTC-2SV3（*5）			
	板后接线	BTC	3P	BTC-2SV3（*5）			
电动操作装置（*1）				—		（*4）	124

注：*1 仅适用于 MDU 面板安装型。
*2 HLF 型用于 OFF 锁定，HLN 型用于 ON 锁定。
*3 选择将 MDU 在断路器上安装时，只能生产 MI 面板安装的产品。
*4 请指定操作电压。
*5 内置显示型或带 PAL 时请在型号后面指定 MP。断路器安装型时请在型号后面指定 -MDUB。

外形尺寸图

带MDU的NF250-SEV型　断路器安装
带MDU的NF250-HEV型　断路器安装

（mm）

板前接线

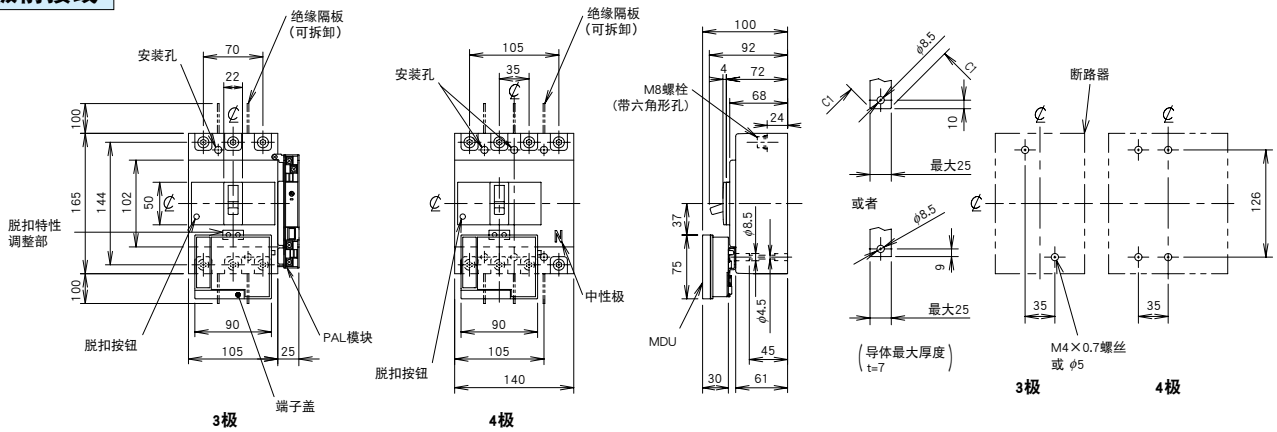

3极
（装有PAL模块）

4极

用于直接连接的导体钻孔

钻孔平面图

3极　4极

板后接线

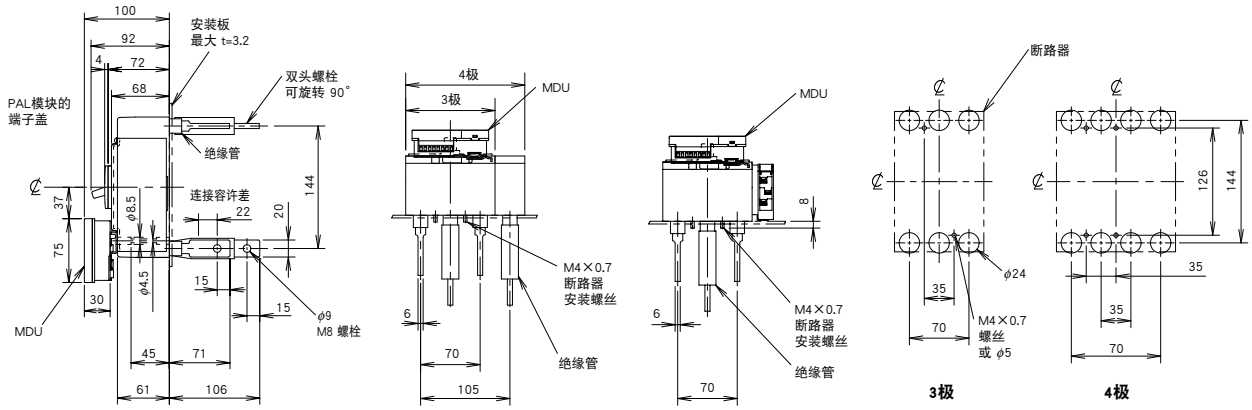

（装有PAL模块）

（装有PAL模块）

3极　4极

钻孔平面图

前面板开孔

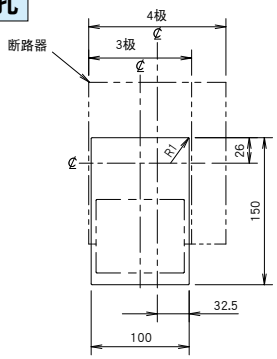

尺寸包括断路器壳架侧余留0.1mm的间隙。
（断路器安装型的负载侧提供穿电线的间隙）
CC-Link通信(MDU-BC)或MODBUS通信
(MDU-BM)时，则不能在前版上开孔。

PAL模块（选件）

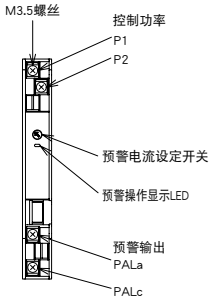

端子
图为拆下端子盖的状态。

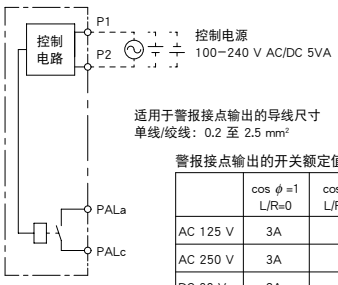

内部连接图

适用于警报接点输出的导线尺寸
单线/绞线：0.2 至 2.5 mm²

警报接点输出的开关额定值

	cos ϕ =1 L/R=0	cos ϕ =0.4 L/R=0.007
AC 125 V	3A	2A
AC 250 V	3A	2A
DC 30 V	2A	2A
DC 100 V	0.4A	0.3A

MDU端子配置

图为拆下端子盖的状态。
用电缆夹等固定导线

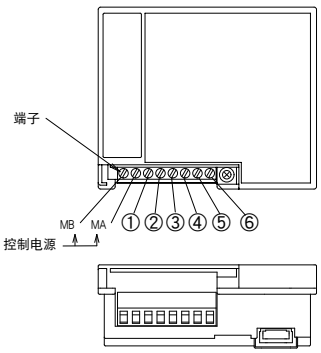

型号	规格	①	②	③	④	⑤	⑥
MDU-BN	无传输	—	FG	—	—	—	—
MDU-BP	脉冲输出	—	FG	—	—	Cb	Ca
MDU-BC	CC-Link	—	FG	SLD	DG	DB	DA
MDU-BM	MODBUS	—	FG	SLD	485+	485−	Ter

（紧固力矩　0.55±0.05N·m）

备注：1. 外形尺寸图为第三角法。

带MDU的NF250-SEV型 面板安装
带MDU的NF250-HEV型 面板安装

(mm)

板前接线

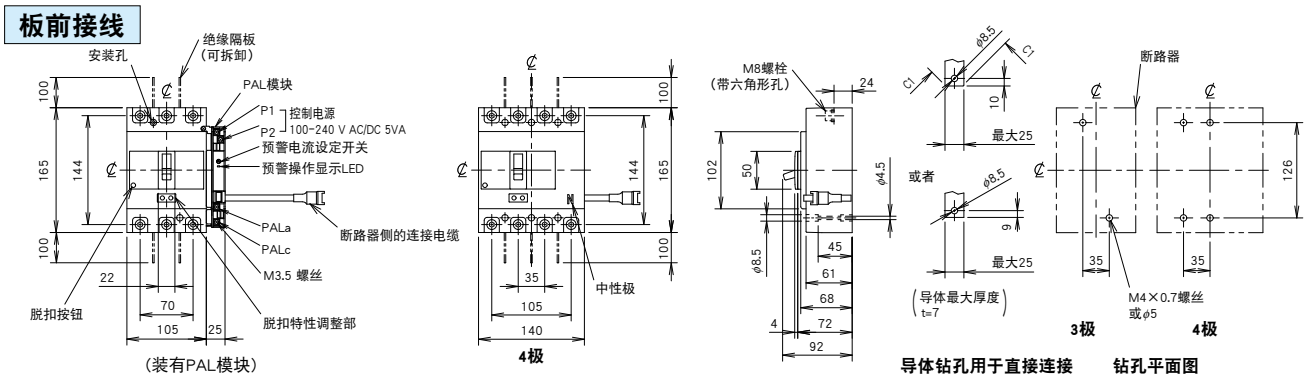

板后接线

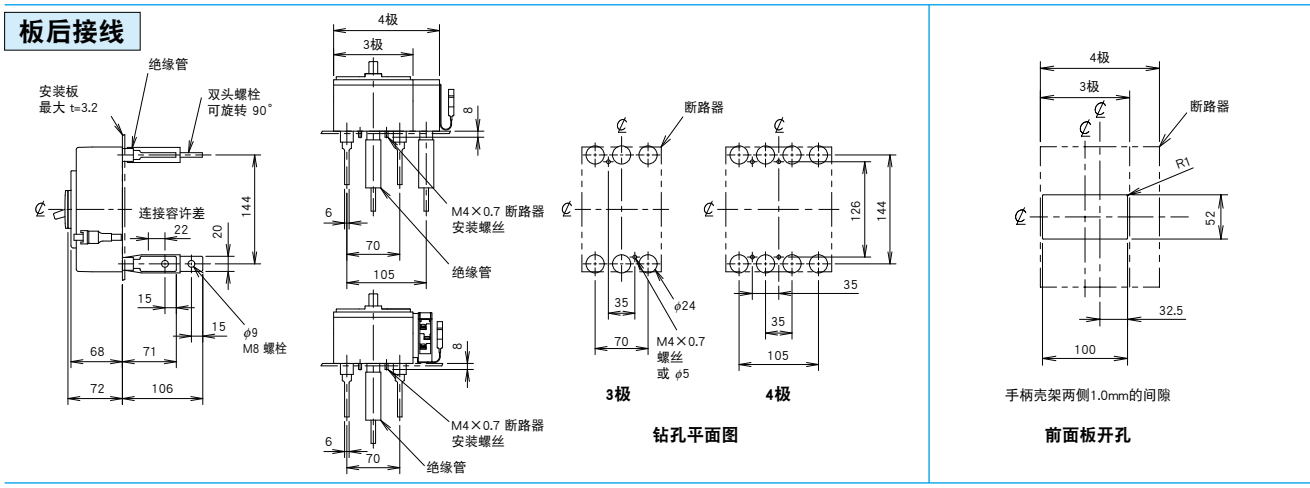

安装在MDU面板上

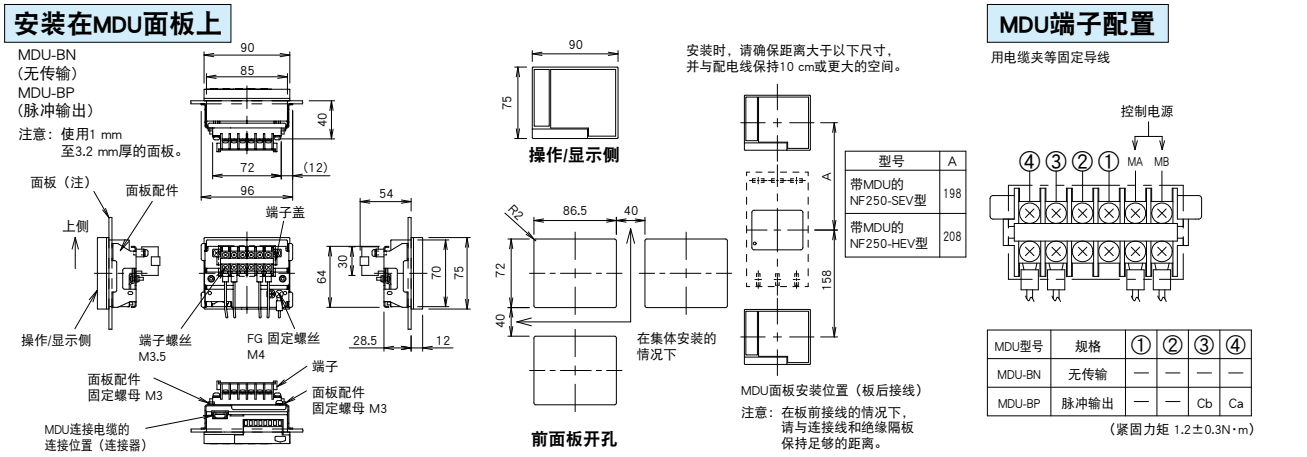

型号	A
带MDU的NF250-SEV型	198
带MDU的NF250-HEV型	208

MDU端子配置

用电缆夹等固定导线

MDU型号	规格	①	②	③	④
MDU-BN	无传输	—	—	—	—
MDU-BP	脉冲输出	—	—	Cb	Ca

(紧固力矩 1.2±0.3N·m)

安装在MDU面板上

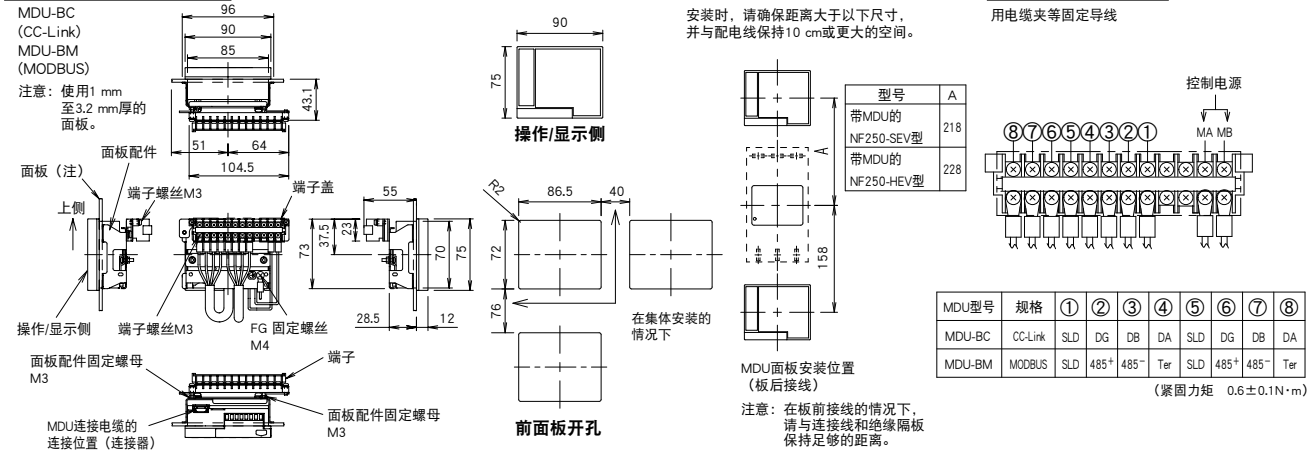

型号	A
带MDU的NF250-SEV型	218
带MDU的NF250-HEV型	228

MDU端子配置

用电缆夹等固定导线

MDU型号	规格	①	②	③	④	⑤	⑥	⑦	⑧
MDU-BC	CC-Link	SLD	DG	DB	DA	SLD	DG	DB	DA
MDU-BM	MODBUS	SLD	485+	485−	Ter	SLD	485+	485−	Ter

(紧固力矩 0.6±0.1N·m)

备注：1. 外形尺寸图为第三角法。

外形尺寸图

带MDU的NF250-SEV型　内置显示屏
带MDU的NF250-HEV型　内置显示屏

(mm)

板前接线

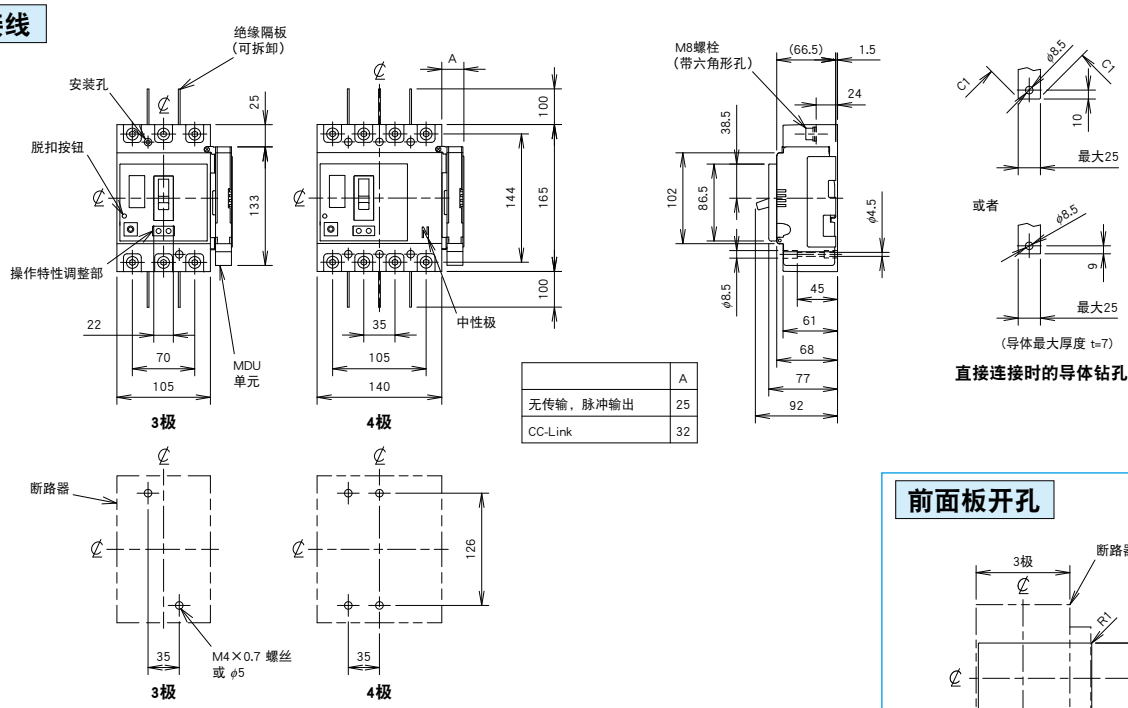

	A
无传输，脉冲输出	25
CC-Link	32

前面板开孔

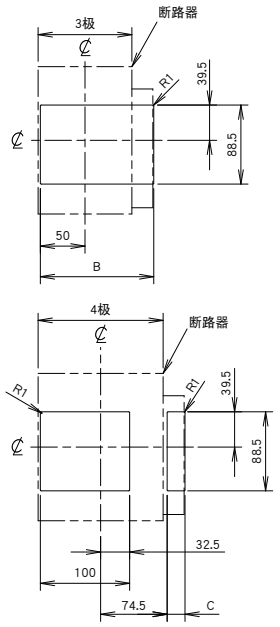

	B	C
无传输，脉冲输出	127	20
CC-Link	134	27

在手柄框架的四周各留1mm的间隔

板后接线

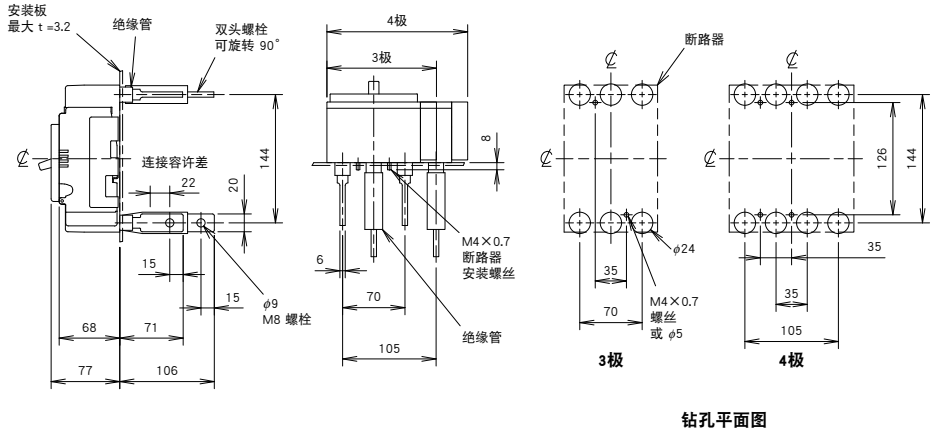

MDU外形图

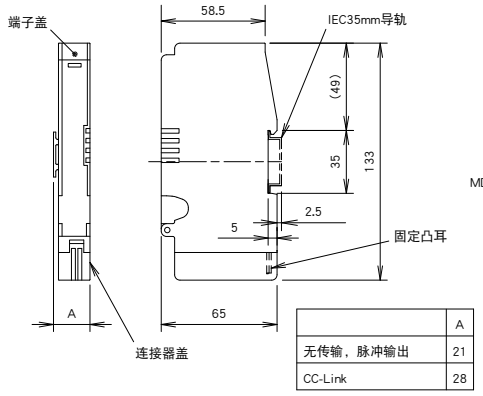

	A
无传输，脉冲输出	21
CC-Link	28

MDU端子

图为拆下端子盖的状态。

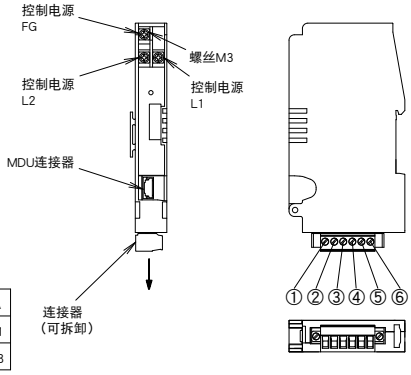

	①	②	③	④	⑤	⑥
无传输	—	—	—	—	—	—
脉冲输出	—	—	—	—	Cb	Ca
CC-Link	—	SLD	—	DG	DB	DA

(紧固力矩　电源侧 0.6±0.1N·m
负载测 0.55±0.05N·m)

备注：1. 外形尺寸图为第三角法。

带MDU的 NF400-SEW NF400-HEW

带MDU（断路器安装）的
NF400-SEW型

型号名称				带MDU的 NF400-SEW		带MDU的 NF400-HEW	
额定电流 In（A） 额定环境温度40℃				可调整 200 225 250 300 350 400			
极数				3	4	3	4
额定绝缘电压Ui（V）				690		690	
额定短路分断能力（kA）	IEC 60947-2 EN 60947-2 （Icu/Ics）	AC	690V	10/10		10/10	
			500V	30/30		50/50	
			440V	42/42		65/65	
			415V	50/50		70/70	
			400V	50/50		70/70	
			380V	50/50		70/70	
			230V	85/85		100/100	
			200V	85/85		100/100	
	GB/T 14048.2 （Icu/Ics）	AC	415V	50/50		70/70	
			400V	50/50		70/70	
			380V	50/50		70/70	
			230V	85/85		100/100	
标准零部件（板前接线）		断路器		安装螺丝：M6×60（4颗） 绝缘隔板：（3极：4块、4极：6块）			
MDU及其零配件		断路器安装		MDU、连接电缆（用于在断路器上安装）			
		面板安装		MDU、面板安装支架、面板安装螺丝、连接电缆（用于面板安装）			

动作特性

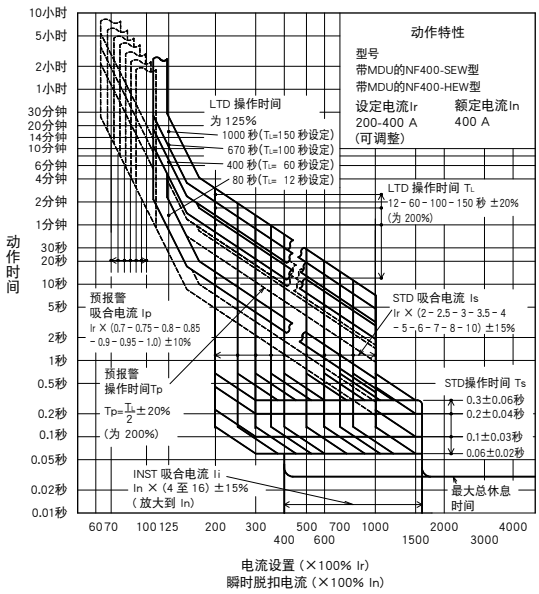

内部附件

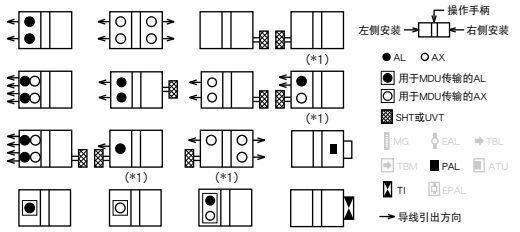

注：*1 右侧安装为 SHT 和 UVT 的标准形态，需要左侧安装时，请另行指定。

环境补偿曲线

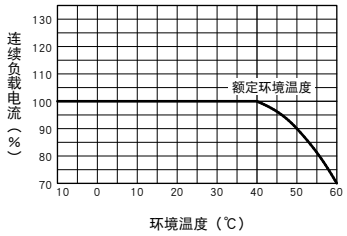

额定电流不具备温度特性。左图为环境温度40℃时的曲线。

外部附件

附件			型号名称 断路器安装	型号名称 内置显示	型号名称 面板安装	参考页
操作手柄	F		—		F-4S	111
	V		—		V-4S	113
手柄锁装置	HL		HL-4SW			121
	HL-S		—	HLS-4SW		
机械联锁	MI（*2）	3P	MI-4SW3	—	MI-4SW3	123
		4P	MI-4SW4	—	MI-4SW4	
辅助手柄	HT		HT-4SW			122

附件				型号名称 断路器安装	型号名称 内置显示	型号名称 面板安装	参考页
端子盖	长	TC-L	3P	—	TCL-4SW3（*1）		115-117
			4P	—	TCL-4SW4（*1）		
	透明	TTC	3P	TTC-4SW3-MDUB	TTC-4SW3		
			4P	TTC-4SW4-MDUB	TTC-4SW4		
	板后接线	BTC	3P	BTC-4SW3（*1） 仅限电源端	BTC-4SW3（*1）		
			4P	BTC-4SW4 仅限电源端	BTC-4SW4		
电动操作装置		NFM	3P	—		(*3)	124
			4P				

注：*1 用于带 MDU 的 NF400SEW。
*2 选择将 MDU 在断路器上安装时，只能生产 MI 面板安装的产品。
*3 请指定操作方式和电压。请与断路器本体联合订购。

外形尺寸图

带MDU的NF400-SEW型 断路器安装
带MDU的NF400-HEW型 断路器安装

(mm)

板前接线

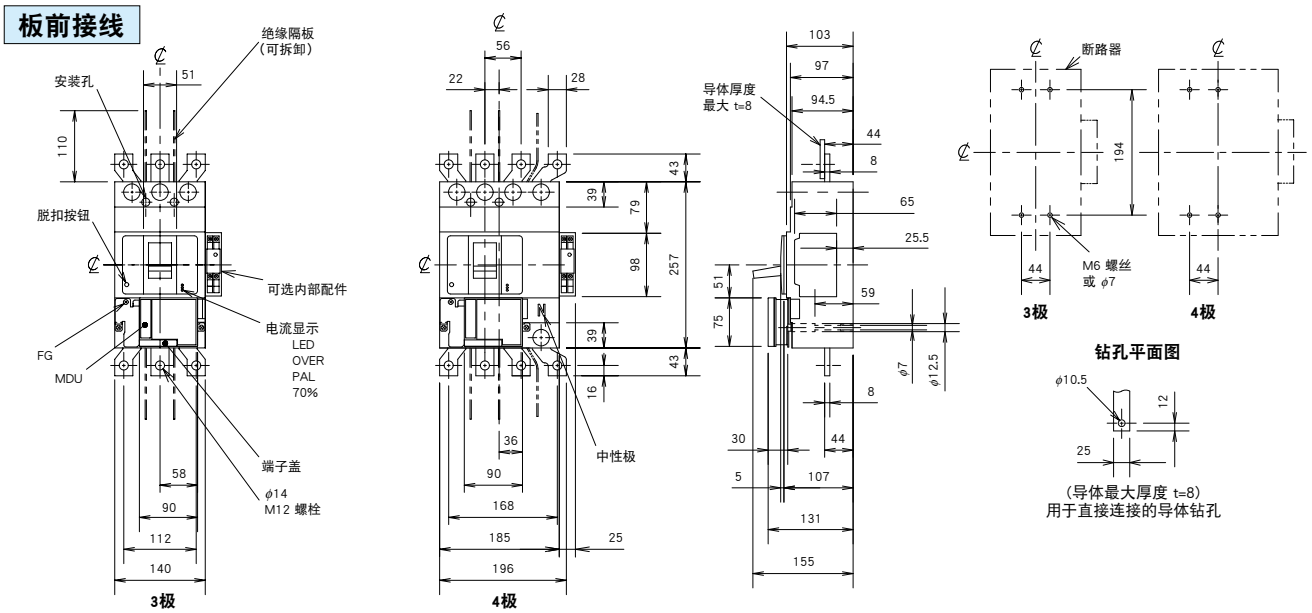

板后接线

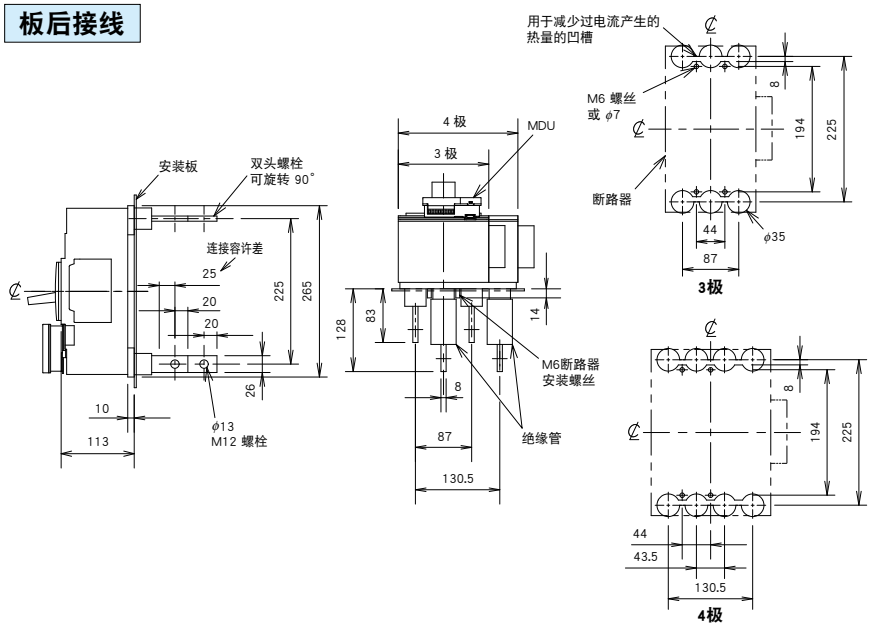

注意：如使用的是用于板后接线的绝缘隔板时，则需增加安装孔。

内部配件（选件）

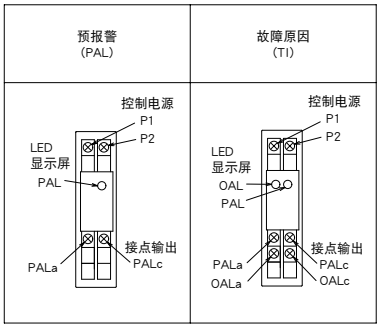

前面板开孔

尺寸包括断路器壳架侧余留0.1mm的间隙。
(断路器安装型的负载侧提供穿电线的间隙)
CC-Link通信(MDU-BC)或MODBUS通信(MDU-BM)时，则不能在前版上开孔。

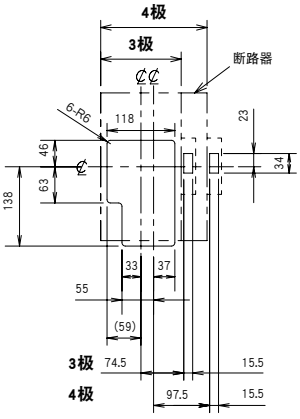

MDU端子

图为拆下端子盖的状态。
用电缆夹等固定导线

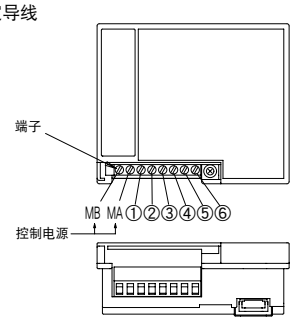

型号	规格	①	②	③	④	⑤	⑥
MDU-BN	无传输	—	FG	—	—	—	—
MDU-BP	脉冲输出	—	FG	—	—	Cb	Ca
MDU-BC	CC-Link	—	FG	SLD	DG	DB	DA
MDU-BM	MODBUS	—	FG	SLD	485⁺	485⁻	Ter

（紧固力矩　0.55±0.05N·m）

备注：1. 外形尺寸图为第三角法。

带MDU的NF400-SEW型 面板安装
带MDU的NF400-HEW型 面板安装

(mm)

板前接线

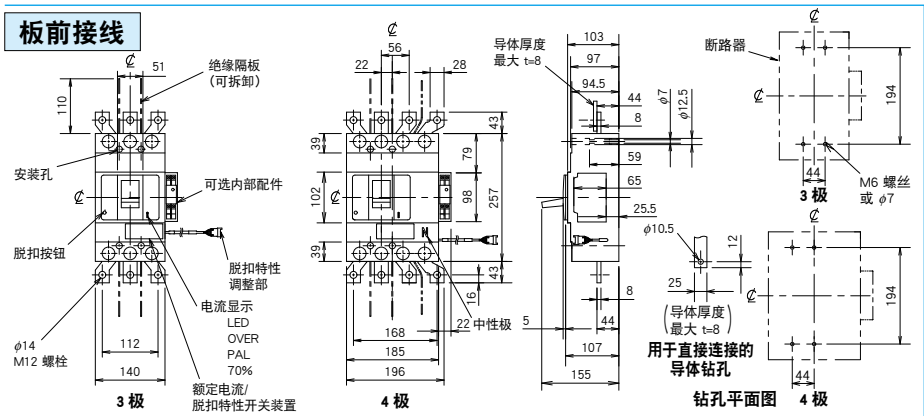

前面板开孔

手柄壳架两侧1.0mm的间隙

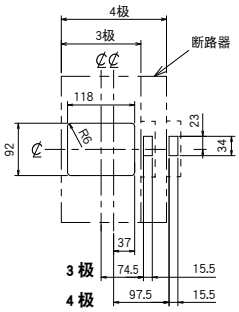

板后接线

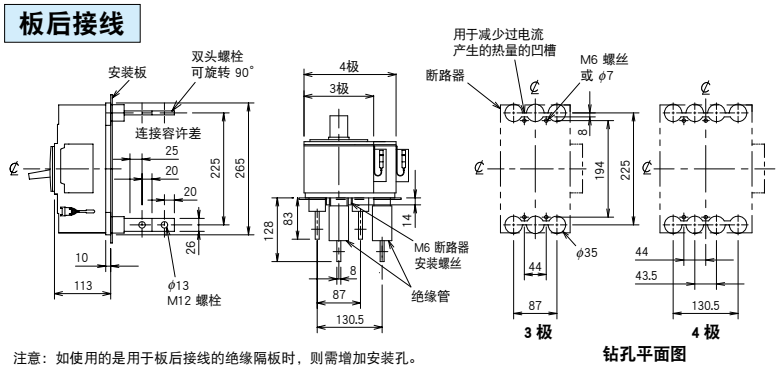

注意：如使用的是用于板后接线的绝缘隔板时，则需增加安装孔。

内部配件（选件）

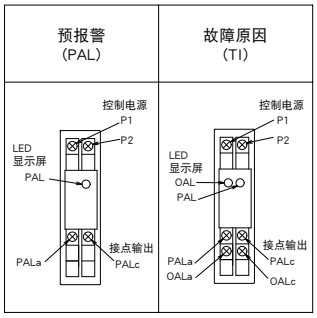

安装在MDU面板上

MDU-BN
(无传输)
MDU-BP
(脉冲输出)

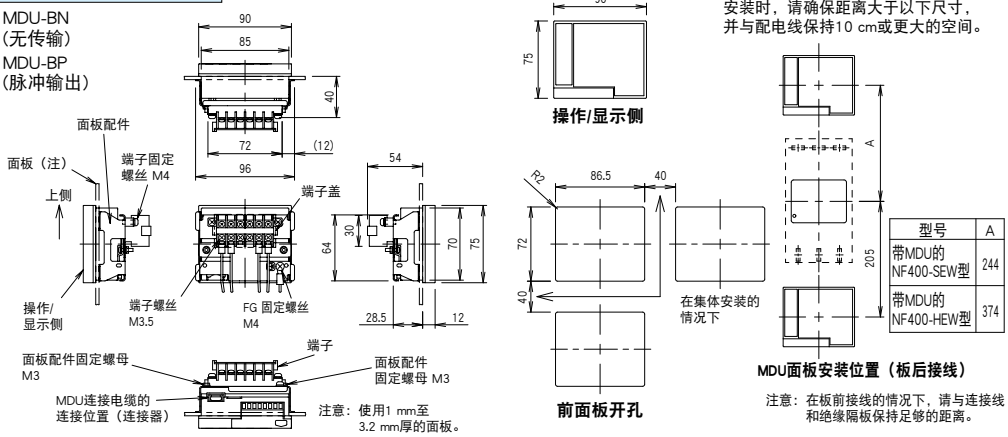

安装时，请确保距离大于以下尺寸，
并与配电线保持10 cm或更大的空间。

型号	A
带MDU的NF400-SEW型	244
带MDU的NF400-HEW型	374

注意：在板前接线的情况下，请与连接线和绝缘隔板保持足够的距离。

MDU端子配置

用电缆夹等固定导线

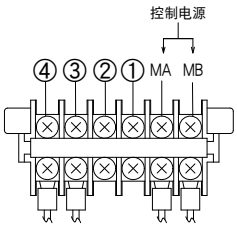

MDU型号	规格	①	②	③	④
MDU-BN	无传输	—	—	—	—
MDU-BP	脉冲输出	—	—	Cb	Ca

（紧固力矩 1.2±0.3N·m）

安装在MDU面板上

MDU-BC
(CC-Link)
MDU-BM
(MODBUS)

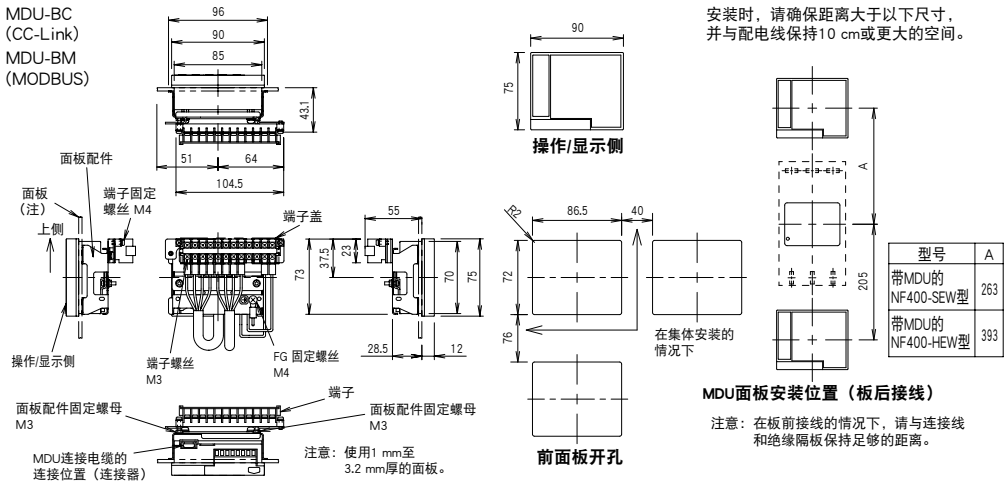

安装时，请确保距离大于以下尺寸，
并与配电线保持10 cm或更大的空间。

型号	A
带MDU的NF400-SEW型	263
带MDU的NF400-HEW型	393

注意：在板前接线的情况下，请与连接线和绝缘隔板保持足够的距离。

MDU端子配置

用电缆夹等固定导线

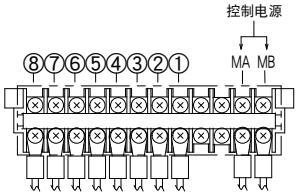

MDU型号	规格	①	②	③	④	⑤	⑥	⑦	⑧
MDU-BC	CC-Link	SLD	DG	DB	DA	SLD	DG	DB	DA
MDU-BM	MODBUS	SLD	485⁺	485⁻	Ter	SLD	485⁺	485⁻	Ter

（紧固力矩 0.6±0.1N·m）

备注：1. 外形尺寸图为第三角法。

外形尺寸图

带MDU的NF400-SEW型　内置显示屏
带MDU的NF400-HEW型　内置显示屏

(mm)

板前接线

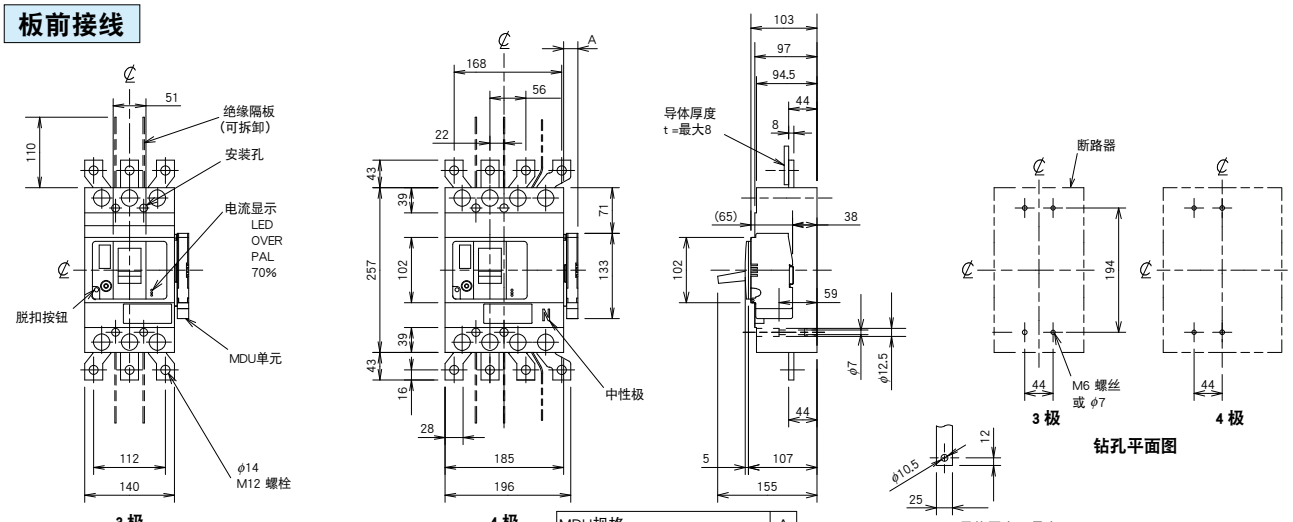

MDU规格	A
无传输，脉冲输出	23
CC-Link	30

板后接线

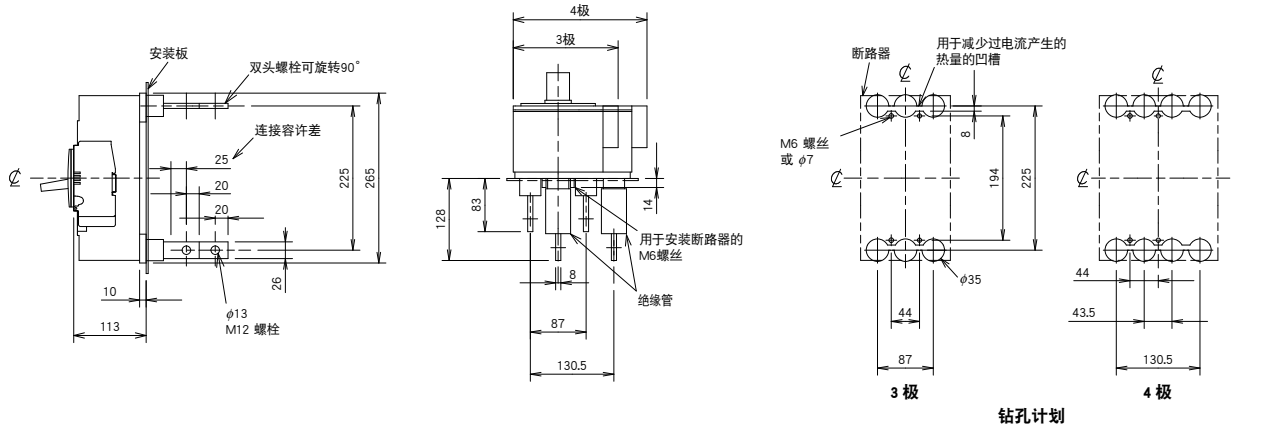

注意：如果安装了绝缘屏障，则钻孔平面图会有所不同。

前面板开孔

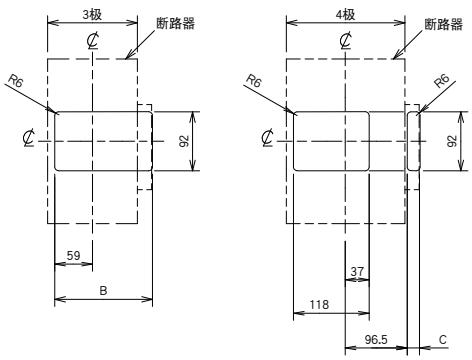

MDU规格	B	C
无传输，脉冲输出	153	20
CC-Link	160	27

MDU单元外形图

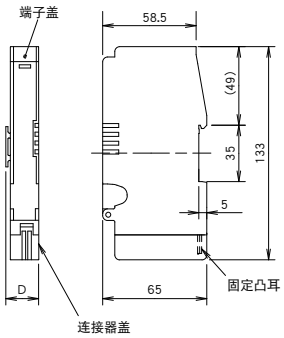

MDU规格	D
无传输，脉冲输出	21
CC-Link	28

MDU单元端子

本图中没有端子盖和连接器盖。
请用夹子等固定配线。

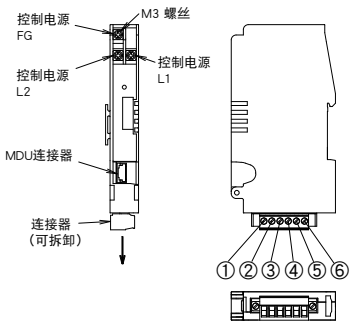

MDU规格	①	②	③	④	⑤	⑥
无传输	—	—	—	—	—	—
脉冲输出	—	—	—	—	Cb	Ca
CC-Link	—	SLD	—	DG	DB	DA

(紧固力矩　电源侧 0.6±0.1N·m
负载侧 0.55±0.05N·m)

备注：1. 外形尺寸图为第三角法。

带MDU的 NF800-SEW NF800-HEW

带MDU（断路器安装）的 NF800-SEW型

型号名称				带MDU的 NF800-SEW		带MDU的 NF800-HEW		带MDU的 NF800-SEW		带MDU的 NF800-HEW	
额定电流 In（A） 额定环境温度40℃				可调整 300 350 400 500 600 630				可调整 400 450 500 600 700 800			
极数				3	4	3	4	3	4	3	4
额定操作电压Ue（V）				690		690		690		690	
额定短路分断能力（kA）	IEC 60947-2 EN 60947-2 （Icu/Ics）	AC	690V	10/10		15/15		10/10		15/15	
			500V	30/30		50/50		30/30		50/50	
			440V	42/42		65/65		42/42		65/65	
			415V	45/45		70/70		45/45		70/70	
			400V	45/45		70/70		45/45		70/70	
			380V	45/45		70/70		45/45		70/70	
			230V	85/85		100/100		85/85		100/100	
			200V	85/85		100/100		85/85		100/100	
	GB/T 14048.2 （Icu/Ics）	AC	415V	45/45		70/70		45/45		70/70	
			400V	45/45		70/70		45/45		70/70	
			380V	45/45		70/70		45/45		70/70	
			230V	85/85		100/100		85/85		100/100	
标准零部件 （板前接线）（*1）		断路器		安装螺丝：M6×35（4颗） 绝缘隔板：（3极：2块、4极：3块）							
MDU及其零配件		断路器安装		MDU、断路器安装板、断路器安装板的固定螺丝、 连接电缆（断路器安装用）、MDU安装螺丝							
		面板安装		MDU、面板安装金属件、面板安装螺母、 连接电缆（断路器安装用）、MDU安装螺丝							

注：*1 4 极型提供辅助手柄。

动作特性

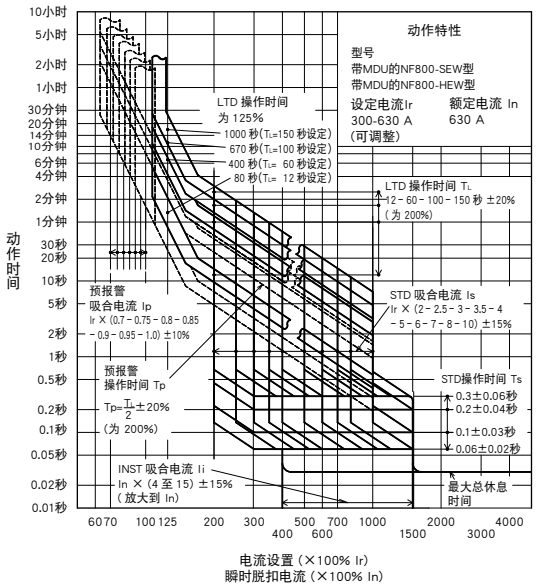

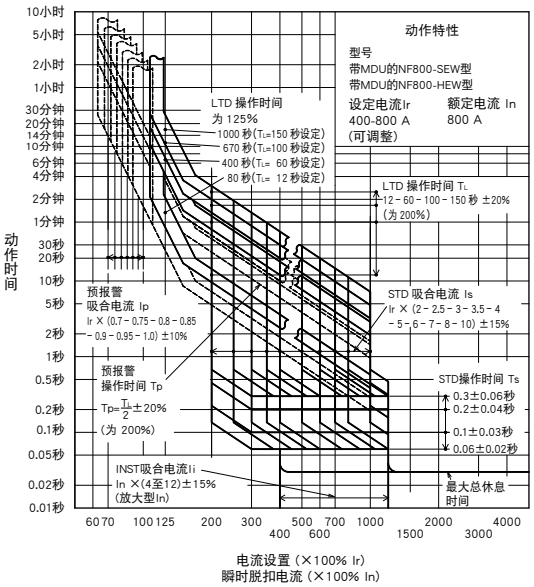

内部附件

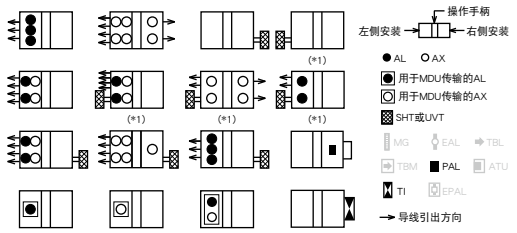

注：*1 右侧安装为 SHT 和 UVT 的标准形态，需要左侧安装时，请另行指定。

环境补偿曲线

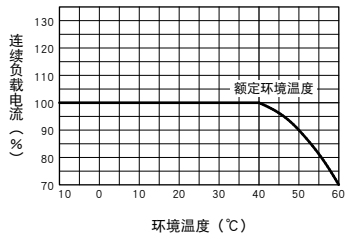

额定电流不具备温度特性。左图为环境温度40℃时的曲线。

外部附件

附件			型号名称 断路器安装	型号名称 内置显示	型号名称 面板安装	参考页
操作手柄	F		—		F-8S	111
	V		—		V-8S	113
手柄锁装置	HL		HL-4SW			121
	HL-S		—		HLS-8SW	
机械联锁	MI（*1）	3P	MI-8SW3	—	MI-8SW3	123
		4P	MI-8SW4	—	MI-8SW4	
辅助手柄	HT		HT-4SW			122

注：*1 选择将 MDU 在断路器上安装时，只能生产 MI 面板安装的产品。
*2 请指定操作方式和电压。请与断路器本体联合订购。

附件				型号名称 断路器安装	型号名称 内置显示	型号名称 面板安装	参考页
端子盖	长	TC-L	3P	—	TCL-8SW3		115-117
			4P	—	TCL-8SW4		
	透明	TTC	3P	TTC-8SW3-MDUB	TTC-8SW3		
			4P	TTC-8SW4-MDUB	TTC-8SW4		
	板后接线	BTC	3P	BTC-8SW3 仅限电源端	BTC-8SW3		
			4P	BTC-8SW4 仅限电源端	BTC-8SW4		
电动操作装置		NFM	3P	—		(*2)	124
			4P				

外形尺寸图

带MDU的NF800-SEW型　断路器安装
带MDU的NF800-HEW型　断路器安装

(mm)

板前接线

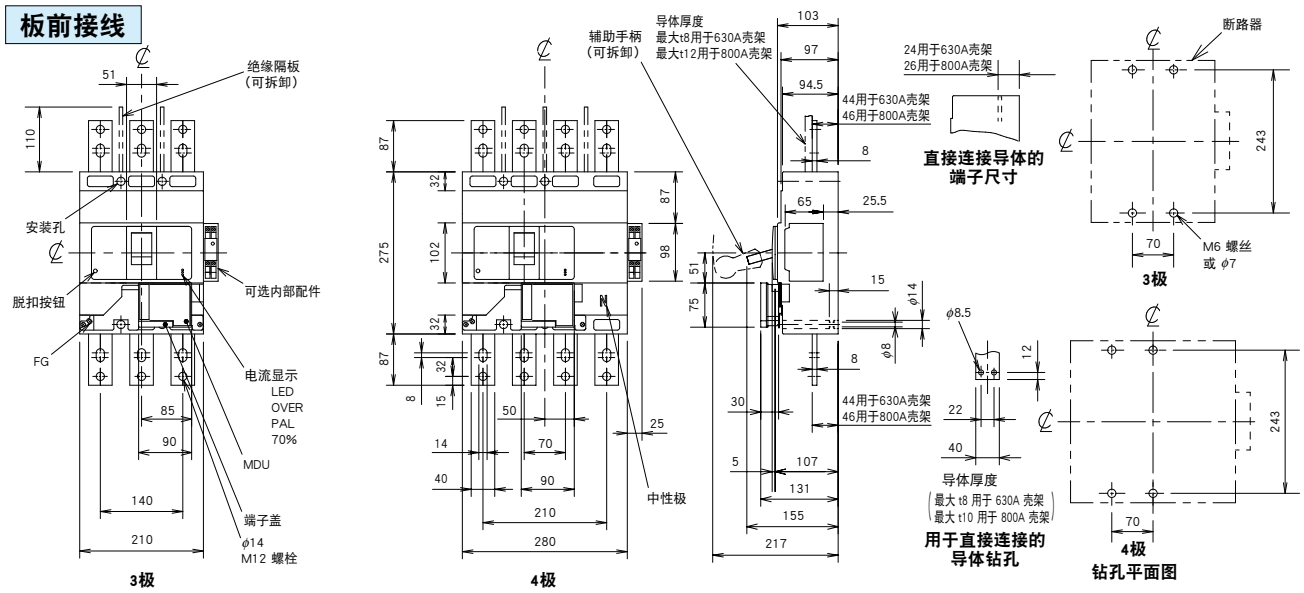

板后接线

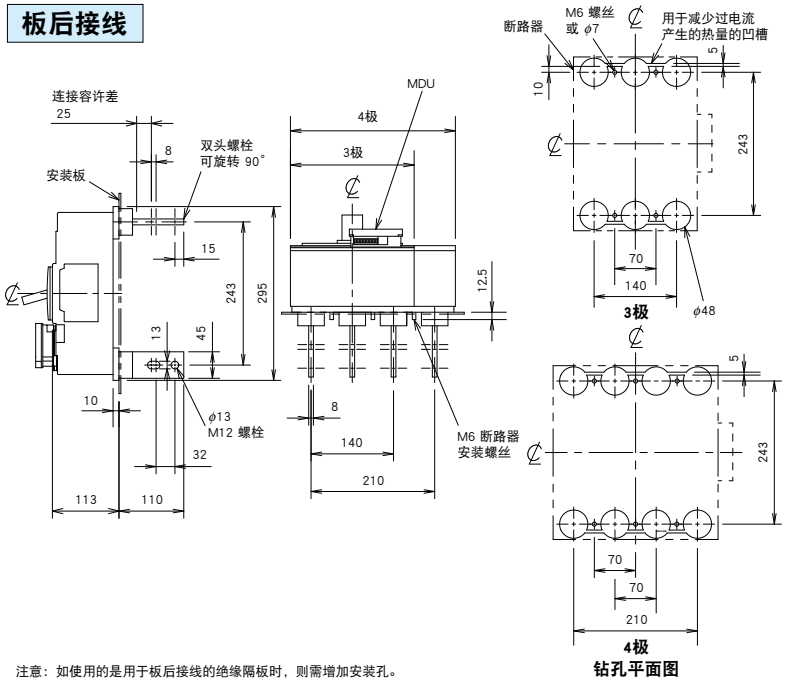

注意：如使用的是用于板后接线的绝缘隔板时，则需增加安装孔。

内部附件（选件）

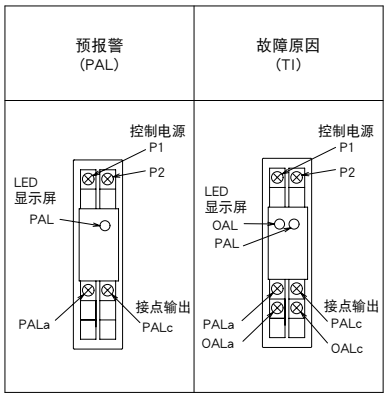

前面板开孔

尺寸包括断路器壳架侧余留0.1mm的间隙。
(断路器安装型的负载侧提供穿电线的间隙)
CC-Link通信(MDU-BC)或MODBUS通信(MDU-BM)时，则不能在前版上开孔。

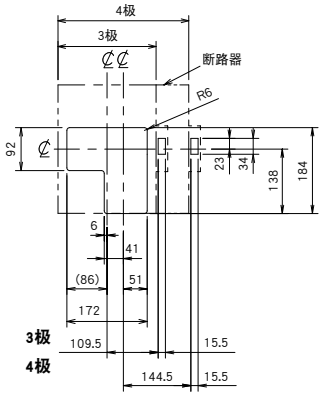

MDU端子

图为拆下端子盖的状态。
用电缆夹等固定导线

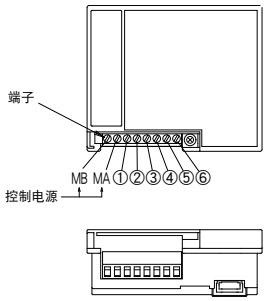

型号	规格	①	②	③	④	⑤	⑥
MDU-BN	无传输	—	FG	—	—	—	—
MDU-BP	脉冲输出	—	FG	—	—	Cb	Ca
MDU-BC	CC-Link	—	FG	SLD	DG	DB	DA
MDU-BM	MODBUS	—	FG	SLD	485⁺	485⁻	Ter

（紧固力矩　0.55±0.05N·m）

备注：1. 外形尺寸图为第三角法。

带MDU的NF800-SEW型 面板安装
带MDU的NF800-HEW型 面板安装

(mm)

板前接线

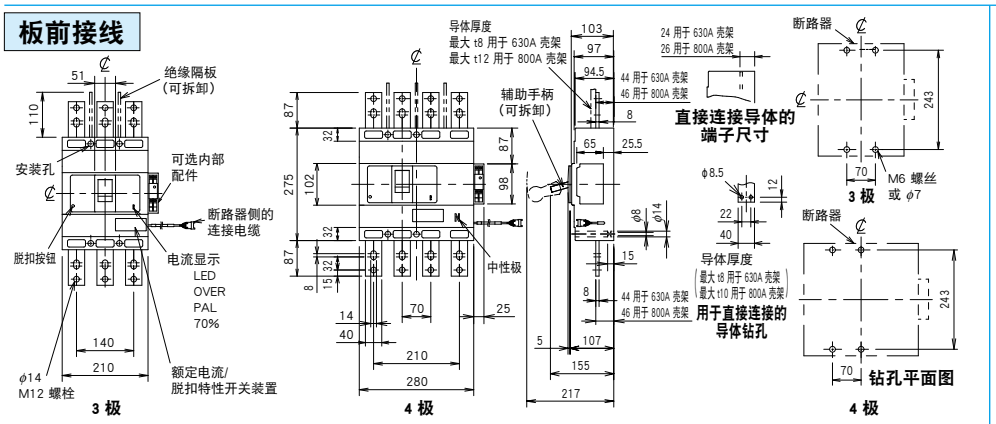

前面板开孔

手柄壳架两侧1.0mm的间隙

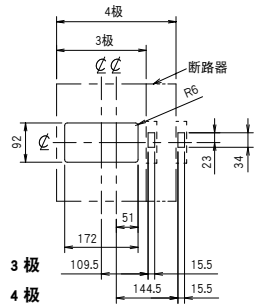

板后接线

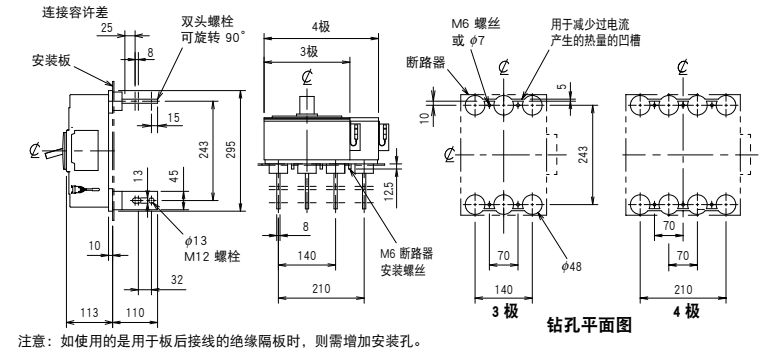

注意：如使用的是用于板后接线的绝缘隔板时，则需增加安装孔。

内部配件（选件）

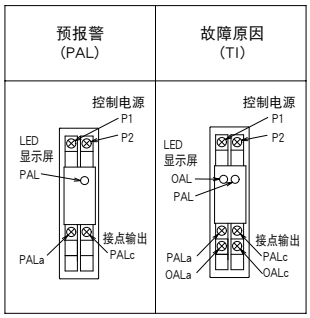

安装在MDU面板上

MDU-BN
(无传输)
MDU-BP
(脉冲输出)

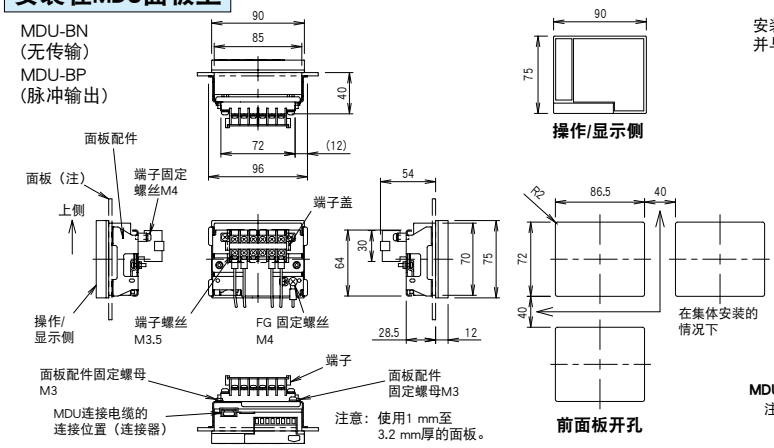

注意：使用1 mm至3.2 mm厚的面板。

安装时，请确保距离大于以下尺寸，并与配电线保持10 cm或更大的空间。

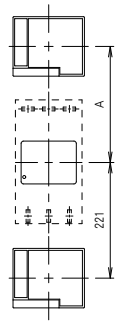

型号	A
带MDU的NF800-SEW型(用于630A壳架)	253
带MDU的NF800-SEW型	263
带MDU的NF800-HEW型	383

MDU面板安装位置（板后接线）

注意：在板前接线的情况下，请与连接线和绝缘隔板保持足够的距离。

MDU端子配置

用电缆夹等固定导线

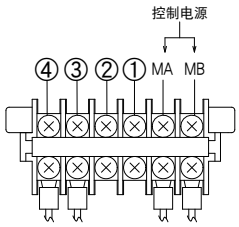

MDU型号	规格	①	②	③	④
MDU-BN	无传输	—	—	—	—
MDU-BP	脉冲输出	—	—	Cb	Ca

(紧固力矩 1.2±0.3N·m)

安装在MDU面板上

MDU-BC
(CC-Link)
MDU-BM
(MODBUS)

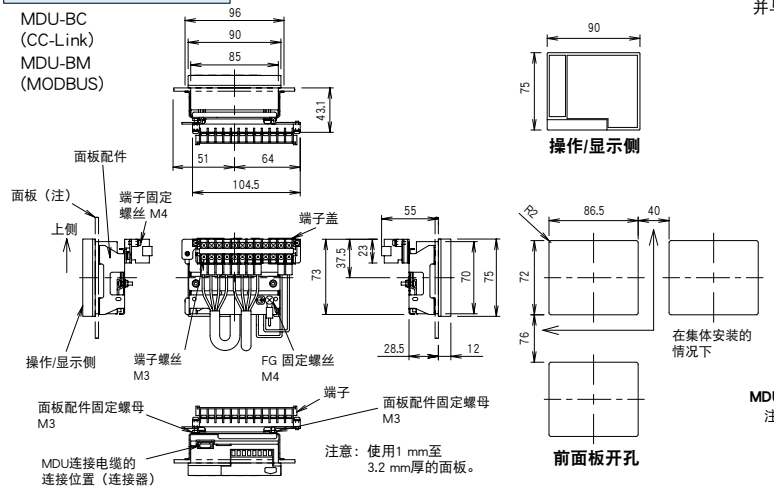

注意：使用1 mm至3.2 mm厚的面板。

安装时，请确保距离大于以下尺寸，并与配电线保持10 cm或更大的空间。

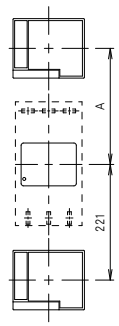

型号	A
带MDU的NF800-SEW型(用于630A壳架)	272
带MDU的NF800-SEW型	282
带MDU的NF800-HEW型	402

MDU面板安装位置（板后接线）

注意：在板前接线的情况下，请与连接线和绝缘隔板保持足够的距离。

MDU端子配置

用电缆夹等固定导线

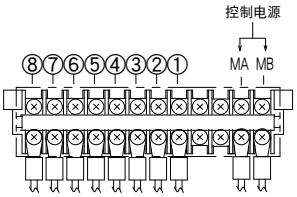

MDU型号	规格	①	②	③	④	⑤	⑥	⑦	⑧
MDU-BC	CC-Link	SLD	DG	DB	DA	SLD	DG	DB	DA
MDU-BM	MODBUS	SLD	485+	485−	Ter	SLD	485+	485−	Ter

(紧固力矩 0.6±0.1N·m)

备注：1. 外形尺寸图为第三角法。

外形尺寸图

带MDU的NF800-SEW型　内置显示屏
带MDU的NF800-HEW型　内置显示屏

(mm)

板前接线

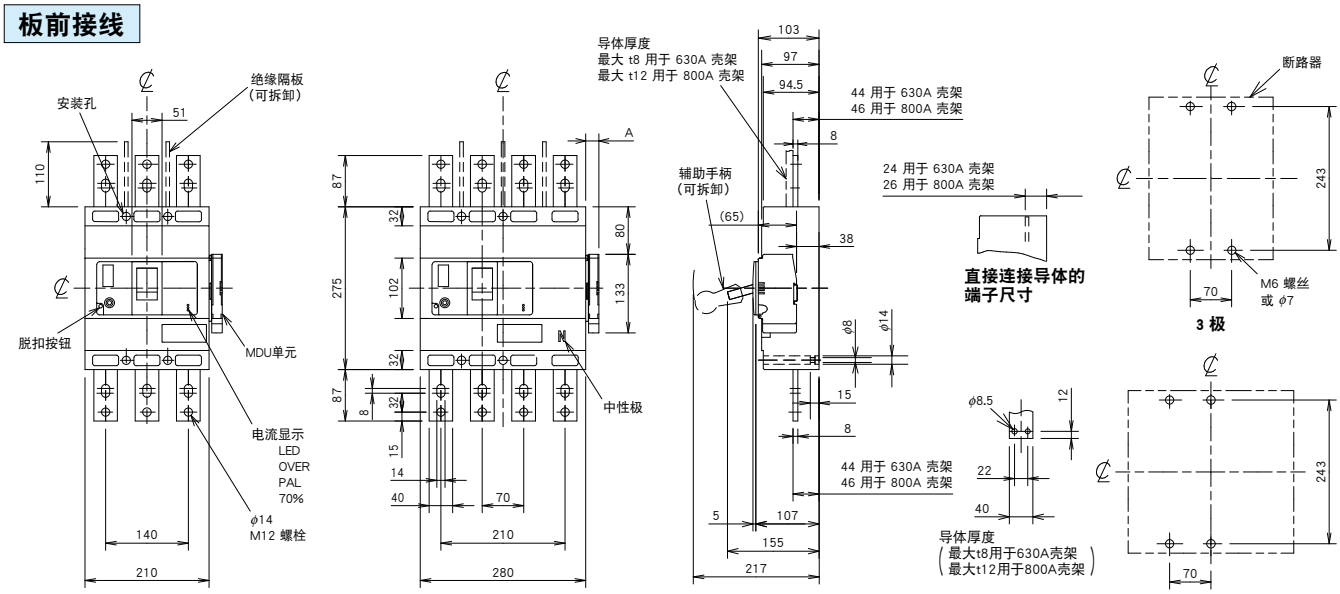

MDU规格	A
无传输，脉冲输出	23
CC-Link	30

用于直接连接的
导体钻孔

钻孔平面图

板后接线

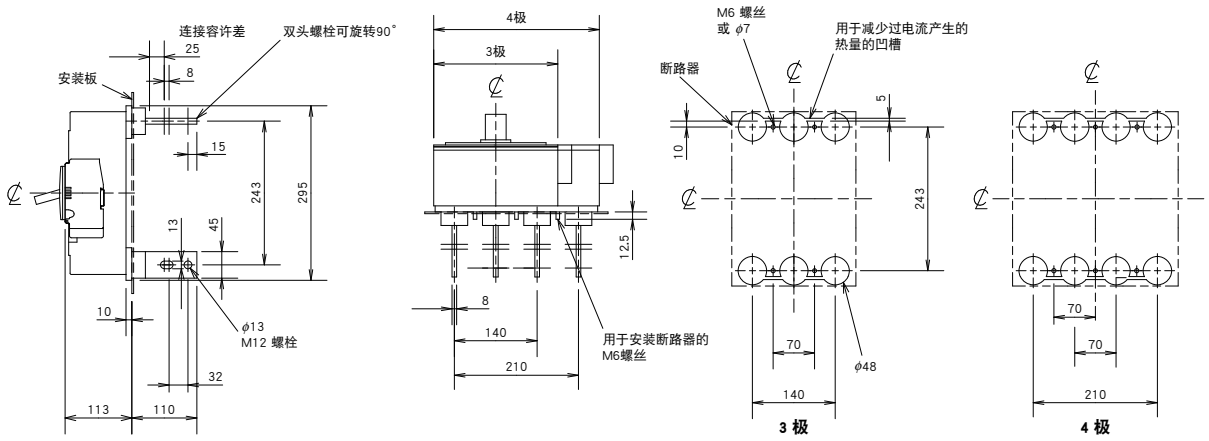

钻孔平面图

注意：如果安装了绝缘屏障，则钻孔平面图会有所不同。

前面板开孔

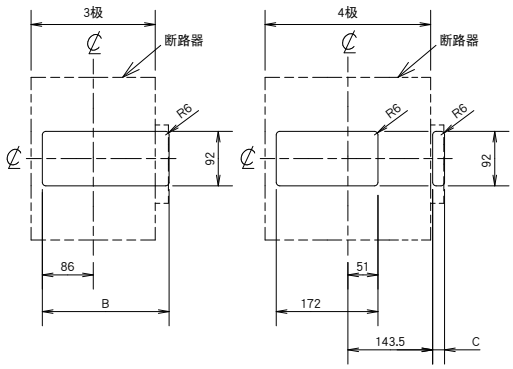

MDU规格	B	C
无传输，脉冲输出	215	20
CC-Link	222	27

MDU单元外形图

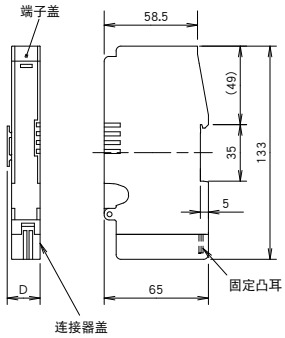

MDU规格	D
无传输，脉冲输出	21
CC-Link	28

MDU单元端子

本图中没有端子盖和连接器盖。
请用夹子等固定配线。

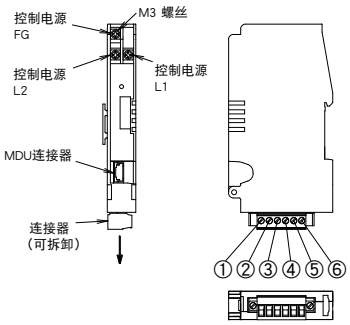

MDU规格	①	②	③	④	⑤	⑥
无传输	—	—	—	—	—	—
脉冲输出	—	—	—	—	Cb	Ca
CC-Link	—	SLD	—	DG	DB	DA

(紧固力矩　电源侧 0.6±0.1N·m
负载测 0.55±0.05N·m)

备注：1. 外形尺寸图为第三角法。

NFC30-SMX

NFC30-SMX型

壳架电流				30	
型号				NFC30-SMX	
额定电流In(A)				3 4 6 10 15 20 25 30	
极数				2	3
额定绝缘电压Ui(V)				690	
额定断路分断能力（kA）	IEC 60947-2 EN 60947-2 （Icu/Ics）	AC	415V	5/2.5 (*1)	
			400V	5/2.5	
			380V	5/2.5	
			230V	7.5/4	
	GB/T 14048.2 （Icu/Ics）	AC	400V	5/2.5	
			230V	7.5/3.75	

注：*1 也适用于440VAC。

动作特性

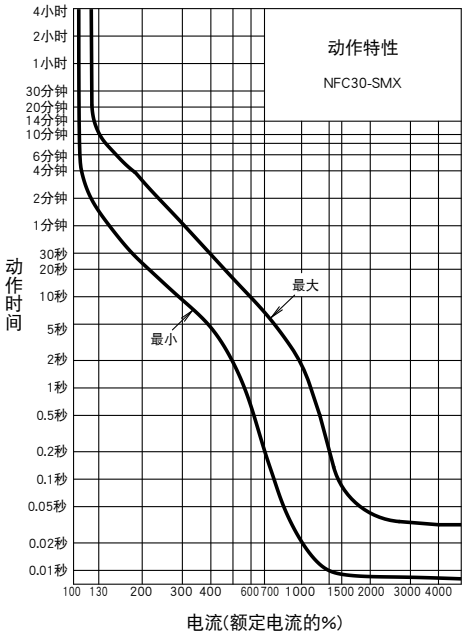

内部附件

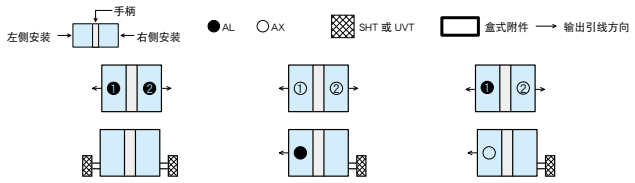

注：*1 AL、AX 标准为左装，SHT、UVT 标准为右装。
*2 全系列产品之 SHT 均附有防止线圈绕损的保护开关。
*3 画圈的数字表示安装顺序。
*4 UVT 不能左装。

环境补偿曲线

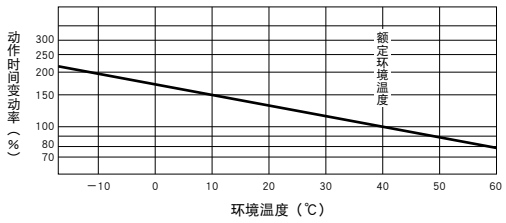

外部附件

附件			型号名称	参考页
操作手柄	F		F-05MX	128
	V		V-05MX	
端子盖	TCL	2P	TCL-05MX2	
		3P	TCL-05MX3	
	TCS	2P	TCS-05MX2	
		3P	TCS-05MX3	

外形尺寸图

(mm)

板前接线

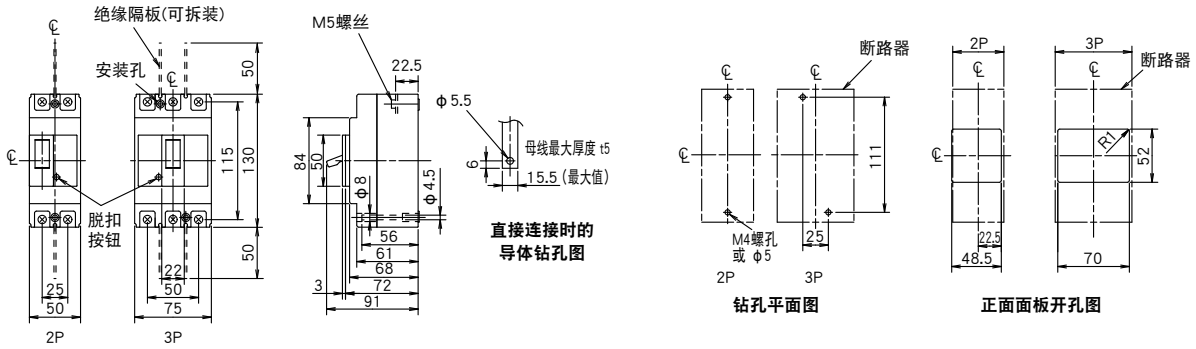

备注： 1. 外形尺寸图为第三角法。

NFC60-CMXA
NFC60-SMXA
NFC60-HMXA
NFC100-CMXA
NFC100-SMXA
NFC100-HMXA

壳架电流			60								100						
型号			NFC60-CMXA		NFC60-SMXA			NFC60-HMXA			NFC100-CMXA		NFC100-SMXA			NFC100-HMXA	
额定电流In(A)			15 16 20 25 30 32 40 50 60								15 16 20 30 32 40 50 60 63 75 80 100						
极数			2	3	2	3	4	2	3	4	2	3	2	3	4	3	4
额定绝缘电压Ui(V)			690		690			690			690		690			690	
额定断路分断能力（kA）	IEC 60947-2 EN 60947-2 (Icu/Ics)	AC 415V	5/2.5		7.5/4			10/5			10/5		25/12.5			36/18	
		AC 400V	5/2.5		7.5/4			10/5			10/5		25/12.5			36/18	
		AC 380V	5/2.5		7.5/4			15/7.5			15/7.5		30/15			36/18	
		AC 230V	7.5/4		10/5			25/12.5			25/12.5		50/25			65/33	
	GB/T 14048.2 (Icu/Ics)	AC 400V	5/2.5		7.5/4			10/5			10/5		25/12.5			36/18	
		AC 230V	7.5/4		10/5			25/12.5			25/12.5		50/25			65/33	

NFC100-HMXA型

动作特性

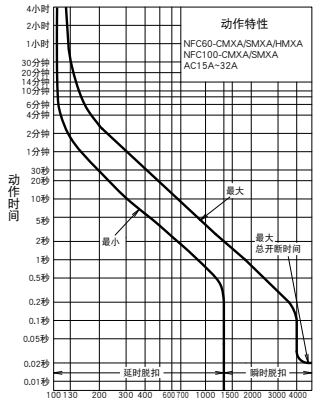

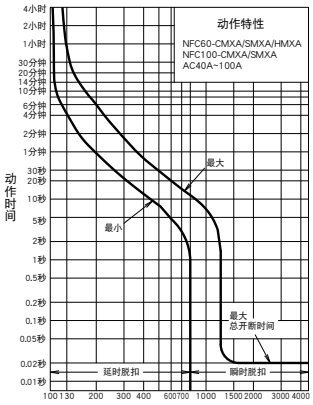

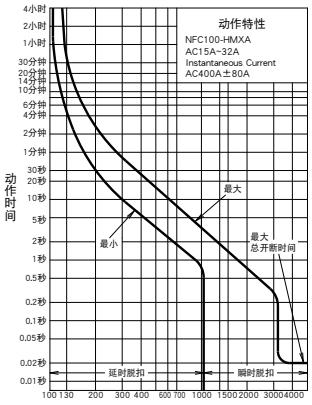

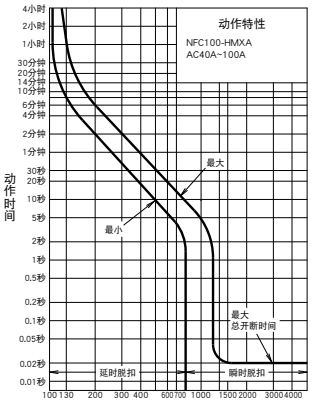

内部附件

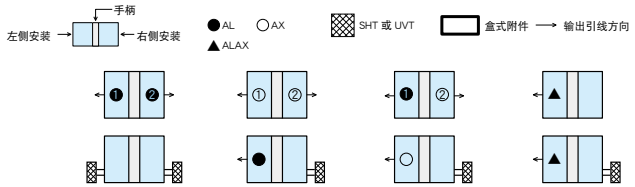

注：*1 AL、AX 标准为左装，SHT、UVT 标准为右装。
*2 全系列产品之 SHT 均附有防止线圈烧损的保护开关。
*3 画圈的数字表示安装顺序。
*4 UVT 不能左装。

环境补偿曲线

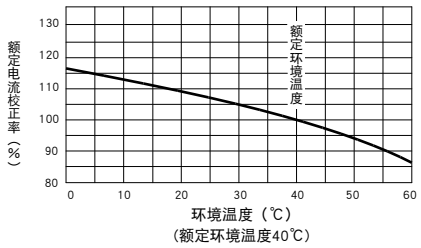

外部附件

NFC60-CMXA, NFC60-SMXA, NFC60-HMXA
NFC100-CMXA, NFC100-SMXA

附件			型号名称	参考页
操作手柄	F		F-05MXA	128
	V		V-05MXA	
端子盖	TCL	2 P	TCL-05MX2	
		3 P	TCL-05MX3	
		4 P	TCL-05MX4	
	TCS	2 P	TCS-05MX2	
		3 P	TCS-05MX3	
		4 P	TCS-05MX4	

NFC100-HMXA

附件			型号名称	参考页
操作手柄	F		F-1MXA	128
	V		V-1MXA	
端子盖	TCL	2 P	TCL-05MX2	
		3 P	TCL-05MX3	
		4 P	TCL-05MX4	
	TCS	2 P	TCS-05MX2	
		3 P	TCS-05MX3	
		4 P	TCS-05MX4	

外形尺寸图

(mm)

板前接线

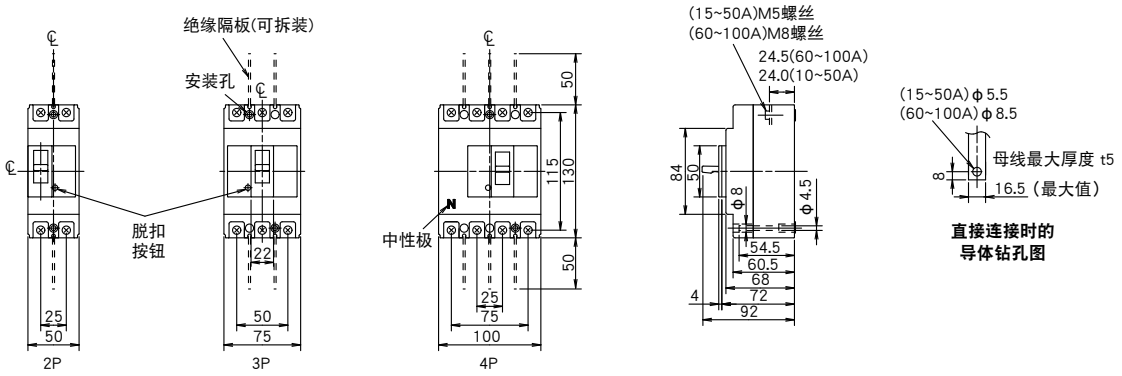

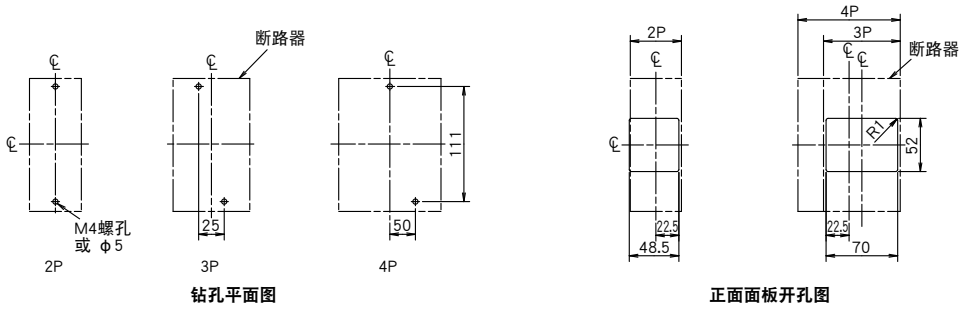

备注： 1. 外形尺寸图为第三角法。

NFC160-CMXA
NFC160-SMXA
NFC160-HMXA
NFC250-CMXA
NFC250-SMXA
NFC250-HMXA

壳架电流				160					250				
型号				NFC160-CMXA	NFC160-SMXA		NFC160-HMXA		NFC250-CMXA	NFC250-SMXA		NFC250-HMXA	
额定电流In(A)				125 140 150 160	125 140 150 160		125 140 150 160		175 200 225 250	175 200 225 250		175 200 225 250	
极数				3	3	4	3	4	3	3	4	3	4
额定绝缘电压Ui(V)				690	690		690		690	690		690	
额定断路分断能力（kA）	IEC 60947-2 EN 60947-2 （Icu/Ics）	AC	415V	15/7.5	25/12.5		36/18		15/7.5	25/12.5		36/18	
			400V	15/7.5	25/12.5		36/18		15/7.5	25/12.5		36/18	
			380V	22/11	30/15		36/18		22/11	30/15		36/18	
			230V	30/15	50/25		85/42.5		30/15	50/25		85/43	
	GB/T 14048.2 （Icu/Ics）	AC	400V	15/7.5	25/12.5		36/18		15/7.5	25/12.5		36/18	
			230V	30/15	50/25		85/18		30/15	50/25		85/43	

NFC250-HMXA型

动作特性

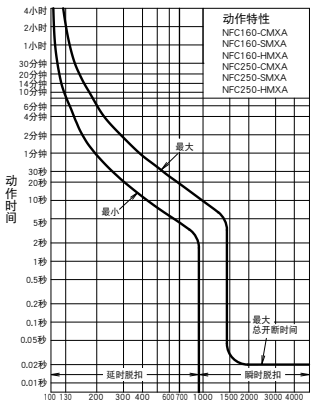

内部附件

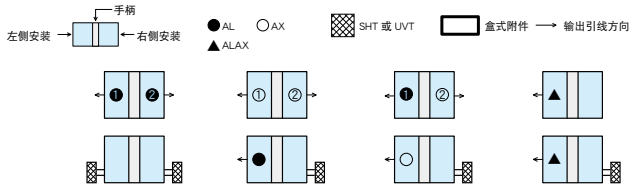

注：*1 AL、AX 标准为左装，SHT、UVT 标准为右装。
*2 全系列产品之 SHT 均附有防止线圈绕损的保护开关。
*3 画圈的数字表示安装顺序。
*4 UVT 不能左装。

环境补偿曲线

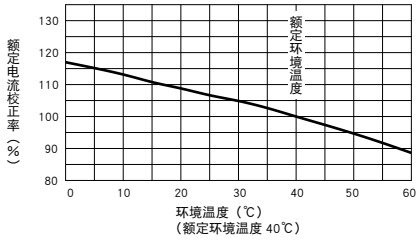

外部附件

附件		型号名称	参考页
操作手柄	F	F-2MXA	128
	V	V-2MXA	
端子盖	TCL	TCL-2MX3、TCL-2MX4	

外形尺寸图

(mm)

板前接线

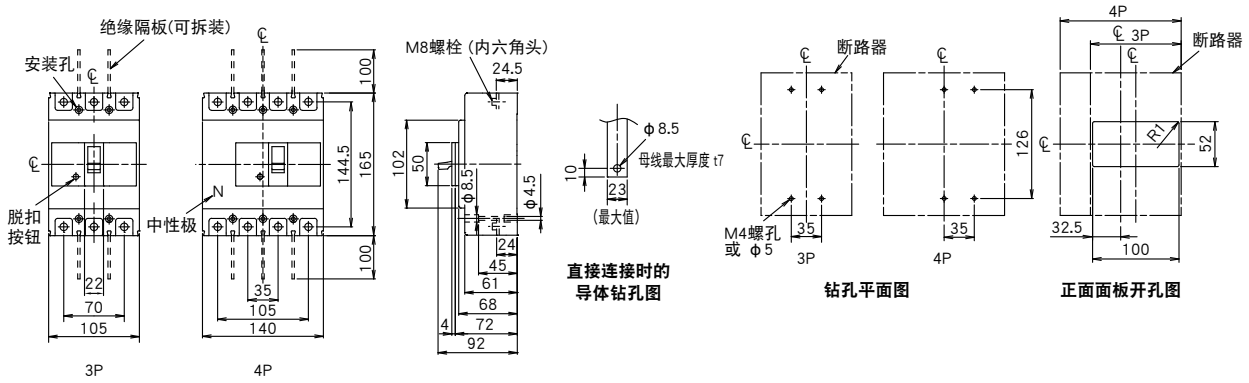

备注： 1. 外形尺寸图为第三角法。

BH-D6
BH-D6J
BH-D10

BH-D6型

型号				BH-D6					BH-D6J					BH-D10					BH-D10（For DC）	
极数 [P]				1	2	3	4 (3+N) (注1)	2 (1+N) (注1)	1	2	3	4 (3+N) (注1)		1	2	3	4 (3+N) (注1)		1	2
脱扣特性				B C D 型				B C 型	C D 型					B C D 型					B C 型	
额定绝缘电压 U_i [V]				440					440					440					440	
额定电流 I_n [A] 环境温度 30℃				0.5 1 1.6 2 3 4 6 10 13 16 20 25 32 40 50 63				0.5 1 1.6 2 3 4 6 10 13 16 20 25 32 40	0.5 1 1.6 2 3 4 6 10 13 16 20 25 32 40 50 63					0.5 1 1.6 2 3 4 6 10 13 16 20 25 32 40 50 63					0.5 1 1.6 2 3 4 6 10 13 16 20 25 32 40 50 63	
额定短路分断能力 [kA]	IEC 60898-1 EN 60898-1 GB/T 10963.1 (I_{cn})	AC	230V	6	—			6	6	—				10	—				—	—
			230/400V	6	—			—	6	—				10	—				—	—
			400V	—	6			—	—	6				—	10				—	—
	IEC 60898-2 EN 60898-2 GB/T 10963.2 (I_{cn})	DC	125V	—					—					—					10	—
			250V	—					—					—					—	10
		AC	230/400V	—					—					—					6	—
			400V	—					—					—					—	6

（注 1）N 极是中性极（不配备过载脱扣装置）。

动作特性

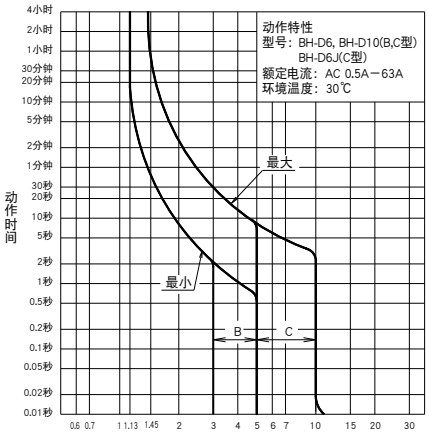

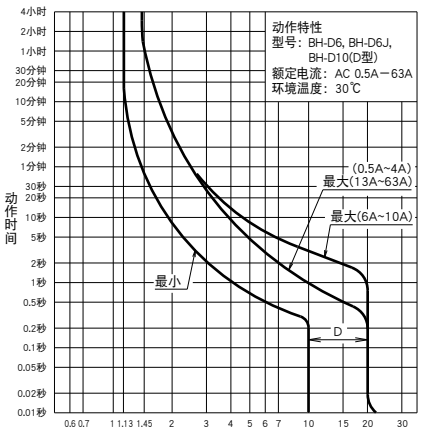

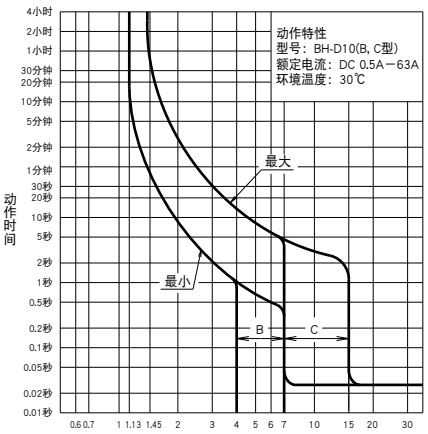

※ BH-D10（For DC）用于 AC 回路时，动作曲线请参考 BH-D10（B,C 型）AC 的动作曲线。

外形尺寸图

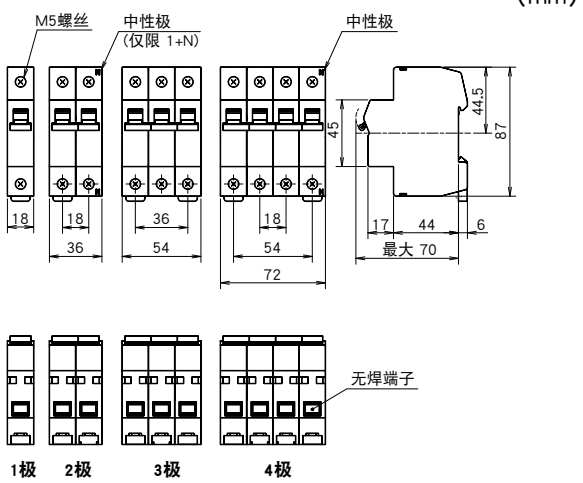

环境补偿曲线

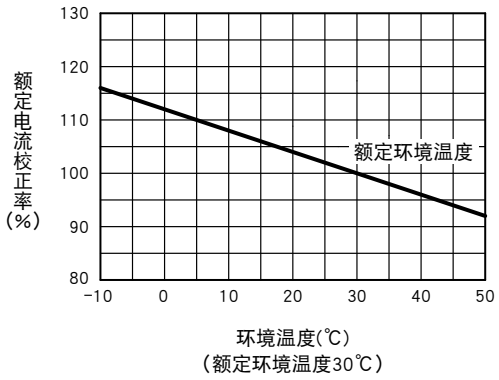

※ 当同一配电盘内有多个开关，密度较大时，电流倍率需要降低到 80% 以下。

BH-DN

BH-DN型

型号				BH-DN
极数 [P]				2（1+N）（注1）
脱扣特性				C 型
额定绝缘电压 U_i [V]				230
额定电流 I_n [A] 环境温度 30℃				6　10　16　20
额定短路分断能力 [kA]	IEC 60898-1 EN 60898-1 GB/T 10963.1 （I_{cn}）	AC	230V	4.5

（注 1）N 极是转接的中性极（不配备过载脱扣装置）。

动作特性

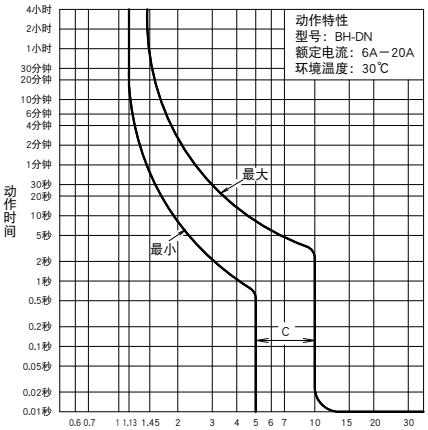

×额定电流的100%

外形尺寸图

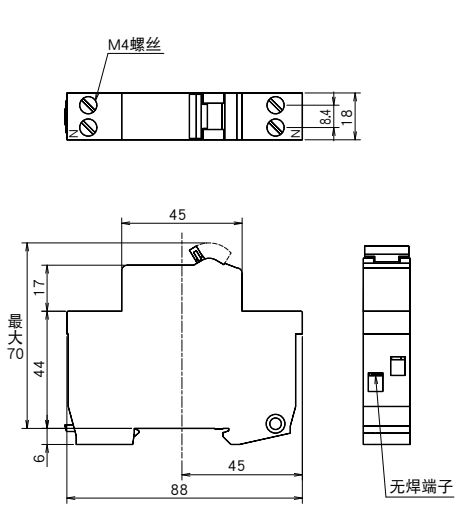

环境补偿曲线

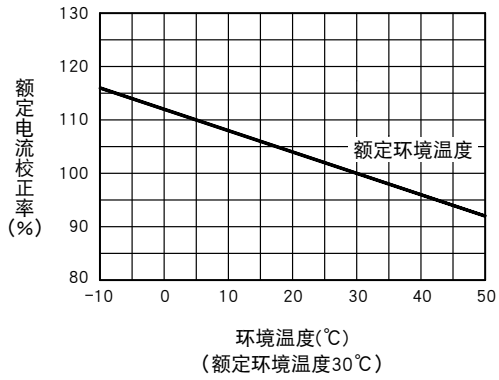

※ 当同一配电盘内有多个开关，密度较大时，
电流倍率需要降低到 80% 以下。

BV-D

BV-D型

型号	BV-D		
极数 [P]	2（1+N）（注 1）	4（3+N）（注 1）（注 2）	4（3+N）（注 3）
用途	一般		马达保护
相线	1φ2W	3φ4W	3φ3W, 3φ4W
额定动作电压 U_e [AC V]	230（注 4）	230/400（注 4）	
额定电流 I_n [A] 环境温度 30℃	25 40 63		
额定电流灵敏度 $I\Delta_n$ [mA]	30 300		
$5I\Delta_n$ 时的最大动作时间 [s]	0.04		
脉冲电流灵敏度	A 型		
漏电动作条件	取决于电源电压		
额定分断能力 I_m [A]	500（I_n 25,40A） 630（I_n 63A）		
额定短路电流 I_{nc} [kA]	6		
额定剩余接通和分断能力 $I\Delta_m$ [A]	500（I_n 25,40A） 630（I_n 63A）		
额定漏电限制短路电流 $I\Delta_c$ [kA]	6		

（注 1）N 极是中性极（不配备过载脱扣装置）。
（注 2）能够作为三相四线型使用。使用时请将中性线接于 N 极。不能作为三相三线型使用。
（注 3）能够作为三相三线型和三相四线型使用。三相三线型时，请勿连接在 N 极。作为三相四线型使用时请将中性线接于 N 极。
（注 4）因内部回路有破损的可能性，所以请不要施加可使用电压以上的电压。

漏电脱扣特性

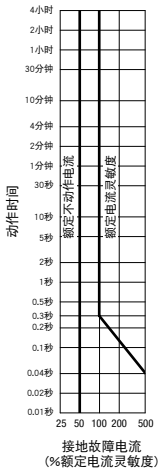

外形尺寸图

（mm）

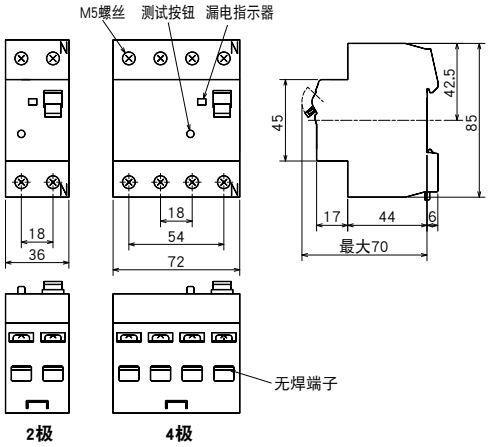

BV-DN
BV-DN6

BV-DN型

型号				BV-DN	BV-DN6
极数 [P]				2（1+N）（注 1）	
额定动作电压 U_e [AC V]				230（注 2）	
额定电流 I_n [A] 环境温度 30℃				6 10 16 20 25 32 40	3 6 10 16 20 25 32 40
脱扣特性				C 型	
额定电流灵敏度 $I\Delta_n$ [mA]				30 100 300	
$5I\Delta_n$ 时的最大动作时间 [s]				0.04	
脉冲电流灵敏度				A 型	
漏电动作条件				取决于电源电压	
额定短路分断能力 [kA]	IEC 61009-1 EN 61009-1 GB/T 16917.1 （I_{cn}）	AC	230V	4.5	6
额定剩余接通和分断能力 $I\Delta_m$ [A]				500	

（注 1）N 极是中性极（不配备过载脱扣装置）。
（注 2）因内部回路有破损的可能性，所以请不要施加可使用电压以上的电压。

动作特性

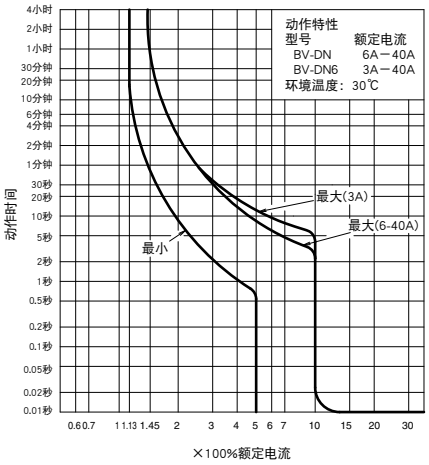

漏电脱扣特性

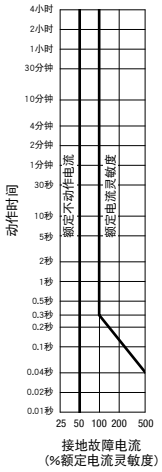

外形尺寸图

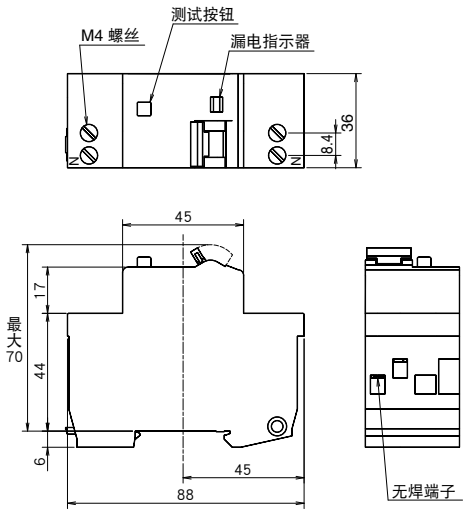

环境补偿曲线

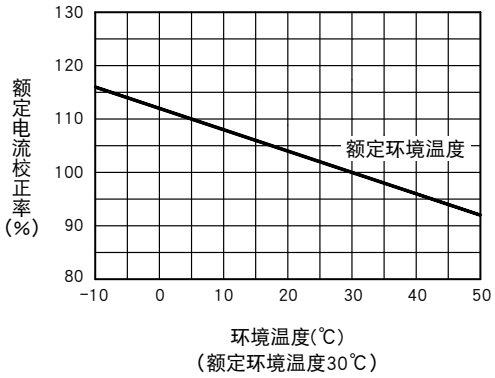

※ 当同一配电盘内有多个开关，密度较大时，
电流倍率需要降低到 80% 以下。

KB-D

KB-D型

型号	KB-D			
极数 [P]	1	2	3	4（3+N）
选择性类别	AC-22A			
额定绝缘电压 U_i [V]	250	440		
额定动作电压 U_e [AC V]	230	400		
额定动作电流 I_e [A] 环境温度 30℃	32 63 80			
短时耐受电流 I_{cw} [A]	20×I_e，1s			
短时接通电流 I_{cm} [A]	20×I_e			

外形尺寸图

（mm）

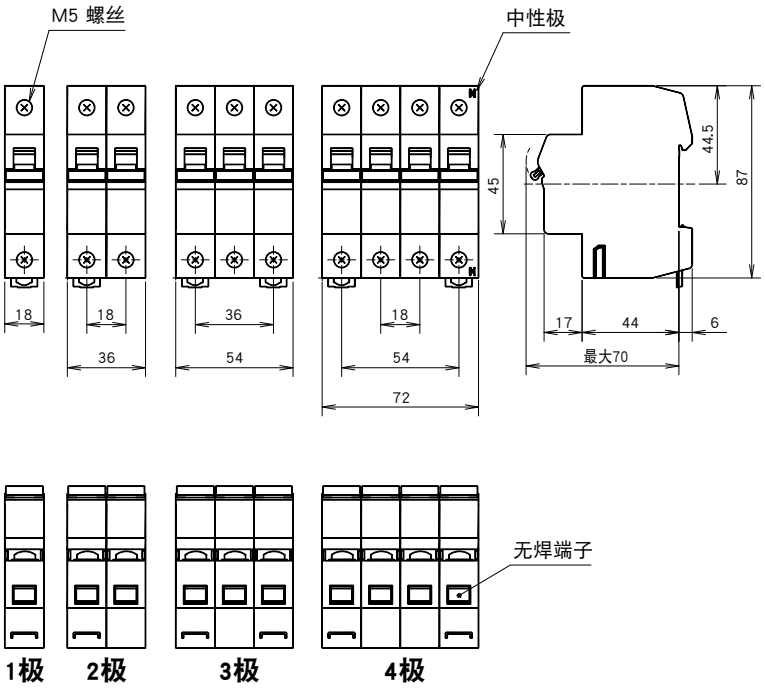

CP30-BA

CP30-BA型

型号名称				CP30-BA		
壳架额定电流（A）				30		
极数				1	2	3
额定冲击耐压， Uimp（kV）				2.5		
额定电流（A）				0.1 0.25 0.3 0.5 1 2 3 5 7 10 15 20 30		
额定短路分断能力（kA）	UL 1077 CSA C22.2 No.235	额定电压（V）	AC (V)	250		
			DC (V)	65	125	—
		AC		2.5kA（250V时）		
		DC		2.5kA（65V时）	2.5kA（125V时）	—
	IEC 60934 EN 60934 GB/T 17701 (Icn)	额定绝缘电压 Ui（V）		250		
		AC		2.5kA（230V时）		
		DC		2.5kA（60V时）	2.5kA（120V时）	—
	EN 60947-2 IEC 60947-2 (Icu/Ics)	额定绝缘电压 Ui（V）		250		
		AC		2.5/2.5kA（230V时）		
		DC		2.5/2.5kA（60V时）	2.5/2.5kA（120V时）	—
AC-DC 共用				●		—（*1）
动作特性				瞬时型（I） 中速型（M）、(MD) 慢速型（S）、(SD） 快速型（F）		
脱扣模式				瞬时型（I）：仅限磁动 其他类型（M、MD、S、SD、F）：液压-磁动		

注：*1 3 极的型号是 AC 专用的

动作特性

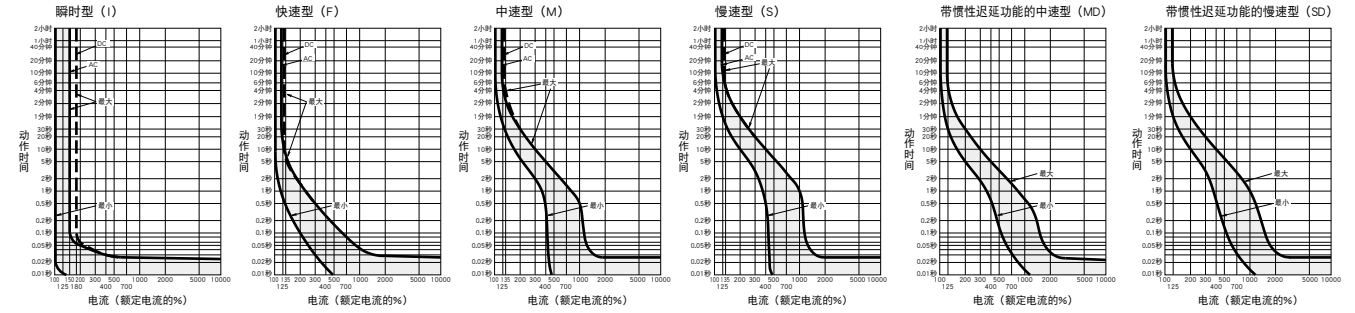

温度特性（不包括瞬时型）

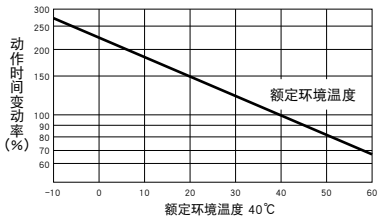

外形尺寸图

螺丝端子型

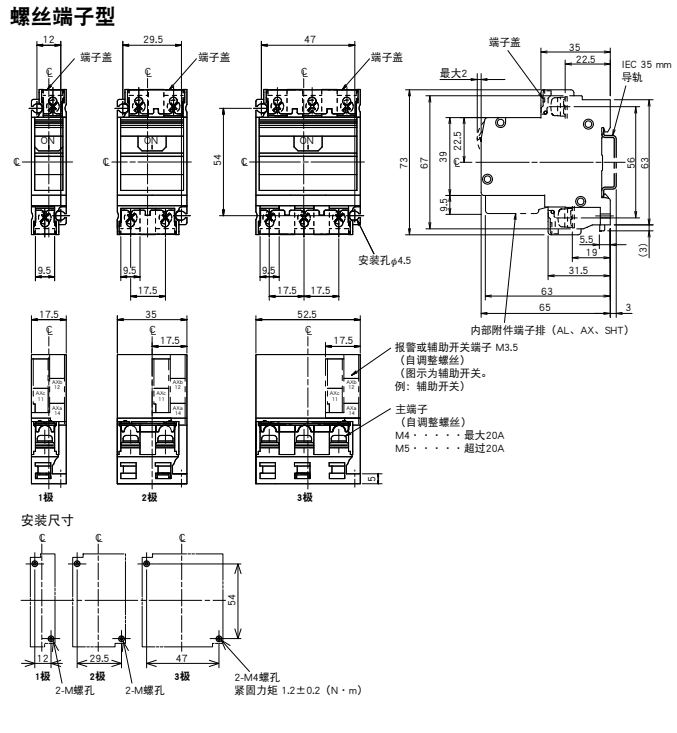

・CP30-BA（弹簧端子型）

(mm)

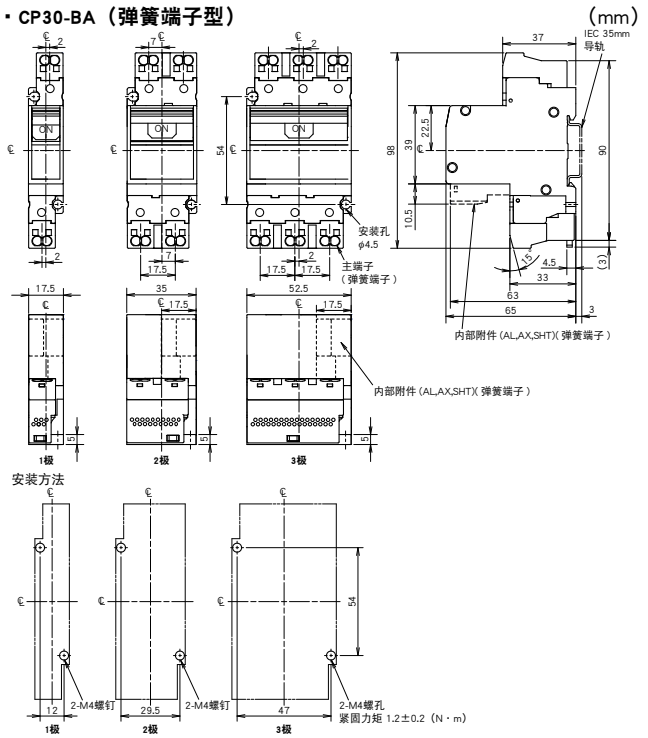

(1) 外形尺寸

下述概念是用于电动操作型断路器的，由于涉及外形尺寸，请在充分了解的基础上再使用此类断路器。

<table>
<tr><th>连接方式</th><th>外形尺寸的列出方式</th></tr>
<tr><td>板前接线</td><td>
<table>
<tr><th>型号名称</th><th>所在页面</th><th>型号名称</th><th>所在页面</th></tr>
<tr><td>NF125-CXV/SXV</td><td>212</td><td>NF400-CW/SW/SEW/HEW/REW
NF630-CW/SW/SEW/HEW/REW</td><td>213</td></tr>
<tr><td rowspan="4">NF125-LXV/HXV/SGV/LGV/HGV/RGV/SEV/LEV/HEV
NF160-SXV/LXV/HXV/SGV/LGV/HGV
NF250-CXV/SXV/LXV/HXV/SGV/LGV/HGV/RGV/SEV/LEV/HEV</td><td rowspan="4">213</td><td>NV400-CW/SW/SEW/HEW
NV630-CW/SW/SEW/HEW</td><td>213</td></tr>
<tr><td>NF800-CEW/SEW/HEW/REW/SDW
NV800-SEW/HEW</td><td>214</td></tr>
<tr><td>NF1000-SEW, NF1250-SEW</td><td>214</td></tr>
<tr><td>NF1600-SEW</td><td>215</td></tr>
</table>
</td></tr>
<tr><td>板后接线
插入型</td><td>开孔尺寸以及和连接有关的尺寸与断路器本体的外形尺寸相同，请参阅各型号的外形尺寸图。但在板后接线型的情况下，即使是2极和3极型号，也需要4个安装孔。</td></tr>
</table>

(2) 板前接线

(mm)

NF125-CXV/SXV

板前接线

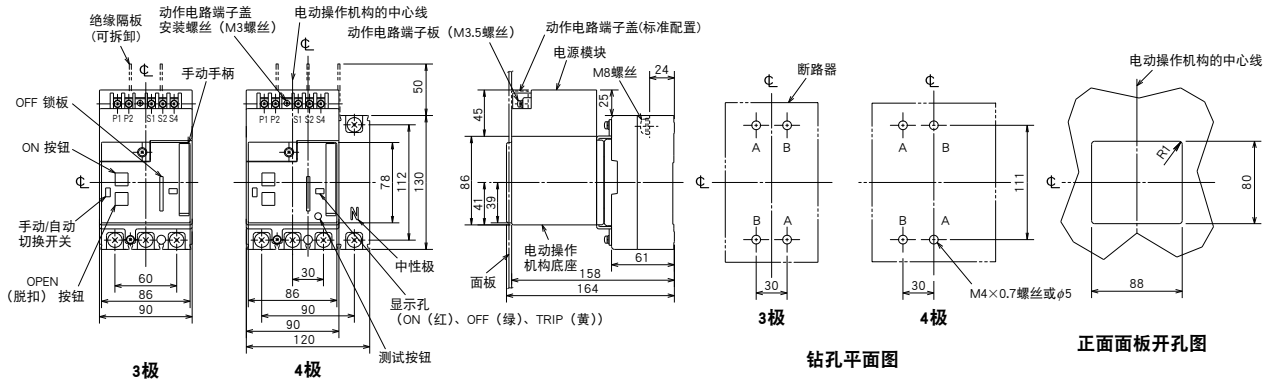

备注：1. 此装置无法在2极断路器上安装。
2. 测试按钮仅安装于漏电断路器上。
3. 外形尺寸图为第三角法。

外形尺寸图

(mm)

NF125-LXV/HXV/SGV/LGV/HGV/RGV/SEV/LEV/HEV
NF160-SXV/LXV/HXV/SGV/LGV/HGV
NF250-CXV/SXV/LXV/HXV/SGV/LGV/HGV/RGV/SEV/LEV/HEV

板前接线

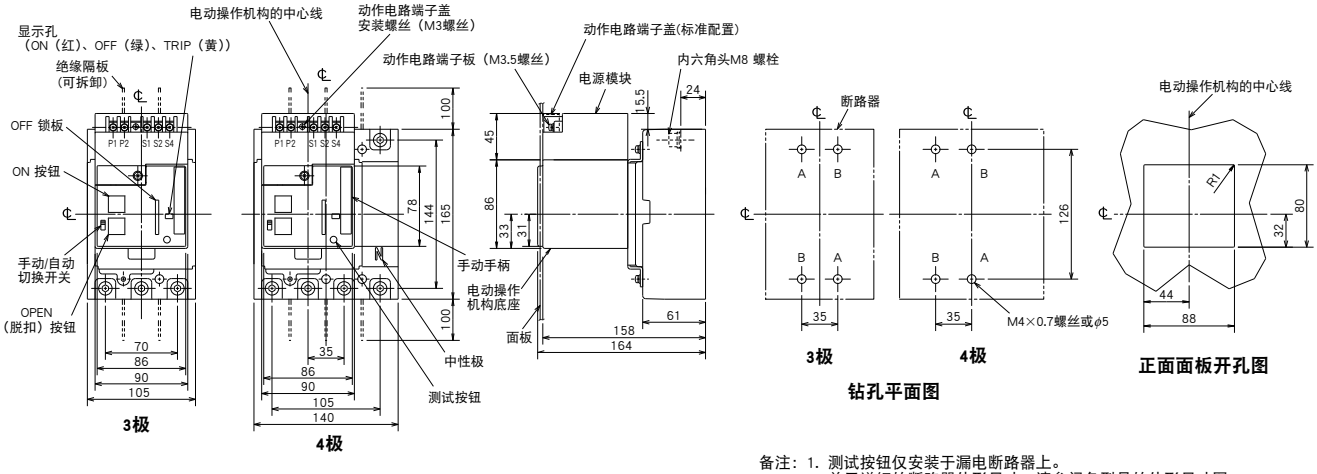

备注：1. 测试按钮仅安装于漏电断路器上。
2. 关于详细的断路器外形尺寸，请参阅各型号的外形尺寸图。

NF400-CW, NF400-SW, NF400-SEW, NF400-HEW, NF400-REW, NF630-CW, NF630-SW, NF630-SEW, NF630-HEW, NF630-REW 电动型

板前接线

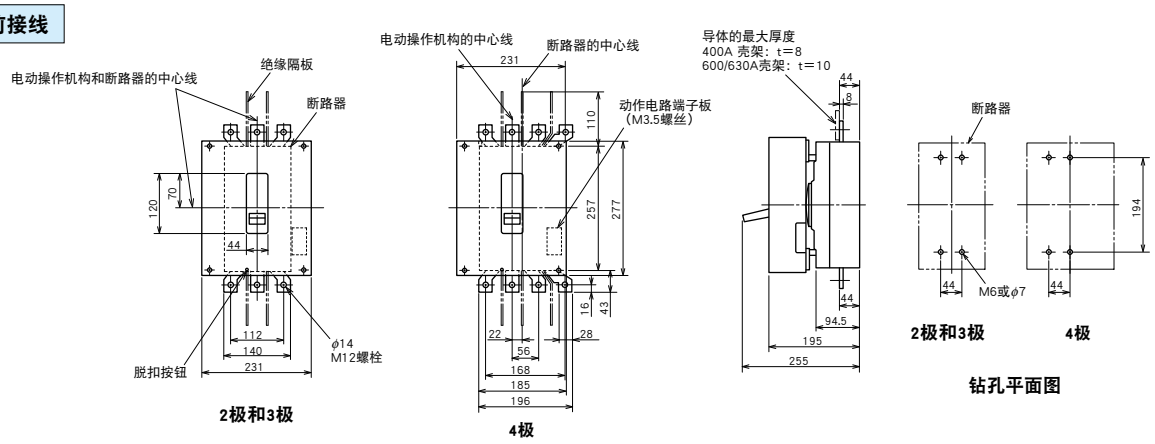

备注：1. 2极型号是拆除了中间极的3极型号。

NV400-CW, NV400-SW, NV400-SEW, NV400-HEW, NV630-CW, NV630-SW, NV630-SEW, NV630-HEW 电动型

板前接线

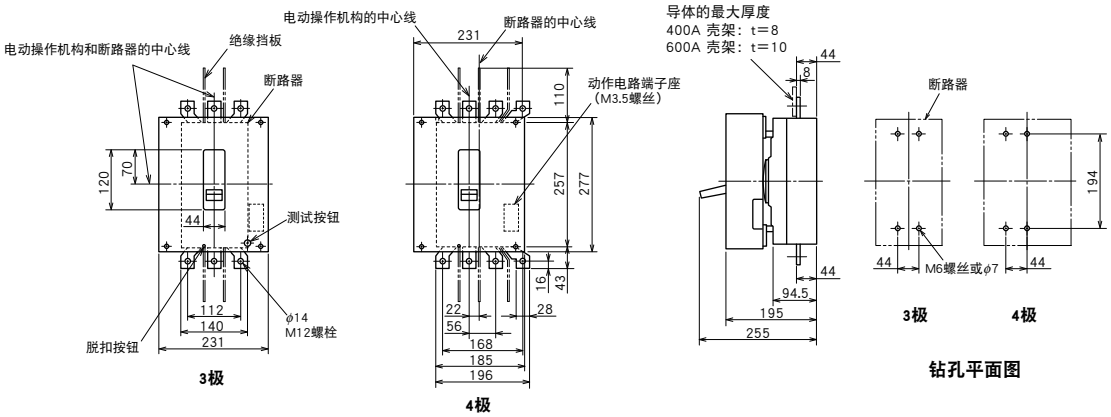

备注：1. 外形尺寸图为第三角法。

（mm）

NF800-CEW, NF800-SDW, NF800-SEW, NF800-HEW, NF800-REW 电动型

板前接线

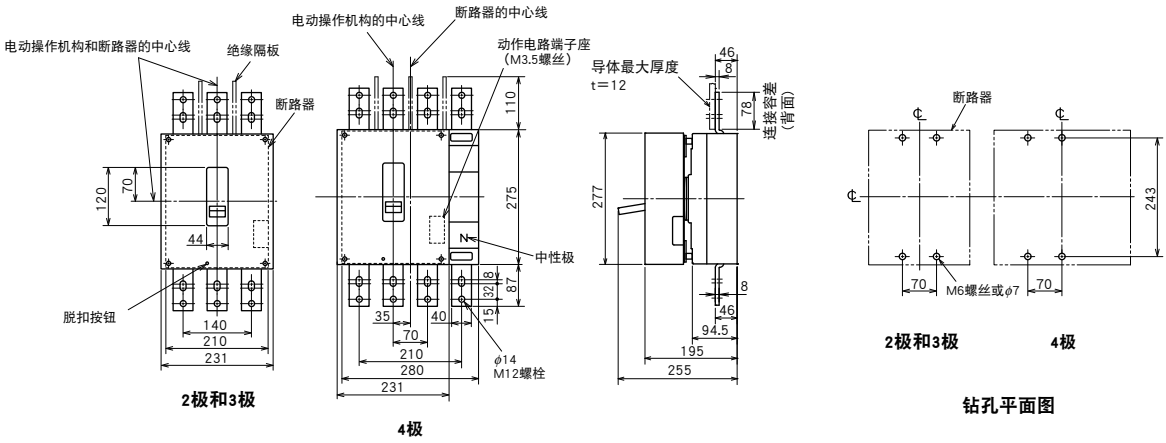

NV800-SEW, NV800-HEW 电动型

板前接线

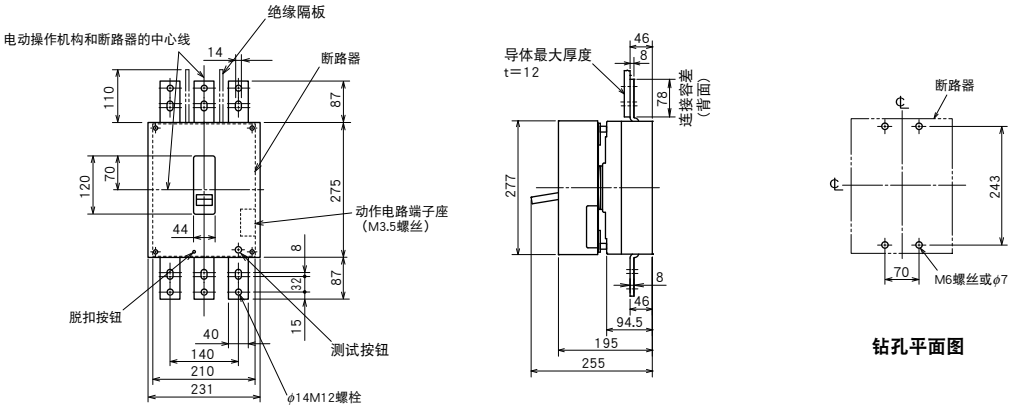

NF1000-SEW, NF1250-SEW电动型

板前接线

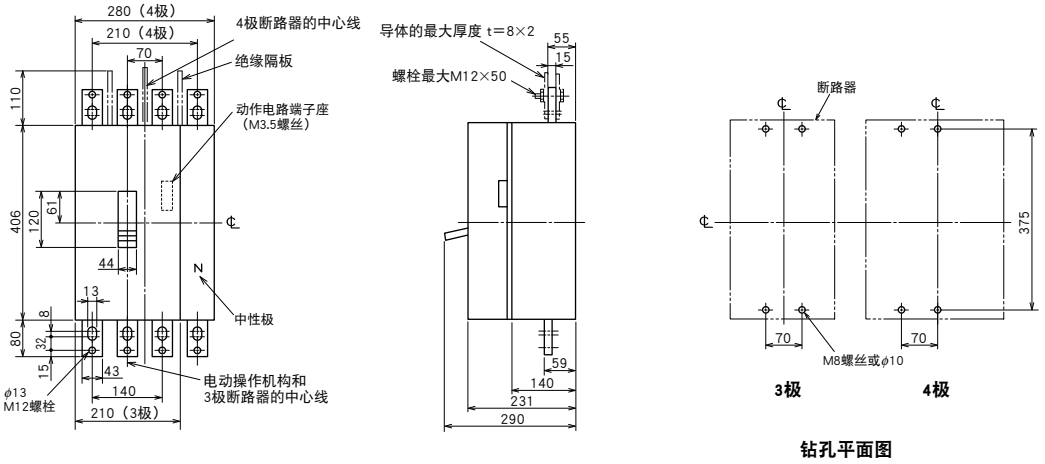

备注：1. 2极型号是拆除了中性极的3极型号。

备注：1. 外形尺寸图为第三角法。

外形尺寸图

(mm)

NF1600-SEW电动型

板前接线

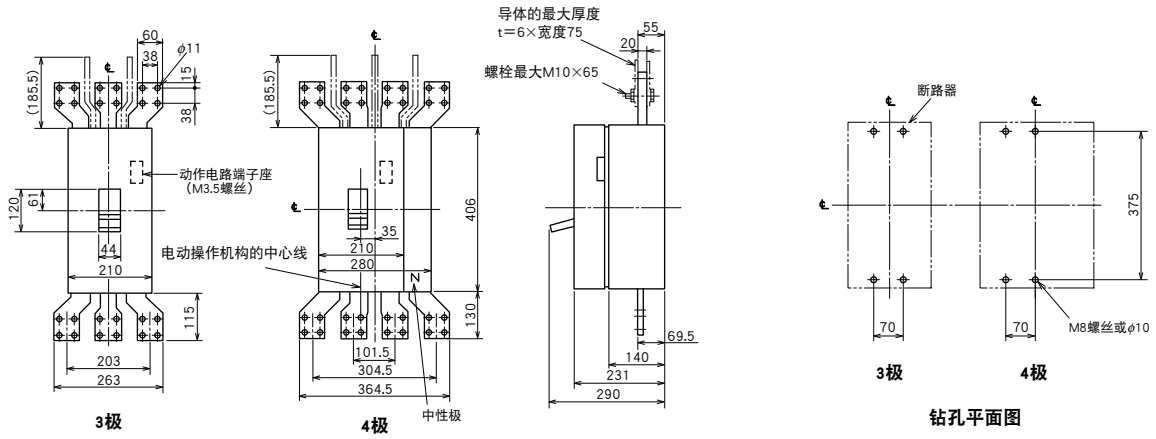

NF1600-SEW（3极）电动型

板前接线

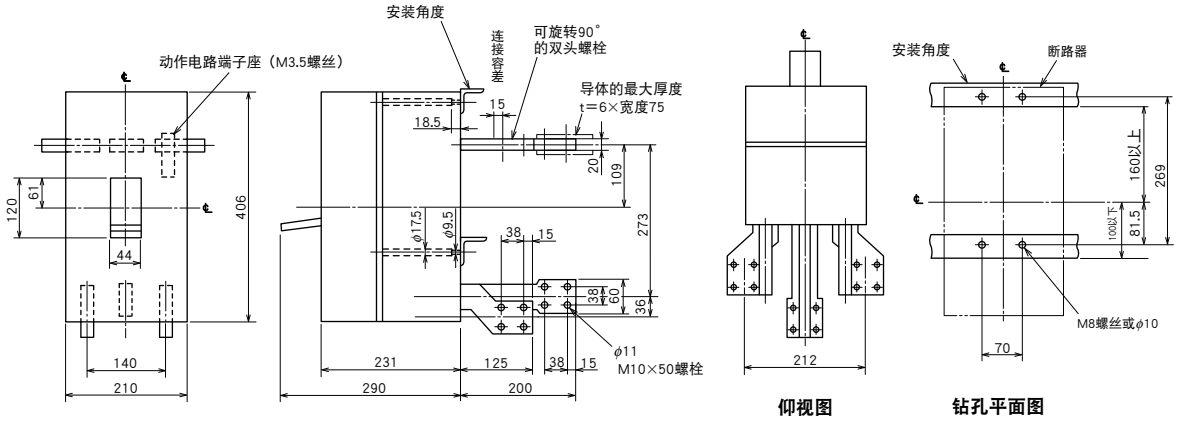

NF1600-SEW（4极）电动型

板前接线

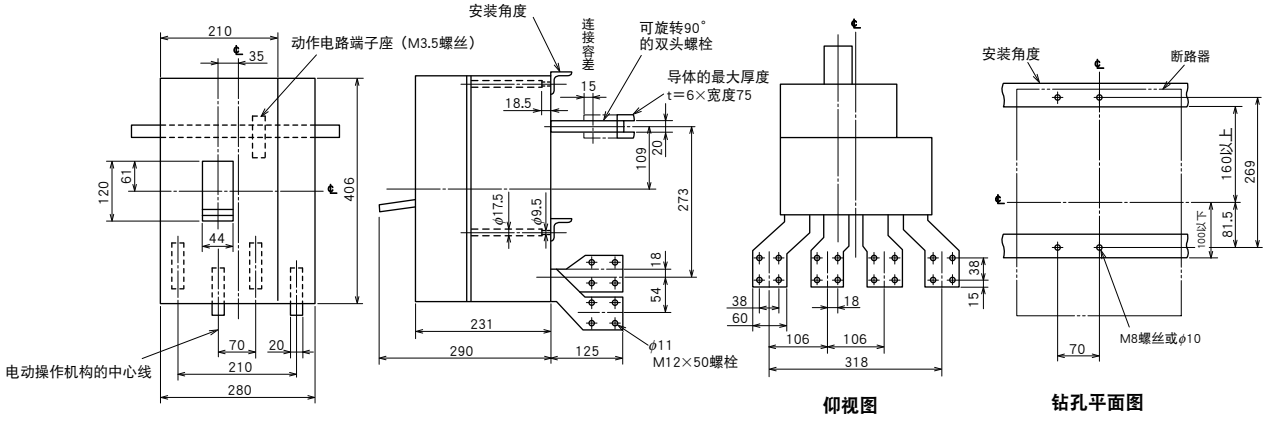

备注：1. 外形尺寸图为第三角法。

MEMO

7

【搬运与维护】

1 存储和运输 214

2 标准动作条件 214

3 安装和接线 214

4 维护和检验 216

5 故障排除方法 218

1. 存储和运输

(1) 存储注意事项

避免腐蚀性气体	存放时将其置于 OFF 或脱扣状态	防潮	保管温度 −25℃～55℃
	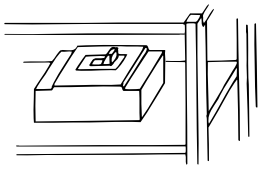	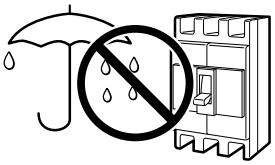	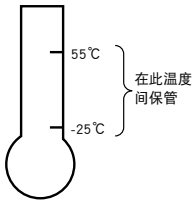
不得将本品存放于酸性气体或氨气环境中。 H_2S 0.01ppm 以下 SO_2 0.05ppm 以下 NH_3 0.25ppm 以下	存放断路器时，将其置于 OFF 或脱扣状态	不得将断路器长期置于潮湿环境。	

(2) 运输注意事项

谨慎包装并运输	不得手持平镶板前后搬运。	不得拖动引线搬运。	搬运过程中不得倒置 (当安装在 IEC 35mm 导轨上时)
	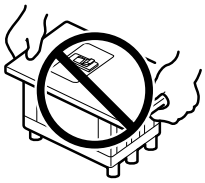	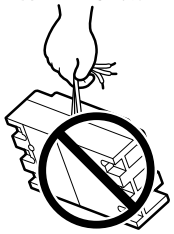	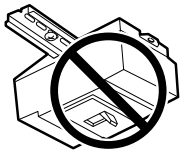
运输过程中，不得摔落包装。运输断路器时，确保包装严实。	对于嵌入式断路器，不得手持平镶板前后搬运。否则，搬运过程中，断路器会摔落。	不得拖动引线搬运附件。否则，将会在附件上施加过度力。	如果面板中的零件安装在 IEC 35mm 导轨上时，搬运过程中不得将面板倒置。

2. 标准动作条件

●工作环境温度 … −10℃至40℃
(注：24小时内的平均值不得超过35℃)
如果环境温度超过40℃，动作电流减小率如下：
50℃ … 0.9倍
60℃ … 0.7倍

●相对湿度 … 85%以下，无凝露
●海拔 … 2000m以下
●大气 … 无过多潮气、油汽、烟气、灰尘、盐、腐蚀性物质、震动或冲击等

3. 安装和接线

(1) 安装注意事项

防止灰尘和切屑！	不得阻塞通风孔。	避免阳光直射。	不得拆除后盖。
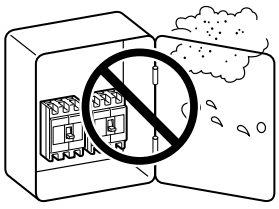		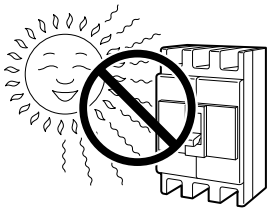	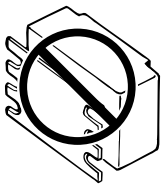
确保断路器不会接触雨水、油渍、灰尘或切屑，尤其不能接触导电材料，如：钢板钻孔产生的切屑。	不得阻塞通风孔，否则会降低断路器的性能。确保第 91 页所示的断路器安装绝缘距离。	使用过程中，不得将断路器直接置于日光底下。温度增加会提高故障率，同时日光会引起铭牌及塑壳褪色等。	不得从基座后部拆除后盖。

安装方式

注意下列型号的安装角度，因为过流脱扣特性会随着安装形式而改变。建议垂直安装。

NF…NFC30-SMX
CP…CP30-BA

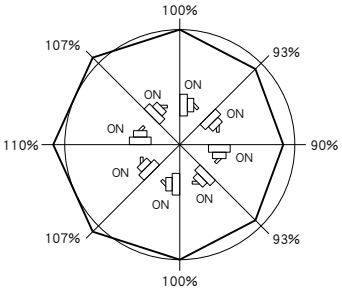

安装角度引起的额定电流变化率

不得采用稀释剂、清洁剂或化学布料进行擦拭！
否则有可能铭牌的文字变淡，绝缘性能低下。

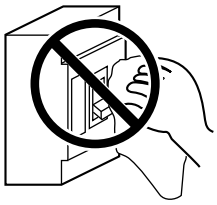

不得采用稀释剂等擦拭断路器表面。
可采用压缩空气或干布擦拭断路器表面。

请不要在铭牌上贴胶带。
有可能会导致铭牌脱落。

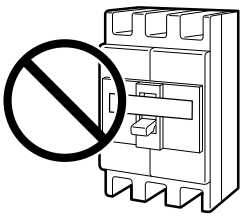

（2）连接注意事项（请根据盘的规格确保相间的绝缘距离。）

禁止在螺纹表面涂油。

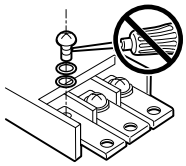

● 不得在螺纹表面涂抹润滑剂。油剂会降低螺纹摩擦性，导致螺钉松动，从而使断路器过热。此时，即使施加标准紧固扭矩，螺纹都会承受过度压力，导致螺钉损坏。

连接导体时，确保各极间导线相互平行。

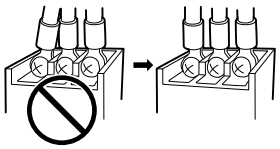

● 确保各极间的连接导线相互平行。

不得使螺钉变形。

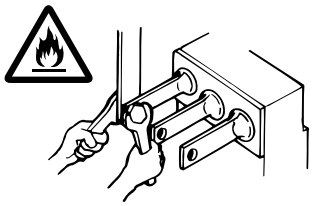

● 如果采用板后接线式，确保紧固时不得使螺钉变形。

不得反相连接。

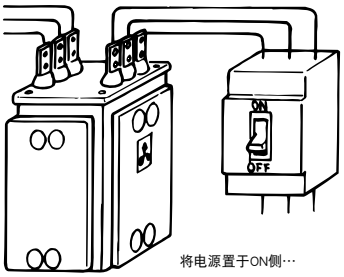

● 原则上，不得将电源和负载反接。如果必须反接，参考技术说明，选择可以反接的型号。
● 如果高压侧容易出现凝露或电路中出现反接，在断路器电源侧和负载侧配置绝缘板。

确实紧固导体

● 事故电流时，连接导体上可能会出现大的电磁力。使用时遵守右侧所示条件，确保固定（紧固）导体。

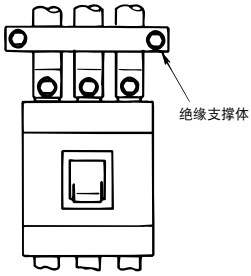

导体每 1m 上施加的电磁力（3 相短路时）

(N/m)

电流目标值 kA（Pt） ＼ 导体间的距离cm		10	20
10	(0.4)	490	245
18	(0.3)	1860	930
25	(0.2)	4410	2205
35	(0.2)	8720	4360
42	(0.2)	12545	6270
50	(0.2)	17835	8920
65	(0.2)	30185	15090
85	(0.2)	51550	25775
100	(0.2)	71540	35770
125	(0.2)	111720	55860

母线连接

● 直接连接导体时，参照外形图在导体上钻孔。
● 将导体连接至母线端子时，注意导体与地间的绝缘距离，可以选用接地故障防护板。

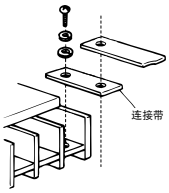

夹线型连接

● 直接将线与端子连接时，将单股线或绞线直接插入，然后紧固。
可直接连接压接式端子或母线。
● 使用设备用电线等线芯细的 5.5mm² 未满的绞线时无需分股直接接线。使用 5.5mm² 以上的绞线时将线分成多股后接线。

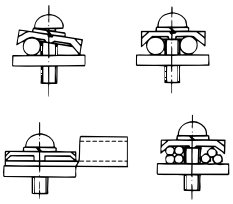

ELCB 连接

● 当采用单相三线时，连接中性电极与 NC 的中心电极。

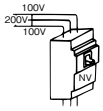

● 当采用单相二线制连接 3 极 ELCB 时，将其连接至 ELCB 的左侧电极和右侧电极（两侧电极）。
请不要使用中性极。

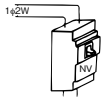

● 不得将 ELCB 装置并联，因为这样会产生回路，烧坏磁性装置。
● 不得将 MCCB 和 ELCB 并联。

无焊端子的连接

● 松开引线，对齐习线，然后将其紧固。
使用过程中必须松开引线，定期维护时必须将其紧固。
● 不得焊接或紧固引线侧。
● 确保紧固时不得压接引线的绝缘外套。

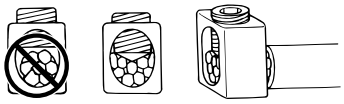

接地端子

● 除特殊情况外，请务必连接接地端子以确保安全。

4. 维护和检验

(1) 初始检验

安装完成 MCCB 和 ELCB 后，供电前必须检查以下事项。

型号	检验项目	标准	备注
普通	1. 端子周围是否有多余的螺钉、钻屑、线头或其它导电材料?	必须拆除所有导电材料。	端子周围有导电性异物时有短路和接地故障的可能性,请注意。
	2. 护盖或基座上是否存在任何裂缝或损伤?	不得出现裂缝或损坏。	
	3. 护盖、基座或端子上是否存在任何凝露现象?	不得出现凝露。能够再接通。	
	4. 使用500V的绝缘电阻检测仪测量绝缘电阻。	5MΩ以上	关于ELCB，参考注意事项②。
	5. 连接器是否连接紧固?	必须规定紧固扭矩。	
ELCB	6. ELCB的额定电压是否与电路的电压相同?	电压必须相同。	
	7. 施加电压，按下试验按钮并检查动作情况。	接地漏电时必须脱扣。	

注意事项

⚠ **注意** 在错误的位置施加电压或施加超过基准的电压时，产品有出现故障的可能性。

①耐电压试验

基准请参照右表。请不要进行基准值以上的耐电压试验。(注)操作回路的试验位置为充电部-对地间。

②绝缘电阻的测定及耐电压试验

根据产品制约条件不同，请注意。

a. 绝缘电阻的测定

右表的有△的项目的绝缘电阻用 500V 的绝缘电阻测量义测试也不会故障，但是会显示低的绝缘电阻值。不过，带绝缘测量开关的产品的场合，将断路器 OFF 之后就可测定。1000V 的绝缘测量义会导致故障，所以不可以使用。

b. 耐电压试验

右表有 × 的项目，请不要施加电压。(如果误在有 × 的项目进行耐电压试验的场合，有些产品会脱扣，有些不会脱扣。不管哪一种，请不要继续使用。

施加时间 1 分钟 (单位：V)

主回路		辅助回路或控制回路	
额定绝缘电压	试验电压(交流实效值)	操作回路的额定绝缘电压	试验电压(交流实效值)
$U_i \leqq 300$	2000	$U_i \leqq 60$	1000
$300 < U_i \leqq 690$	2500	$60 < U_i \leqq 690$	$2U_i + 1000$ (最小1500)

主回路为连接电子回路的产品的场合（塑壳断路器）

测定位置 \ 试验		绝缘电阻测定		耐电压试验	
手柄的状态		ON	OFF	ON	OFF
主回路充电部-对地间		○	○	○	○
异极间	电源侧	○	○	○	○
	负载侧	○	○	○	○
电源负载侧端子间		—	○	—	○
主回路充电部-操作回路充电部间		○	○	○	○
操作回路充电部-对地间		○	○	○	○

主回路各极连接电子回路的产品的场合
（漏电断路器、带漏电保护的UL断路器、MDU断路器）

测定位置 \ 试验		绝缘电阻测定		耐电压试验	
手柄的状态		ON	OFF	ON	OFF
主回路充电部-对地间		○	○	○(注1)	○(注1)
异极间	电源侧	△	○	×	○
	负载侧	△	△	×	×
电源负载侧端子间		—	○	—	○
主回路充电部-操作回路充电部间		○	○	○	○
操作回路充电部-对地间		○	○	○	○

注(1) 给断路器连接负载配线的状态下，进行主回路充电部各极-对地间的耐电压试验时，请进行主回路充电部整体与对地间的试验。经由配线的对地静电容量及对地间连接的阻抗(浪涌吸收电容器、避雷器、噪音过滤器等)，在极间施加过大电压，致使故障的可能性。

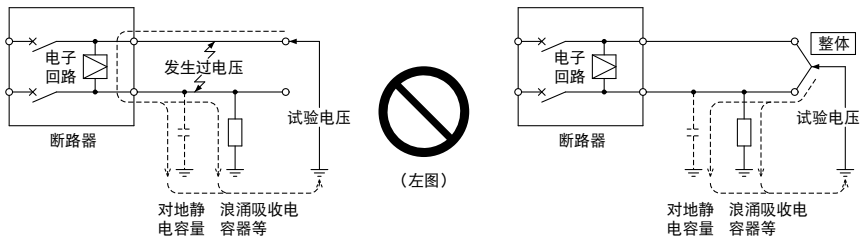

(2) 定期检验

为了防止故障，确保断路器长时间安全运行，根开始使用一个月后检查断路器，随后根据环境条件定期检查断路器。

检验时间间隔指南

1	清洁干燥的环境	每2至3年
2	具有少量灰尘、腐蚀性气体、蒸汽、盐等物质的环境	每年
3	除过1或2中所列举的环境	每半年

型号	检验项目	标准	备注
普通	1. 是否出现任何导体松动现象?	不得出现导体松动。	如果出现任何断路器松动，根据第87页至第88页表4-5及表4-6中所示的扭矩紧固断路器。
	2. 任何护盖或基座是否破裂? 手柄是否损坏?	不得出现裂缝、损坏或破裂。	
	3. 断路器是否浸入水中? 断路器是否受到泥浆或灰尘玷污?	不得浸入水中，不得受到泥浆或灰尘玷污。	如果水浸入到断路器中，必须更换新的部件或由三菱维修中心进行维修。
	4. 是否出现异常温升?	(1) 目视检查确保端子背部螺栓、断路器的紧固部分或塑壳部分不得出现烧损褪色。 (2) 当各相电流平衡时，不得出现异常高的温升(端子可忍受的最高温升：60K) (3) 如果负载电流平衡，基座左、右侧不得出现差异。	下列端子中可能会出现轻微的温差： ● 电源侧端子和负载侧端子。 ● 中心电极端子及左、右侧电极端子。
	5. 是否可以平滑地将手柄旋至ON和OFF位置?	必须平稳运行。	定期打开或闭合常闭断路器。这样可以清洁触头，防止异常加热。 如果操作荷重非常大，可能是内部润滑剂枯竭的原因。(注1)
	6. 按下TRIP按钮是否会出现脱扣? 7. 按下TEST按钮进行测试。	脱扣后必须可复位。 必须正确运行，确保二次合闸。	
ELCB			每个月进行操作试验。

注1. 使用环境，可能会加速断路器内部润滑剂的挥发，产生外部附着・变色现象。但是对断路器的功能和性能没有影响，可以继续使用。使用乙醇可以一定程度上清除附着的润滑剂。
注2. 接点(触头)采用的银合金，伴随着与氧气接触时间的增加，接点表面会形成氧化膜。
端子间存在特别高电阻值时，进行开闭操作(推荐通电)和脱扣按钮操作对接点表面进行清理，并确认清理后的效果。

(3) 脱扣后进行检验

关断故障电流后，根据关断电流的强度确保断路器是否可以继续使用或者必须更换断路器。

脱扣电流强度、MCCB 和 ELCB 损坏程度及对策

脱扣电流强度	MCCB和ELCB的损坏程度	对策
如果断路器在延时脱扣范围内动作时 （过流为额定电流的10倍）	通风孔周围不得出现污染等异常情况	可继续使用 [额定电流 6 倍的过电流下可遮断 12 次]
导致瞬时脱扣的相对低的短路电流 ↕ 相当于额定关断能力的大的短路电流	通风孔周围发现烟灰、灰尘等 ↕ 手柄周围发现烟灰或灰尘等。 通气孔周围发现明显的污染 断路器中发现熔化的金属 盒式断路器的盒子出现严重变形	可继续使用 ↕ 更换新部件

如果不可预测故障电流的强度，拆除 MCCB 和 ELCB，测量绝缘电阻。如果没有达到特定值（5MΩ），进行耐压试验。如果耐受电压在指定的值范围内，可以暂时使用原始断路器，但必须及时更换新的断路器。如果具有充分的绝缘电阻及耐受电压，断路器还可继续使用。但是，必须检查是否出现任何异常，如：特定时间内是否出现异常温升。

- 根据第 220 页①及②中规定的程序测量绝缘电阻，进行耐压试验。
- 检查当按下试验按钮时，ELCB 动作。

(4) 使用寿命指南

必须根据断路器安装的环境进行维护和检验。不能仅靠使用期限确定断路器的使用寿命。

下表中列出了使用寿命参考值，但是必须由专家经过认真阅读后方可对断路器进行诊断。

使用寿命指南

程度		环境	示例	更换指南（年）
标准使用状态	1	断路器处于清洁、干燥的空气环境中。	防尘的空调电气室	约10至20年
	2	具有少量灰尘，但是没有腐蚀性体内的室内环境。	断路器置于配电盘或配电箱中，而配电盘或配电箱置于没有灰尘污染或配有空调的电气室内。	约7至15年
恶劣的环境	1	断路器处于硫酸、硫化氢、盐、高度潮湿并且具有少量灰尘的环境中。	地热电源室、污水处置厂房、钢铁车间、造纸厂及纸浆厂等。	约3至7年
	2	断路器处于高度气体及灰尘污染的环境中，操作人员无法在其中长期停留。	化学厂房、采石场、矿山等条件下	约1至3年

标准	壳架等级对应的最大额定电流（A）	动作周期（次）			通过分励脱扣装置、欠电压脱扣装置或脱扣按钮的脱扣次数
		通电	不通电	合计	
JIS C 8201-2-1 JIS C 8201-2-2 JIS C 8201-2-1 Ann.1 JIS C 8201-2-2 Ann.1 IEC 60947-2 GB/T14048.2 (*1)	小于等于100	1500	8500	10000	10%的总动作周期
	大于100，小于等于315	1000	7000	8000	
	大于315，小于等于630	1000	4000	5000	
	大于630，小于等于2500	500	2500	3000	
	大于2500	500	1500	2000	

注：*1 通过ELCB试验按钮的脱扣次数是通电次数的1/3。

断路器壳架等级越高寿命越低（见上表）。

这些值可能看似很低，但是因为断路器属于保护装置，本质上与频繁开断开关不同。

通过分励脱扣装置脱扣时，寿命特别短，因此需要特别注意。

⚠ **警告**：如果断路器到达寿命周期时会产生以下问题，因此需要经常更换断路器。

① 绝缘故障：燃烧、内部短路及触电危险。
② 通电故障：内部零件过热等造成烧损或不必要的动作。
③ 动作故障：电路的 ON 和 OFF 动作可能会失效。
④ 脱扣故障：负载设施或线路等负载装置保护设施失效。

⚠ **注意**：当动作耐受力超过特定值时，会发生上述故障或者内部导体会损坏、过热或烧毁。

5. 故障排除方法

（1）断路器装置（MCCB、ELCB）的故障排除方法

故障状态		原因		对策和措施
动作故障	无法闭合	转换机构内存在杂质		擦除异物
		断路器未复位		再次复位
		断路器未复位	见下（*）	见下
	（*） 无法复位 无法脱扣 无法置于OFF状态	反复脱扣引起磨损	分励脱扣过度动作	更换新的部件。将分励脱扣变更为电气操作
			使用寿命将至	更换新的部件。
		复位机构故障	调整不当	返厂维修
		欠压线圈未励磁	操作失误	为线圈励磁
		复位时间不足		等待双金属器件冷却
		转换弹簧破损或疲劳	最初的故障引起破损	返厂维修
			使用寿命将至	更换新的部件。
		断路电流过大引起触电熔接		更换大容量断路器
		润滑剂（润滑脂）不足		返厂维修
手柄损坏		运行时电量过大		更换手柄
		外部操作手柄与断路器之间的位置关系不当		更换手柄
				改变位置关系
无法正常通电		接点间出现异物		擦除异物（如果护盖可拆除）
				返厂维修（如果护盖不可拆除）
		导电部分熔化	过度干扰电流	具有大中断容量时更换新部件
		接点过度磨损	短路电流切断 使用寿命将至	更换新部件
额定转换螺钉损坏		过度的紧固扭矩（使用0.3至0.45N・m的扭矩）		返厂维修
不当运行	在正常负载下运行	环境温度过高	选择不当 （温度补偿）	重新选择
			面板被密封	安装通风设备
		过度温升	端子连接处松动	紧固
		负载电流中包含高位高频失真		插入反应器，减小失真因数
		由于产生失真电流，测量仪器的测量读数较小		根据具有有效值的实际仪表规定额定值
	电子式MCCB和ELCB 电流指示灯LED亮	额定电流设置值过低		改变额定电流设置
		额定电流转换螺钉未紧固		使用合适的扭矩紧固额定电流转换螺钉；紧固扭矩0.3至0.45N・m
		额定电流转换部分故障		返厂维修
	启动时出现故障	反复启动电流引起加热	选择不当	更换具有更高额定值的断路器
		较长的启动时间	选择不当	更换具有更高额定值的断路器
	启动时的瞬时动作	启动电流过高		改变瞬间设置或更换具有更高额定值的断路器
		启动浪涌电流过高		改变瞬间设置或更换具有更高额定值的断路器
		三角形星形启动转换过程中产生过流 反向操作产生过电流		改变瞬间设置或更换具有更高额定值的断路器
		瞬间重启时产生的冲击电流		改变瞬间设置或更换具有更高额定值的断路器
		电机很少出现短路		维修电机
		瞬间脱扣后双金属器件不完全复位		允许正确复位
		闭路的同时异常电流通过（短路闭合）		检查电路排除故障
	使用过程中运行	传输过程中，位于电子MCCB体上收发器的天线（5W以上）		确保变压器与电子MCCB之间的距离至少为1m
电源侧短路		灰尘积累		排除故障或更换新部件
		导电物质掉入电源侧		排除故障或更换新部件
温升	端子温度过高	异常发光	维护不当	紧固
	塑壳侧温度过高	高频时使用完全电磁式（400Hz等）		更换具有合适频率的断路器
		负荷电流包括高位高频失真		插入反应器、减少失真因数
		由于触摸引起测量不正确		使用测量仪器进行测量
	螺钉紧固部分发热	螺钉松动		紧固
		螺钉导体及主体端子间的接点故障		重新安装螺钉
		如果板后接线式钢板没有沟槽，可以制造沟槽以减少过流产生的热量（400A壳架以上）		加工沟槽、减少过流产生的热量
无动作	过流时未脱扣	选择的额定电流过高		更换小电流断路器
		施加的频率不正确		更换具有合适频率的断路器
		备用断路器脱扣	备用断路器瞬间 脱扣电流过低	降低瞬间电磁设置 提高备用断路器的电磁设置或改变额定值
（电子MCCB）试验器不动作	过流指示LED不亮，或者在未到指定时间内便熄灭。	断路器测试仪的电池耗尽		更换断路器测试仪的电池
	过流指示LED发光并且在指定时间后熄灭，但是未脱扣。	脱扣机构故障		更换新品

备注：1. 塑壳断路器，漏电断路器及周边相关设备属于非维修类设备，无法提供维修支持。

（2）漏电动作部分的故障排除方法

故障状态		原因	对策和措施
不当动作	启动时发生 （漏电机构动作，如：漏电指示按钮弹出）	由于引线过长引起大的接地电容，同时有漏电电流流过	更改额定敏感电流或在负载附近安装ELCB
		使用的ELCB装置并联，或者与中性线连接不当等	使用正确的引线
	使用过程中动作	过度浪涌，如感应雷电浸入装置内部。	在电路附近安装避雷器等
		附近大容量电流总线等出现的感应噪音浸入装置。	避免噪音源
动作故障	按下试验按钮时，漏电动作，但是没有指示	LED故障或使用寿命将至	更换新的部件
		指示灯按钮调节不当，未伸出	返厂维修
不动作	按下试验按钮时，不动作	电子电路部分故障	更换新的部件
		没有施加电压	施加指定的电压
		接点连续性故障	擦除接点上的异物

备注：1. 使用收发器时，确保收发器与电子MCCB和ELCB间的距离至少为1m。

（3）附件的故障排除方法

故障状态		原因		对策和措施
NFM NVM （电气操作装置）	无法动作	动作电压下降	动作电路引线容量不足	使用大线径的动作线路引线
			动作功率容量不足	提高运行功率
		电阻或电机烧损	过度地连续动作	返厂维修（更换电机）
		连接不当		使用正确的引线
		施加的电压不正确		施加正确的动作电压
	连续空运转	ON和OFF电路同时动作，出现动作错误		在按钮处提供联锁
		如果为自保持型，辅助开关接点用于自动复位		自动复位接点处提供报警开关接点
	闭合时一次空运转	电压脉动处于OFF状态或欠压引起脱扣		转至OFF使其复位，然后再转至ON
		断路器本身自动切断并且脱扣		
UVT （欠电压脱扣装置）	无法闭合	施加的频率或电压不正确		提高功率
		不能吸引	电压降过大	提高电压
	即使无电压时也无法脱扣	断路器脱扣机构故障		返厂维修
SHT （分励脱扣装置）	无法脱扣	电压不足	动作电压下降	提高功率
			施加的电压不正确	提高功率
		线圈烧损	线圈连续励磁	返厂维修 （更换线圈、安装烧损防护辅助线圈）
			动作电压下降导致连续励磁	返厂维修（更换线圈），提高功率
			由于烧损，所以辅助接点产生故障	返厂维修（更换线圈、维修接点）
			施加电压异常	返厂维修（更换线圈）
AL（报警开关） AX（辅助开关） TBM（试验按钮模块） PAL（预报警）	故障	过流引起接点故障		返厂维修
		连接不当	安装过程中连接错误	参考铭牌，更换引线
		微负载	选择不当	返厂维修（更换微负载型号）
		安装螺钉松动	紧固不足 运输过程中震动	返厂维修（重新调整）

（4）不必要的 ELCB 动作举例

即使 ELCB 未出现任何故障，电路中也有可能发生故障，导致闭路时出现频繁动作或瞬时动作。参考以下章节，将其作为电路检查及检修的部分内容。

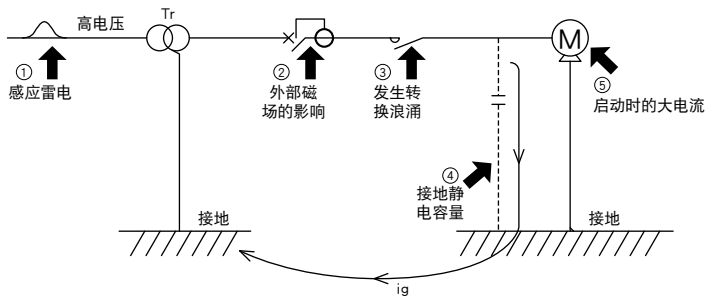

关于“关闭 ELCB 后立即脱扣”、“电路突然脱扣，但经检查没有发现接地短路”等现象，脱扣的原因一般属于下述表中的 5 类。检查各项目，如果发现问题，请根据说明排除故障。

原因	对策
1 感应雷电	所有型号包括非操动冲击结构，必须耐受7kV（JIS标准）电压。因此，不得进行不必要的操作。
2 外部磁场	ZCT配有磁屏，因此不易受影响。然而，如果ELCB附近的电流总线达到数千安培时或附近电路出现短路时断路器可以运转。确保ELCB和大电流总线间至少为10cm。
3 转换浪涌	所有型号包括非操动冲击结构，因此不得进行不必要的操作。然而，如果电磁开关中的每个电极出现闭路时间延迟时，会因为接地静电电容的关系而产生不必要的动作。
4 接地静电容量的影响	如果引线置于金属管或金属管线时，与其它接线方法相比，接地静电电容将会增加。这样可能会引起漏电电流不断增加。如果磁开关发出卡嗒声等，漏电电流会暂时出现不平衡，漏电电流与灵敏电流相等，造成不必要的动作。 此时执行以下操作。 1）缩短负载电路引线或将ELCB安装在所使用的负载(装置）附近（安装支路电路）。 2）从ELCB侧的电源向控制装置等引出控制电路。 3）如果上述方法无法执行或如果导致不必要的操作，重新考虑所选择的ELCB额定敏感电流。
5 启动时大电流引起的平衡特性	ZCT的材料是高级坡莫合金，主要成分是镍，具有良好的的剩磁性能。而且ZCT的外周被具有良好磁性的材料覆盖，形成完全的磁屏蔽、所以剩余电流的影响很小，有优秀的平衡特性。 因此，即使有比额定电流高几倍到几十倍的电流流过，例如电动机的启动电流，也不会发生漏电脱扣器的不必要动作。 当使用漏电继电器，兼容型ZCT时，如果一次导体在贯穿ZCT后立即弯曲，会导致此特性发生改变，因此300A以上的一次导体贯穿ZCT时，两侧都至少保持有30cm的直线。

8

【附录】

1 MCCB 和 ELCB 的手柄操作角度尺寸 222

2 MCCB 脱扣按钮、瞬时调整旋钮的开孔和端子盖安装孔的尺寸 223

3 ELCB 按钮、切换装置的尺寸 224

4 产品重量一览表 225

5 可调整项目的切换方法 226

6 断路器本体安装螺丝的尺寸 229

7 塑壳断路器表面温度上升值一览表 230

8 订购信息 231

9 MELSELECT™ 软件介绍 234

1. MCCB 和 ELCB 的手柄操作角度尺寸

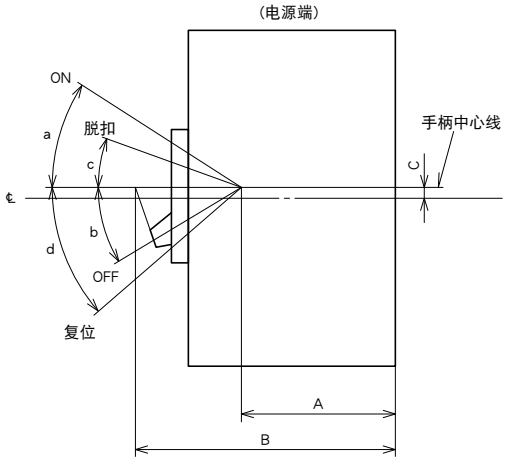

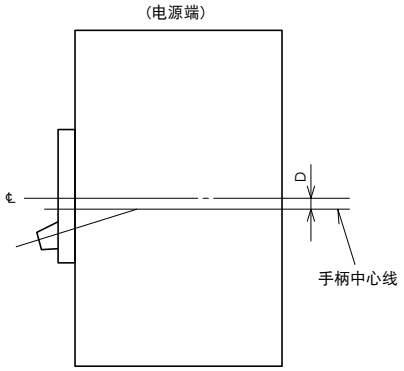

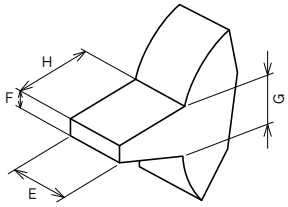

尺寸变量表

系列名称	型号名称		操作角度（°）				尺寸（mm）							
			ON	OFF	脱扣	复位								
	MCCB	ELCB	a	b	c	d	A	B	C	D	E	F	G	H
C・S・H	NF32-SV，NF63-CV/SV/HV/HDV NF125-CXV/SXV NF125-SVU，NF125-HVU	NV32-SV NV63-CV，NV63-SV，NV63-HV NV125-CV，NV125-SV，NV125-HV NV125-SVU，NV125-HVU	15	19	5	21	40	90	2	—	12	7	7	17
	NF125-LXV/HXV/SGV/LGV/HGV/RGV/SEV/LEV/HEV NF160-SXV/LXV/HXV/SGV/LGV/HGV NF250-CXV/SXV/LXV/HXV/SGV/LGV/HGV/RGV/SEV/LEV/HEV/HDVA NF250-CVU，NF250-SVU，NF250-HVU	NV125-SEV，NV125-HEV NV250-CV，NV250-SV，NV250-HV NV250-SEV，NV250-HEV NV250-CVU，NV250-SVU，NV250-HVU	15	19	5	21	40	92	2	—	12	7	7	19
	NF400-CW	NV400-CW	16.5	10	6.5	14.5	49	134	6.5	—	32.5	14.5	15.5	25
	NF400-SW/SEW/HEW/REW NF630-CW/SW/SEW/HEW/REW	NV400-SW/SEW/HEW NV630-CW/SW/SEW/HEW	16.5	10	6.5	14.5	49	155	6.5	—	32.5	13.5	15.5	46
	NF400-HDW	—	16.5	10	6.5	14.5	55	161	6.5	—	32.5	13.5	15.5	46
	NF800-CEW/SDW/SEW/HEW/REW	NV800-SEW/HEW	16.5	10	6.5	14.5	49	155	6.5	—	32.5	13.5	15.5	46
	NF800-HDW	—	16.5	10	6.5	14.5	55	161	6.5	—	32.5	13.5	15.5	46
	NF1000-SEW，NF1250-SEW NF1600-SEW	—	18	12	6	17	84	190	—	4	41.5	13.5	15	36.5
R	NF125-RGV，NF250-RGV	—	15	19	5	21	40	92	2	—	12	7	7	19
BH	BH-D6 *1，BH-D6J *1，BH-D10 *1	—	41	36	—	—	63	76	9	—	—	—	—	—
	BH-DN *1	—	42	48	—	—	63	76	10	—	17	4	9.5	12
	KB-D *1	—	41	48	—	—	63	76	9	—	—	—	—	—
	—	BV-D *1	42	40	—	—	61	76	10	—	14	4	—	—
	—	BV-DN *1，BV-DN6 *1	42	48	—	—	63	76	10	—	17	4	—	—

注：*1 脱扣位置与OFF位置相同，无需复位操作。

2. MCCB 脱扣按钮、瞬时调整旋钮的开孔和端子盖安装孔的尺寸

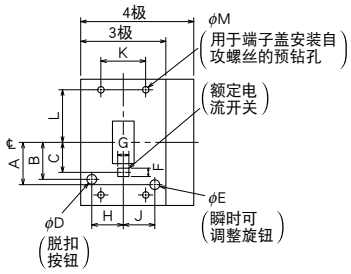

图 a

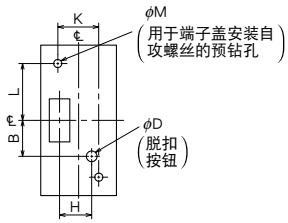

图 b

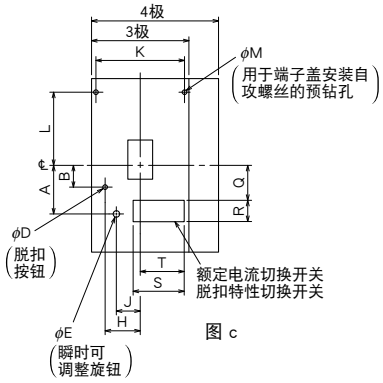

图 c

尺寸变量表

(mm)

型号名称	极数	图.	A	B	C	φD	φE	F	F	H	J	K	L	φM	N	P	Q	R	S	T
NF32-SV, NF63-CV	2	b	—	20	—	6.5	—	—	—	21	—	—	—	—	—	—	—	—	—	—
NF63-SV, NF63-HV, NF63-HDV	3, 4	a	—	20	—	6.5	—	—	—	29	—	—	—	—	—	—	—	—	—	—
NF125-CXV/SXV	2	b	—	20	—	6.5	—	—	—	21	—	—	—	—	—	—	—	—	—	—
	3, 4	a	—	20	—	6.5	—	—	—	37	—	—	—	—	—	—	—	—	—	—
NF125-LXV/HXV/SGV/LGV/HGV/RGV/SEV/LEV/HEV NF160-SXV/LXV/HXV/SGV/LGV/HGV NF250-CXV/SXV/LXV/HXV/SGV/LGV/HGV/RGV/SEV/LEV/HEV NF250-HDVA	3, 4	a	—	20	—	6.5	—	—	—	44	—	—	—	—	—	—	—	—	—	—
NF250-SEV, NF250-HEV	3, 4	a	—	20	—	6.5	—	—	—	44	—	—	—	—	—	—	—	—	—	—
NF125-RGV	2, 3	a	—	20	—	6.5	—	—	—	44	—	—	—	—	—	—	—	—	—	—
NF250-RGV	2, 3	a	—	20	—	6.5	—	—	—	44	—	—	—	—	—	—	—	—	—	—
NF400-CW	2, 3	c	—	30.5	—	6.5	—	—	—	51.5	—	125	110.5	3.5	—	—	—	—	—	—
NF400-SW	2, 3	c	—	30.5	—	6.5	—	—	—	51.5	—	125	110.5	3.5	—	—	—	—	—	—
	4		—	30.5	—	6.5	—	—	—	51.5	—	125	110.5	3.5	—	—	—	—	—	—
NF400-SEW, NF400-HEW, NF400-REW	3	c	—	30.5	—	6.5	—	—	—	51.5	—	125	110.5	3.5	—	—	53	30	74	63.5
	4		—	30.5	—	6.5	—	—	—	51.5	—	125	110.5	3.5	—	—	53	30	74	63.5
NF400-HDW	3	c	—	30.5	—	6.5	—	—	—	51.5	—	125	110.5	3.5	—	—	—	—	—	—
	4		—	30.5	—	6.5	—	—	—	51.5	—	125	110.5	3.5	—	—	—	—	—	—
NF630-CW	2, 3	c	—	30.5	—	6.5	—	—	—	51.5	—	125	110.5	3.5	—	—	—	—	—	—
NF630-SW	2, 3	c	—	30.5	—	6.5	—	—	—	51.5	—	125	110.5	3.5	—	—	—	—	—	—
	4		—	30.5	—	6.5	—	—	—	51.5	—	125	110.5	3.5	—	—	—	—	—	—
NF630-SEW, NF630-HEW, NF630-REW	3	c	—	30.5	—	6.5	—	—	—	51.5	—	125	110.5	3.5	—	—	53	30	74	98.5
	4		—	30.5	—	6.5	—	—	—	51.5	—	125	110.5	3.5	—	—	53	30	74	98.5
NF800-CEW, NF800-SEW, NF800-HEW, NF800-REW	3	c	—	30.5	—	6.5	—	—	—	78.5	—	86	128.5	3.4	—	—	53	30	74	98.5
	4		—	30.5	—	6.5	—	—	—	78.5	—	156	128.5	3.4	—	—	53	30	74	98.5
NF800-SDW	2, 3	c	74	30.5	—	6.5	10	—	—	78.5	57	86	128.5	3.4	—	—	—	—	—	—
	4		74	30.5	—	6.5	10	—	—	78.5	57	156	128.5	3.4	—	—	—	—	—	—
NF800-HDW	3	c	—	30.5	—	6.5	—	—	—	78.5	—	86	128.5	3.4	—	—	—	—	—	—
	4		—	30.5	—	6.5	—	—	—	78.5	—	156	128.5	3.4	—	—	—	—	—	—
NF1000-SEW, NF1250-SEW	3	c	—	70	—	6	—	—	—	56.5	—	199	178.5	3.4	—	—	130	30	74	89
NF1600-SEW	4		—	70	—	6	—	—	—	56.5	—	269	178.5	3.4	—	—	130	30	74	89

备注：1. 4极产品的数据适用于S和H系列的50A壳架－1600A壳架（不含NF400-REW、NF630-REW和NF800-REW）。
2. NF250-CV以及更大规格型号的2极产品数据与3极产品相同。（含NF125-HV）
3. 端子盖安装孔所示为螺丝固定型的情况。一触式端子盖的安装则利用断路器本体的安装孔。请参阅各自的外形尺寸图。
4. 数据K是以断路器的中心线为基准，两侧等分的尺寸。

3. ELCB 按钮、切换装置的尺寸

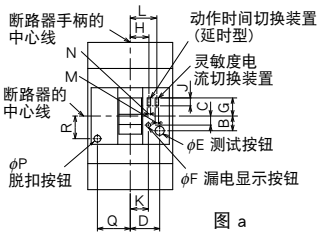

图 a

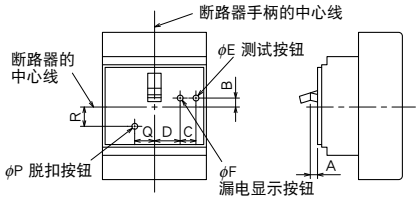

图 b

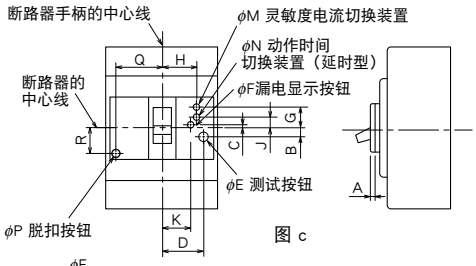

图 c

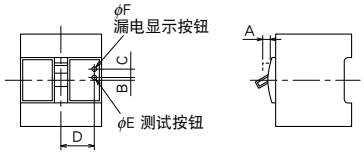

图 d

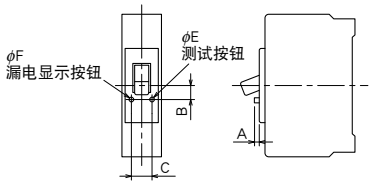

图 e

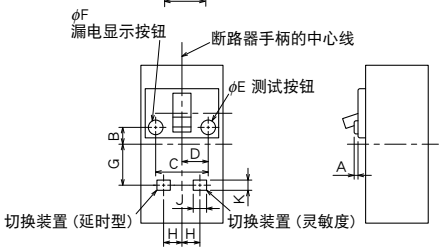

图 f

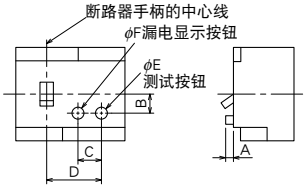

图 g

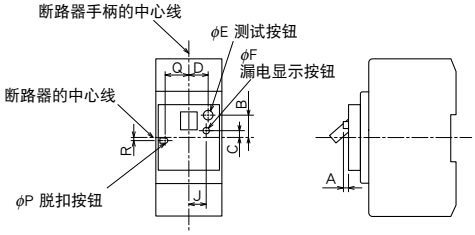

图 h

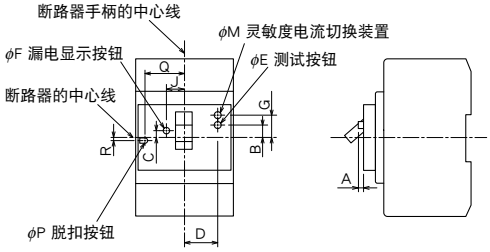

图 i

尺寸变量表

型号名称		参考图	可变动的尺寸（mm）																	
			A		B	C	D	E	F	G	H	J	K	L	M	N	P	Q	R
			测试按钮	显示按钮															
NV32-SV	固定型	a	3	4	13	8	26.5	9.5	4	—	—	—	16	—	—	—	6	29	20
NV63-CV, NV63-SV, NV63-HV	切换型									16	—	7		23.5	3	—			
NV125-CV, NV125-SV, NV125-HV	固定型	a	3	4	13	8	26.5	9.5	4	—	—	—	16	—	—	—	6	37	20
	切换型									16	—	7		24	3	—			
	延时型									16	17	7		24	3	3			
NV250-CV, NV250-SV, NV250-HV	固定型	a	3	4	13	8	34	9.5	4	—	—	—	23.5	—	—	—	6	44	20
	切换型									16	—	7		31	3	—			
	延时型									16	24	7		31	3	3			
NV125-SEV, NV125-HEV	固定型	a	3	4	10.5	8	32	9.5	4	—	—	—	23.5	—	—	—	6	44	20
NV250-SEV, NV250-HEV	切换型									16	—	7		31	3	—			
	延时型									16	24	7		31	3	3			
NV400-CW (*1)	固定型	c	3	3	(2.3)	14.6	43.5	9.5	5	—	43.5	—	43.5	—	—	—	6.5	51.5	30.5
NV400-SW	切换型									30.6		—			5.5	—			
NV630-CW, NV630-SW	延时型									30.6		22.6			5.5	5.5			
NV400-SEW, NV400-HEW	固定型	c	3	3	(2.3)	14.6	43.5	9.5	5	—	43.5	—	43.5	—	—	—	6.5	51.5	30.5
NV630-SEW, NV630-HEW	切换型									30.6		—			5.5	—			
	延时型									30.6		22.6			5.5	5.5			
NV800-SEW, NV800-HEW	固定型	c	3	3	(2.3)	14.6	54.1	9.5	5	30.6	54.1	—	54.1	—	5.5	—	6.5	78.5	30.5
	切换型									30.6		22.6			5.5	5.5			

注：*1 括号中所示的尺寸适用于负方向。

4. 产品重量一览表

MCCB

(kg)

型号名称	项目	断路器本体											零配件（仅为零配件重量）			
		板前接线型				板后接线型				插入型（含插入支座）			电动操作型	操作手柄		机械联锁装置(MI)
		1P	2P	3P	4P	1P	2P	3P	4P	2P	3P	4P		F型	V型	
C·S·L·H	NF32-SV	—	0.45	0.65	—	—	0.55	0.8	—	0.8	1.2	—	—	0.4	0.45	0.17
	NF63-CV（额定电流50A以下）	—	0.45	0.65	—	—	0.55	0.8	—	0.8	1.2	—	—	0.4	0.45	0.17
	NF63-CV（额定电流60A, 63A）	—	0.5	0.7	—	—	0.6	0.85	—	0.85	1.25	—	—	0.4	0.45	0.17
	NF63-SV, NF63-HV（额定电流50A以下）	—	0.5	0.7	0.9	—	0.6	0.85	1.1	0.85	1.25	1.5	—	0.4	0.45	0.17
	NF63-SV, NF63-HV（额定电流60A, 63A）	—	0.55	0.75	1.0	—	0.65	0.9	1.2	0.9	1.3	1.6	—	0.4	0.45	0.17
	NF125-CXV/SXV	—	0.6	1.0	1.2	—	1.0	1.5	1.9	1.2	1.9	2.3	1.3	0.4	0.45	0.17
	NF125-LXV	—	1.4	1.6	2.0	—	1.8	2.3	3.0	3.2	3.5	4.5	1.3	0.5	0.55	0.17
	NF125-HXV	—	1.4	1.6	2.0	—	1.8	2.3	3.0	3.2	3.5	4.5	1.3	0.5	0.55	0.17
	NF125-SEV	—	—	1.7	2.2	—	—	2.2	2.9	—	2.6	3.3	1.3	0.5	0.55	0.17
	NF125-LEV	—	—	1.7	2.2	—	—	2.2	2.9	—	2.6	3.3	1.3	0.5	0.55	0.17
	NF125-HEV	—	—	1.7	2.2	—	—	2.2	2.9	—	2.6	3.3	1.3	0.5	0.55	0.17
	NF160-SXV	—	1.4	1.6	2.0	—	1.8	2.3	3.0	3.2	3.5	4.5	1.3	0.5	0.55	0.17
	NF160-LXV	—	1.4	1.6	2.0	—	1.8	2.3	3.0	3.2	3.5	4.5	1.3	0.5	0.55	0.17
	NF160-HXV	—	1.4	1.6	2.0	—	1.8	2.3	3.0	3.2	3.5	4.5	1.3	0.5	0.55	0.17
	NF250-CXV/SXV	—	1.4	1.6	2.0	—	1.8	2.3	3.0	3.2	3.5	4.5	1.3	0.5	0.55	0.17
	NF250-LXV	—	1.4	1.6	2.0	—	1.8	2.3	3.0	3.2	3.5	4.5	1.3	0.5	0.55	0.17
	NF250-HXV	—	1.4	1.6	2.0	—	1.8	2.3	3.0	3.2	3.5	4.5	1.3	0.5	0.55	0.17
	NF250-SEV	—	—	1.7	2.2	—	—	2.4	3.2	—	3.6	4.7	1.3	0.5	0.55	0.17
	NF250-LEV	—	—	1.7	2.2	—	—	2.4	3.2	—	3.6	4.7	1.3	0.5	0.55	0.17
	NF250-HEV	—	—	1.7	2.2	—	—	2.4	3.2	—	3.6	4.7	1.3	0.5	0.55	0.17
	NF125-SGV	—	1.4	1.6	2.0	—	1.8	2.3	3.0	3.2	3.5	4.5	1.3	0.5	0.55	0.17
	NF125-LGV	—	1.4	1.6	2.0	—	1.8	2.3	3.0	3.2	3.5	4.5	1.3	0.5	0.55	0.17
	NF125-HGV	—	1.4	1.6	2.0	—	1.8	2.3	3.0	3.2	3.5	4.5	1.3	0.5	0.55	0.17
	NF160-SGV	—	1.4	1.6	2.0	—	1.8	2.3	3.0	3.2	3.5	4.5	1.3	0.5	0.55	0.17
	NF160-LGV	—	1.4	1.6	2.0	—	1.8	2.3	3.0	3.2	3.5	4.5	1.3	0.5	0.55	0.17
	NF160-HGV	—	1.4	1.6	2.0	—	1.8	2.3	3.0	3.2	3.5	4.5	1.3	0.5	0.55	0.17
	NF250-SGV	—	1.4	1.6	2.0	—	1.8	2.3	3.0	3.2	3.5	4.5	1.3	0.5	0.55	0.17
	NF250-LGV	—	1.4	1.6	2.0	—	1.8	2.3	3.0	3.2	3.5	4.5	1.3	0.5	0.55	0.17
	NF250-HGV	—	1.4	1.6	2.0	—	1.8	2.3	3.0	3.2	3.5	4.5	1.3	0.5	0.55	0.17
	NF400-CW	—	4.4	5.0	—	—	5.7	7.0	—	7.0	8.3	—	9.0	2.0	—	0.45
	NF400-SW	—	4.6	5.2	6.8	—	5.9	7.3	9.7	7.2	8.5	11.3				
	NF400-SEW/HEW	—	—	6.0	7.6	—	—	8.1	10.5	—	9.3	12.0				
	NF400-REW	—	—	6.0	—	—	—	8.5	—	—	9.3	—				
	NF630-CW	—	5.2	6.0	—	—	6.5	7.9	—	7.6	9.1	—				
	NF630-SW	—	5.4	6.2	8.0	—	6.7	8.1	10.6	7.8	9.3	12.0				
	NF630-SEW/HEW	—	—	6.5	8.3	—	—	8.4	10.9	—	9.6	12.3				
	NF630-REW	—	—	6.5	—	—	—	8.4	—	—	9.6	—				
	NF800-CEW	—	—	10.9	—	—	—	12.1	—	—	16.3	—		2.4	—	
	NF800-SDW	—	9	—	—	—	10	—	—	—	—	—				
	NF800-SEW/HEW	—	—	10.9	14.2	—	—	12.1	15.8	—	16.3	21.4				
	NF800-REW	—	—	10.9	—	—	—	12.1	—	—	16.3	—				
	NF1000-SEW, NF1250-SEW	—	—	23.5	30.7	—	—	23	30.8	—	26.6	35.5	10	3.4	—	
	NF1600-SEW	—	—	34.5	41.2	—	—	30	40.7	—	—	—	10	3.4	—	0.55
R	NF125-RGV	—	1.5	1.8	—	—	—	—	—	2.35	2.7	—	1.3	0.5	0.55	0.17
	NF250-RGV	—	1.5	1.8	—	—	—	—	—	3.2	3.6	—	1.3	0.5	0.55	0.17
HDV	NF63-HDV	—	0.45	0.65	—	—	0.55	0.8	—	0.8	—	—	—	0.4	0.45	—
HDVA	NF250-HDVA	—	—	1.5	—	—	—	2.2	—	—	—	—	—	0.5	0.55	—
HDW	NF400-HDW	—	—	5.6	7.3	—	—	7.3	9.7	—	—	—	—	2.0	—	—
	NF800-HDW	—	—	9.9	13.0	—	—	11.0	14.4	—	—	—	—	2.4	—	—
BH	BH-D6, BH-D6J, BH-D10	0.15	0.3	0.45	0.55	—	—	—	—	—	—	—	—	—	—	—
	BH-DN	—	0.12	—	—	—	—	—	—	—	—	—	—	—	—	—
	KB-D	0.09	0.18	0.27	0.36	—	—	—	—	—	—	—	—	—	—	—
UL	NF125-SVU	—	0.7	0.95	—	—	—	—	—	—	—	—	—	0.4	0.5	0.17
	NF125-HVU	—	—	1.0	—	—	—	—	—	—	—	—	—	0.4	0.5	0.17
	NF250-CVU	—	—	1.7	—	—	—	—	—	—	—	—	—	0.5	0.55	0.17
	NF250-SVU	—	—	1.7	—	—	—	—	—	—	—	—	—	0.5	0.55	0.17
	NF250-HVU	—	—	1.7	—	—	—	—	—	—	—	—	—	0.5	0.55	0.17

ELCB

(kg)

型号名称	项目	断路器本体									零配件（仅为零配件重量）			
		板前接线型			板后接线型			插入型（含插入支座）			电动操作型	操作手柄		机械联锁装置(MI)
		2P	3P	4P	2P	3P	4P	2P	3P	4P		F型	V型	
C·S·H·U·MN·UL	NV32-SV	—	0.75	—	—	0.95	—	—	—	—	—	0.4	0.45	0.17
	NV63-CV, NV63-SV（额定电流50A以下）	0.7	0.75	—	0.8	0.95	—	—	—	—	—	0.4	0.45	0.17
	NV63-CV, NV63-SV（额定电流 60A、63A）	0.75	0.8	—	0.85	1.0	—	—	—	—	—	0.4	0.45	0.17
	NV63-HV（额定电流50A以下）	—	0.75	—	—	0.95	—	—	—	—	—	0.4	0.45	0.17
	NV63-HV（额定电流 60A、63A）	—	0.8	—	—	1.0	—	—	—	—	—	0.4	0.45	0.17
	NV125-CV	—	1.0	—	—	1.5	—	—	—	—	1.3	0.4	0.45	0.17
	NV125-SV	—	1.1	1.4	—	1.6	2.1	—	—	—	1.3	0.4	0.45	0.17
	NV125-HV	—	1.1	1.4	—	1.6	2.1	—	—	—	1.3	0.4	0.45	0.17
	NV125-SEV	—	1.9	2.5	—	2.4	3.2	—	2.8	3.6	1.3	0.5	0.55	0.17
	NV125-HEV	—	1.9	2.5	—	2.4	3.2	—	2.8	3.6	1.3	0.5	0.55	0.17
	NV250-CV	—	1.7	—	—	2.4	—	—	—	—	1.3	0.5	0.55	0.17
	NV250-SV	—	1.9	2.5	—	2.6	3.5	—	—	—	1.3	0.5	0.55	0.17
	NV250-HV	—	1.8	—	—	2.5	—	—	—	—	1.3	0.5	0.55	0.17
	NV250-SEV	—	1.9	2.5	—	2.6	3.5	—	3.8	5.0	1.3	0.5	0.55	0.17
	NV250-HEV	—	1.9	2.5	—	2.6	3.5	—	3.8	5.0	1.3	0.5	0.55	0.17
	NV125-SVU	—	1.1	—	—	—	—	—	—	—	—	0.4	0.5	0.17
	NV125-HVU	—	1.1	—	—	—	—	—	—	—	—	0.4	0.5	0.17
	NV250-CVU	—	1.9	—	—	—	—	—	—	—	—	0.5	0.55	0.17
	NV250-SVU	—	1.9	—	—	—	—	—	—	—	—	0.5	0.55	0.17
	NV250-HVU	—	1.9	—	—	—	—	—	—	—	—	0.5	0.55	0.17
	NV400-CW	—	5.6	—	—	7.7	—	—	—	—	9.0	2.0	—	0.45
	NV400-SW	—	5.9	—	—	8	—	—	—	—			—	
	NV400-SEW/HEW	—	6.6	8.2	—	8.7	11.4	—	—	—			—	
	NV630-CW	—	6.9	—	—	8.8	—	—	—	—		2.4	—	
	NV630-SW	—	6.9	—	—	8.8	—	—	—	—				
	NV630-SEW	—	7.1	8.9	—	9.0	11.5	—	—	—			—	
	NV630-HEW	—	7.1	—	—	9.0	—	—	—	—			—	
	NV800-SEW/HEW	—	15.3	—	—	16.5	—	—	—	—	—		—	
	BV-D	0.2	—	0.35	—	—	—	—	—	—	—	—	—	—
	BV-DN, BV-DN6	0.19	—	—	—	—	—	—	—	—	—	—	—	—

5. 可调整项目的切换方法

(1) 额定电流、脱扣特性的可调整切换项目

适用型号 \ 可调整项目		额定电流	长延时动作时间	短延时脱扣电流	短延时动作时间	瞬时脱扣电流	预报警电流（带此模块时）	漏电特性		额定电压
								额定灵敏度	额定动作时间（用于延时型）	
MCCB	NF125-SEV/LEV/HEV	○	○ (*2)	○ (*2)	○ (*2)	○	○ (*1)			
	NF250-SEV/LEV/HEV	○	○ (*2)	○ (*2)	○ (*2)	○	○ (*1)			
	NF400-SEW/HEW/REW NF630-SEW/HEW/REW NF800-CEW/SEW/HEW/REW NF1000-SEW, NF1250-SEW, NF1600-SEW	○	○	○	○	○	○			
	NF800-SDW					○				
	NF125-SGV/LGV/HGV NF160-SGV/LGV/HGV NF250-SGV/LGV/HGV	○								
ELCB	NV125-SEV/HEV	○	○ (*2)	○ (*2)	○ (*2)	○	○ (*1)	○	○	
	NV250-SEV/HEV	○	○ (*2)	○ (*2)	○ (*2)	○	○ (*1)	○	○	
	NV400-SEW/HEW NV630-SEW/HEW NV800-SEW/HEW	○	○	○	○	○	○	○	○	
	NV32-SV, NV63-CV/SV/HV							○		
	NV125-CV/SV/HV NV250-CV/SV/HV NV400-CW/SW, NV630-CW							○	○	

注：*1 仅适用于配置有预报警模块的型号。
*2 请使用动作测试和设置装置Y-360-V。详情请参照第231页。

备注：1. 除非另有指定，电子型断路器的可调整设置在出厂时按如下所示进行设定。
(1) 额定电流:最大值
(2) 长延时脱扣电流：最大值
(3) 短延时脱扣特性（电流、动作时间）：最大值
(4) 瞬时脱扣电流：最大值
(5) 预报警电流（带此模块时）：最小值
(6) 额定灵敏度电流：最大值
(7) 漏电动作时间（用于延时型）：最大值

（2）额定电流、脱扣特性的可调整切换方法

项目	电子型	
适用范围	125－250A 壳架	400－1600A 壳架
切换装置布局示例	例） 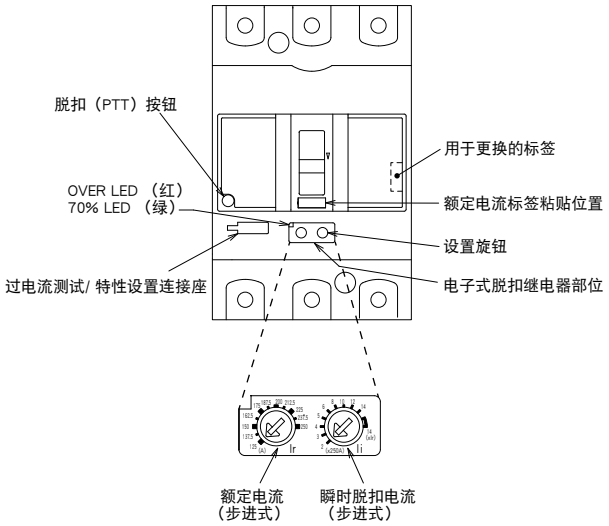 	例） 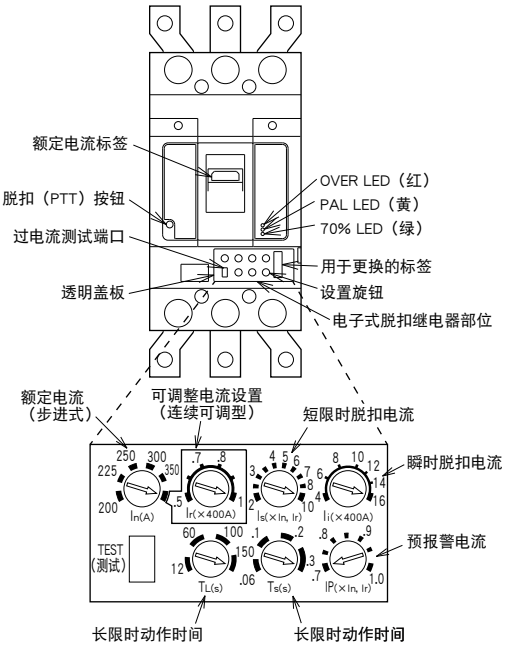
切换方法示例	在开始进行设置之前，请将手柄置于OFF位置。 ① 将各种特性设置旋钮的箭头转到所需的刻度位置。在实施设置操作时，务请将旋钮的箭头置于设置值的粗线范围内。假如停留在中间位置，所应用的值有可能是相邻一档的设置值。 请使用端头的厚度为0.5mm、宽度为3mm以下的一字头螺丝刀，转动螺丝刀的力矩为0.05N・m以下。 ② 从用于更换的标签中找出和设定值数值相同的额定电流标签。 ③ 更换额定电流的标签。 ④ 关闭箱盖，拧紧螺丝。	在开始进行设置之前，请将手柄置于OFF位置。 ① 打开透明盖板。 ② 将各种特性设置旋钮的箭头转到所需的刻度位置，除连续可调的瞬时脱扣电流和可调整电流设置外，在实施设置操作时，务请将旋钮的箭头置于设定值的粗线范围内。假如停留在中间位置，所应用的值有可能是相邻一档的设置值。 请使用端头的厚度为0.5mm、宽度为3mm以下的一字头螺丝刀，转动螺丝刀的力矩为0.05N・m以下。 ③ 从用于更换的标签中找出和设定值数值相同的额定电流标签。 ④ 更换额定电流的标签。 ⑤ 关闭透明盖板。
设置装置、测试装置	**在使用 125-250A 壳架的情况下** （适用范围：电子式（实效值检测）断路器） 使用断路器测试和设置装置 Y-360-V（-VW）可以对下述项目进行设置和测试。 ● 长限时动作测试（可变信号） ● 短限时动作测试（固定信号）*1 ● 瞬时动作测试（固定信号）*2 ● 预报警动作测试（可变信号）*3 *1. 为短限时脱扣电流 1.5 倍的固定信号。 *2. 最大额定电流的 200% 时的固定信号。 *3. 仅限配置有预报警模块的型号。	**在使用 400-1600A 壳架的情况下** （适用范围：电子式（实效值检测）断路器） 使用测试装置 Y-360-W（-VW）可以对下述项目进行测试。 ● 长限时动作测试（可变信号） ● 短限时动作测试（固定信号） ● 瞬时动作测试（固定信号） ● 预报警动作测试（可变信号）

（3）额定电压、额定灵敏度和动作时间的切换方法

型号名称		切换装置的布局	电压切换	灵敏度和动作时间切换
ELCB	灵敏度3档切换型	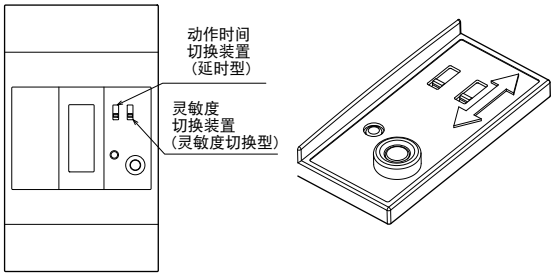	可在额定电压内的线路电压下使用。	在进行切换之前，请将手柄置于OFF位置。
		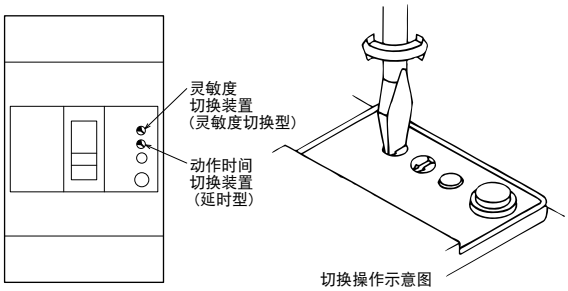 切换操作示意图	可在额定电压内的线路电压下使用。	在进行切换之前，请将手柄置于OFF位置。

6. 断路器本体安装螺丝的尺寸

■MCCB・MCB

(mm)

系列名称	型号名称	孔深A	用于板前接线型的木螺丝（圆头木螺丝）	板前接线型	板后接线型	插入型	每台断路器的所需数量			
							1极	2极	3极	4极
C・S・H	NF32-SV, NF63-CV NF63-SV, NF63-HV, NF63-HDV NF125-CXV, NF125-SXV NF125-SVU NF125-HVU	45	4.1×58	M4×0.7×55	M4×0.7×55	M4×0.7×55	—	2	2	4
	NF125-SEV, NF125-LEV, NF125-HEV NF125-LXV, NF125-HXV NF160-SXV, NF160-LXV, NF160-HXV NF250-CXV, NF250-SXV, NF250-LXV, NF250-HXV NF250-SEV, NF250-LEV, NF250-HEV NF250-CVU, NF250-SVU, NF250-HVU NF125-SGV, NF125-LGV, NF125-HGV NF160-SGV, NF160-LGV, NF160-HGV NF250-SGV, NF250-LGV, NF250-HGV	45	4.1×58	M4×0.7×55	M4×0.7×55	M4×0.7×55 M4×0.7×73	—	2 （用于插入型时为4枚）	2 （用于插入型时为4枚）	4
	NF250-HDVA	45	4.1×58	M4×0.7×55	—	—	—	—	2	—
	NF400-CW, NF400-SW	47	—	M6×60	M6×72	M6×72	—	4	4	4
	NF400-HDW	53	—	M6×72	M6×72	—	—	—	4	4
	NF400-SEW, NF400-HEW, NF400-REW NF630-CW, NF630-SW, NF630-SEW NF630-HEW, NF630-REW	59	—	M6×72	M6×85	M6×85	—	4	4	4
	NF800-CEW, NF800-SEW NF800-HEW, NF800-REW	15	—	M6×35	M6×40	M6×35	—	4	4	4
	NF800-HDW	21	—	M6×40	M6×40	—	—	—	4	4
	NF1000-SEW, NF1250-SEW	18.5	—	M8×40	M8×40	M8×40	—	4	4	4
	NF1600-SEW	18.5	—	M8×40	M8×40	—	—	4	4	4
R	NF125-RGV NF250-RGV	45	—	M4×0.7×55	M4×0.7×55	M4×0.7×55	—	2	2	4
BH	BH-D6，BH-D6J，BH-D10	—	—	—	—	—	—	—	—	—
	BH-DN	—	—	—	—	—	—	—	—	—
	KB-D	—	—	—	—	—	—	—	—	—
CP	CP30-BA	5	—	M4×0.7×10	—	—	2	2	2	—

注：*1 对于P型平头螺丝，请与弹簧垫圈、平垫圈（小圆平垫圈）组合使用，或者使用附有弹簧垫圈、平垫圈的P型平头螺丝。

备注：1. 示于 ▭ 中加底纹的安装螺丝随同MCCB同包装供货，但用于插入型连接的安装螺丝则随同插入型端子座同包装供货。其余端子均请客户自备。
2. 除内六角头螺丝和六角头螺丝外的安装螺丝，均为P型平头螺丝。
3. 对于具有两种不同类型安装螺丝的型号，电源端用和负载端用的螺丝长度各不相同。
4. NF800-UEW无插入型。
5. WS-V系列有2种安装螺钉的型号2极和3极时各2个，4极时4个（M4×0.7×55）。

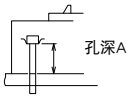

■ELCB

(mm)

类别	型号名称	孔深A	用于板前接线型的木螺丝（圆头木螺丝）	用于铁板的螺丝（P型平头螺丝）			每台断路器的所需数量	
				板前接线型	板后接线型	插入型	2极，3极	4极
漏电断路器	NV32-SV, NV63-CV, NV63-SV, NV63-HV NV125-CV, NV125-SV, NV125-HV NV125-SVU, NV125-HVU	45	4.1×58	M4×0.7×55	M4×0.7×55	M4×0.7×55	2	4
	NV125-SEV, NV125-HEV NV250-CV, NV250-SV, NV250-HV NV250-SEV, NV250-HEV, NV250-CVU, NV250-SVU, NV250-HVU	45	4.1×58	M4×0.7×55	M4×0.7×55	M4×0.7×55 M4×0.7×73	2 （用于插入型时为4枚）	4
	NV400-CW, NV400-SW	47	—	M6×60	M6×72	M6×72	4	4
	NV400-SEW, NV400-HEW NV630-CW, NV630-SW, NV630-SEW NV630-HEW	59	—	M6×72	M6×85	M6×85	4	4
	NV800-SEW, NV800-HEW	15	—	M6×35	M6×40	M6×35	4	4
	BV-D	—	—	—	—	—	—	—
	BV-DN, BV-DN6	—	—	—	—	—	—	—

注：*1 对于P型平头螺丝，请与弹簧垫圈、平垫圈（小圆平垫圈）组合使用，或者使用附有弹簧垫圈、平垫圈的P型平头螺丝。

备注：1. 示于 ▭ 中加底纹的安装螺丝随同NV同包装供货。
2. WS-V系列有2种安装螺钉的型号2极和3极时各2个，4极时4个（M4×0.7×55）。

7. 塑壳断路器表面温度上升值一览表

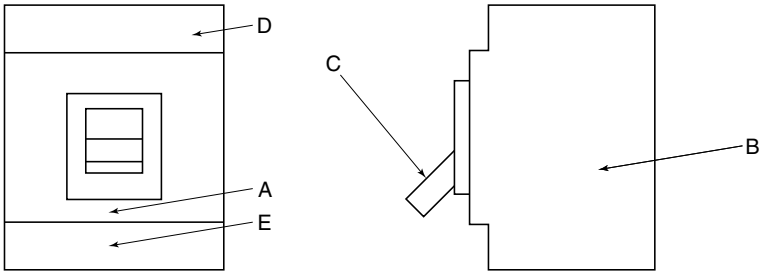

MCCB

(K)

型号名称	通电电流	测定点				
		外壳表面 (A)	底部侧面 (B)	手柄 (C)	电源端端子 (D)	负载端端子 (E)
NF32-SV	32A	14	38	12	36	37
NF63-CV	63A	15	42	14	39	44
NF63-SV	63A	15	39	12	41	44
NF63-HV	63A	15	42	12	41	49
NF125-CXV/SXV	125A	16	33	11	49	42
NF125-LXV/HXV	125A	19	35	12	43	45
NF160-SXV/LXV/HXV	160A	19	35	12	45	46
NF250-CXV/SXV/LXV/HXV	250A	20	36	13	49	46
NF125-SGV/LGV/HGV	125A	20	35	13	42	49
NF160-SGV/LGV/HGV	160A	20	35	13	40	44
NF250-SGV/LGV/HGV	250A	20	36	13	49	50
CP30-BA	30A	15	31	15	39	20

(K)

型号名称	通电电流	测定点				
		外壳表面 (A)	底部侧面 (B)	手柄 (C)	电源端端子 (D)	负载端端子 (E)
NF400-CW	400A	16	25	16	47	37
NF400-SW	400A	20	27	10	46	37
NF400-SEW	400A	14	22	9	35	31
NF400-HEW	400A	14	23	8	34	32
NF400-REW	400A	15	23	9	35	32
NF630-CW	630A	23	32	15	52	52
NF630-SW	630A	23	33	16	54	52
NF630-SEW	630A	22	31	14	51	45
NF630-HEW	630A	20	31	13	50	44
NF630-REW	630A	21	31	13	51	44
NF800-CEW	800A	21	30	13	45	40
NF800-SDW	800A	18	28	12	46	44
NF800-SEW	800A	21	30	12	45	41
NF800-HEW	800A	22	31	12	47	42
NF800-REW	800A	21	30	13	46	42

ELCB

(K)

型号名称	通电电流	测定点				
		外壳表面 (A)	底部侧面 (B)	手柄 (C)	电源端端子 (D)	负载端端子 (E)
NV32-SV	32A	15	35	11	36	41
NV63-CV	63A	17	32	13	43	41
NV63-SV	63A	17	37	13	45	47
NV63-HV	63A	17	35	13	43	43
NV125-CV	125A	13	30	13	47	43
NV125-SV	125A	14	30	15	45	43
NV125-HV	125A	14	32	14	42	43
NV250-CV	250A	21	37	14	43	44
NV250-SV	250A	21	39	18	47	43
NV250-HV	250A	23	38	17	48	43

(K)

型号名称	通电电流	测定点				
		外壳表面 (A)	底部侧面 (B)	手柄 (C)	电源端端子 (D)	负载端端子 (E)
NV400-CW	400A	22	32	11	46	41
NV400-SW	400A	23	32	12	47	42
NV400-SEW	400A	16	23	10	36	34
NV400-HEW	400A	15	22	11	35	35
NV630-CW	630A	24	34	17	54	52
NV630-SW	630A	23	33	16	53	53
NV630-SEW	630A	23	34	17	54	53
NV630-HEW	630A	22	33	17	54	52
NV800-SEW	800A	29	40	13	53	46

备考：*1 连接电线的尺寸遵循 JIS C 8201 Ann.2 标准的要求。温度上升值将随连接电线尺寸的不同而有所变化。
*2 此表中所列出的是温度上升值，对于实际的测定值，务请再加上环境温度。
*3 这些数据只是板前接线形的测定值的例示，并非确定值，请将其作为参考数据使用。
*4 带板前接线母线端子时为母线端子的温度。

8. 订购信息

□ 是顾客必须指定的项目。

其它项目无顾客指定时，按本公司标准规格制作。（请在▲记号的位置留下空格。）

●塑壳断路器

型　号：NF250-SXV ▲ **极数**：3P ▲ **额定电流**：200A ▲ **额定使用电压**：　▲ **连接方法**：F ▲

NF	C
	S
	L
	H
	R

NF	2P, 3P 4P

可调整额定电流型号（250A壳架电子式）时，请指定125-250A。

用于直流电路250VDC以上时，请指定DC电压。

板前接线	F
板后接线	B
插入式	PM

内部附件：AL, SHT(110VAC) ▲ **数量**：10台 ▲ **外部附件**：

AL	报警开关　＊
AX	辅助开关　＊
SHT	分励脱扣器 （指定额定线圈电压。）
UVT	欠电压脱扣器 （指定额定线圈电压）
PAL	预警开关 （触头输出）
DP	电流显示
SLT	纵型引线端子台(螺钉端子)
P-LT	插入式端子座用引线端子座

＊须要附带2个时请指定AX2，用于微负载时请指定AL-B、AX-B。

NFM	电动操作装置
F・V	操作手柄
MI	机械联锁装置
TC	端子盖（TC-L, TC-S, TTC, BTC, PTC）
LC	锁盖
HL HL-S	手柄锁装置
CH	卡片架

关于装置的详情，请参阅第111-126页。

●漏电断路器

型　号：NV250-CV ▲ **极数**：3P ▲ **额定电流**：200A ▲ **额定使用电压**：100-440VAC ▲ **额定灵敏度电流**：100・200・500mA切换 ▲ **连接方法**：B ▲

NV	C
	S
	H

2P	1ϕ2W
3P	1ϕ2W
	1ϕ3W
	3ϕ3W
4P	3ϕ4W

可调整额定电流型号（250A壳架电子式）时，请指定125-250A。

100-240VAC
100-440VAC
200-440VAC

30mA
100mA
200mA
500mA
100・200・500mA切换

板前接线	F
板后接线	B
插入式	PM

延时型：　▲ **内部附件**：AX, SLT, TBM ▲ **数量**：10台 ▲ **外部附件**：

不选择延时型时，请勿指定。

AL	报警开关　＊
AX	辅助开关　＊
SHT	分励脱扣器 （指定额定线圈电压。）
UVT	欠电压脱扣器 （指定额定线圈电压）
TBM	测试按钮模块
PAL	预警开关
SLT	纵型引线端子台(螺钉端子)
P-LT	插入式端子座用引线端子座

＊须要附带2个时请指定AX2，用于微负载时请指定AL-B、AX-B。

NVM	电动操作装置
F・V	操作手柄
MI	机械联锁装置
TC	端子盖（TC-L, TC-S, TTC, BTC, PTC）
LC	锁盖
HL HL-S	手柄锁装置
CH	卡片架

关于装置的详情，请参阅第111-126页。

粗线框中的项目为必填项目，订购时务请指定。
除非另有指定，所有其余项目均按三菱公司的标准规格生产。

● 电路保护器（CP30-BA）

型号名称	极数	内部电路	动作特性	额定电流或额定操作电压	连接方式	台数
CP30-BA	1极	1	M	3A		10台

极数
1极
2极
3极(*1)

内部电路	
1	串联型
2	带辅助开关的串联型（常规负载）
21*	带辅助开关的串联型（微小负载）（*2）
6	继电器型分励脱扣
9	带报警开关的串联型（常规负载）
91*	带报警开关的串联型（微小负载）（*2）

动作特性	
I	瞬时型
M	中速型
MD	带惯性延时的中速型（*1）
S	低速型
SD	带惯性延时的低速型（*1）
F	高速型

额定操作电压（在分励脱扣的情况下）	
100-200V	100-200VAC、100VDC 共用
24-48V	24-48VDC 共用

额定电流或额定操作电压
0.1A 0.25A 0.3A 0.5A
1A 2A 3A 5A
7A 10A 15A 20A
30A

为螺钉端子品的标准品。

连接方式	
无标记	螺丝端子
SQ	弹簧端子台

注：*1 3极和带惯性延时的型号是AC专用的。
*2 假如在125VAC 0.5A或电流更低的电路中需要使用辅助开关（AX）或报警开关（AL）时，请选购带有*号标记的微小负载型产品。
*3 继电器型分励脱扣未列为CCC认证的对象，属于符合UL（cURus)和 CE、UKCA标志认证的产品。
*4 连接方式选用弹簧端子时额定电流为0.1至20A。
*5 报警开关,辅助开关选用弹簧端子时请选择a接点或b接点的任一项。
备注(1) 继电器型分励脱扣额定为30A。
例1．CP30-BA 1P 1-M 3A（其规格例示为：串联型、中速型、1极、3A、螺丝端子）

内部回路		
a 接点	A2	带串联型辅助开关（a 接点常规负载）
	A21	带串联型辅助开关（a 接点微小负载）
	A9	带串联型报警开关（a 接点常规负载）
	A91	带串联型报警开关（a 接点微小负载）

内部回路		
b 接点	B2	带串联型辅助开关（b 接点常规负载）
	B21	带串联型辅助开关（b 接点微小负载）
	B9	带串联型报警开关（b 接点常规负载）
	B91	带串联型报警开关（b 接点微小负载）

在标准方面，该产品符合UL（cURus)、CCC、CE、UKCA标志认证。

■内部附属装置

●指定方法及可制造一览（螺丝端子）

	1P	2P	3P
无附属装置	□	□□	□□□
订购模式	1P 1-◎ △A	2P 1-◎ △A	3P 1-◎ △A
带 AX	○	□○	□□○
订购模式	1P 2(21)-◎ △A	2P 2(21)-◎ △A	3P 2(21)-◎ △A
带多只 AX	—	○○	□○○　○○○
订购模式		2P 2(21)-◎ △A 2) 2(21)-◎ △A	3P 1-◎ △A　3P 2(21)-◎ △A 2) 2(21)-◎ △A　2) 2(21)-◎ △A 3) 2(21)-◎ △A　3) 2(21)-◎ △A
带 AL	●	□●	□□●
订购模式	1P 9(91)-◎ △A	2P 9(91)-◎ △A	3P 9(91)-◎ △A
带 AL+AX	—	○●	□○●　○○●
订购模式		2P 2(21)-◎ △A 2) 9(91)-◎ △A	3P 1-◎ △A　3P 2(21)-◎ △A 2) 2(21)-◎ △A　2) 2(21)-◎ △A 3) 9(91)-◎ △A　3) 9(91)-◎ △A

	1P	2P	3P
带 SHT	■	■□	■□□
订购模式	1P 6 □V	2P 6 □V 2) 1-◎ △A	3P 6 □V 2) 1-◎ △A 3) 1-◎ △A
带 SHT+AX	—	■○	■□○　■○○
订购模式		2P 6 □V 2) 2(21)-◎ △A	3P 6 □V　3P 6 □V 2) 1-◎ △A　2) 2(21)-◎ △A 3) 2(21)-◎ △A　3) 2(21)-◎ △A
带 SHT+AL	—	■●	■□●
订购模式		2P 6 □V 2) 9(91)-◎ △A	3P 6 □V 2) 1-◎ △A 3) 9(91)-◎ △A
带 SHT+AL+AX	—	—	■○●
订购模式			3P 6 □V 2) 2(21)-◎ △A 3) 9(91)-◎ △A

◎：动作特性（M, MD, I, S, SD, F）
△：额定电流
□：操作电压（100-200V, 24-48V）

注：*1 上述以外的组合不予生产。
*2 SHT 仅可在最左侧极上安装1个。
*3 AL 仅可在最左侧的极上安装1个。
*4 在多极产品中，动作特性（◎）及额定电流（△）在各极上应保持一致（带 SHT 的极除外）。
*5 警报开关（AL）及辅助开关（AX）的额定请参阅第 45 页。

内部电路
：串联型不带附属装置(1)
○：带辅助开关的串联型 2(常规负载)或 21(微小负载)
●：带辅助开关的串联型 9(常规负载)或 91(微小负载)
■：继电器型分励特性(6)

<不可制造的示例>

3P 1-M 10A
2) 2- I 10A
3) 9- I 10A

由于第 1 极与第 2、3 极的动作特性不同，无法制造。

3P 1-M 15A
2) 2-M 15A
3) 9-M 10A

由于第 1、2 极与第 3 极的额定电流不同，无法制造。

● 列入 UL 489 的塑壳断路器

型号名称	极数	额定电流	连接方式	内部附件	台数	外部附件
NF250-SVU	3极	200A	F	AL, SHT（100-240VAC）	10台	

极数：

2极
3极

连接方式：

F	压接端子
SL	无焊端子
BAR	棒状端子

内部附件：

AL	报警开关
AX	辅助开关
SHT	分励脱扣装置（请指定线圈的额定电压）
UVT	欠电压脱扣装置（请指定线圈的额定电压）
SLT	立式引线端子座

＊如需配置2件，请指定为AL2或 AX2。
在用于微小负载的情况下，请指定为AL-B 或 AX-B。

外部附件：

F·V	操作手柄
MI	机械联锁装置
TC	端子盖（TC-L(*)、TC-S）
HL·HL-S	手柄锁定装置

关于附件的详细情况，请参阅第111-126页。

● 带对地漏电保护的列入 UL 489 的塑壳断路器

型号名称	极数	额定电流	额定电压	额定灵敏度电流	连接方式	内部附件	台数	外部附件
NV250-SVU	3极	200A	120-480VAC	100・300・500mA	F	AX, SLT	10台	

极数：

2极
3极

额定电压：

240VAC
120-240VAC
120-480VAC

额定灵敏度电流：

30mA
50mA
100mA
100・200・500mA

连接方式：

F	压接端子
SL	无焊端子
BAR	棒状端子

内部附件：

AL	报警开关
AX	辅助开关
SHT	分励脱扣装置（请指定线圈的额定电压）
UVT	欠电压脱扣装置（请指定线圈的额定电压）
SLT	立式引线端子座

＊如需配置2件，请指定为AL2或 AX2。
在用于微小负载的情况下，请指定为AL-B 或 AX-B。

外部附件：

F·V	操作手柄
MI	机械联锁装置
TC	端子盖（TC-L(*)、TC-S）
HL·HL-S	手柄锁定装置

关于附件的详细情况，请参阅第111-126页。

9. MELSELECT ™ 软件介绍

短路电流计算和选型软件

MELSELECT 软件可用于计算短路电流并从三菱电机产品系列中自动选择合适的产品以实现电路保护。

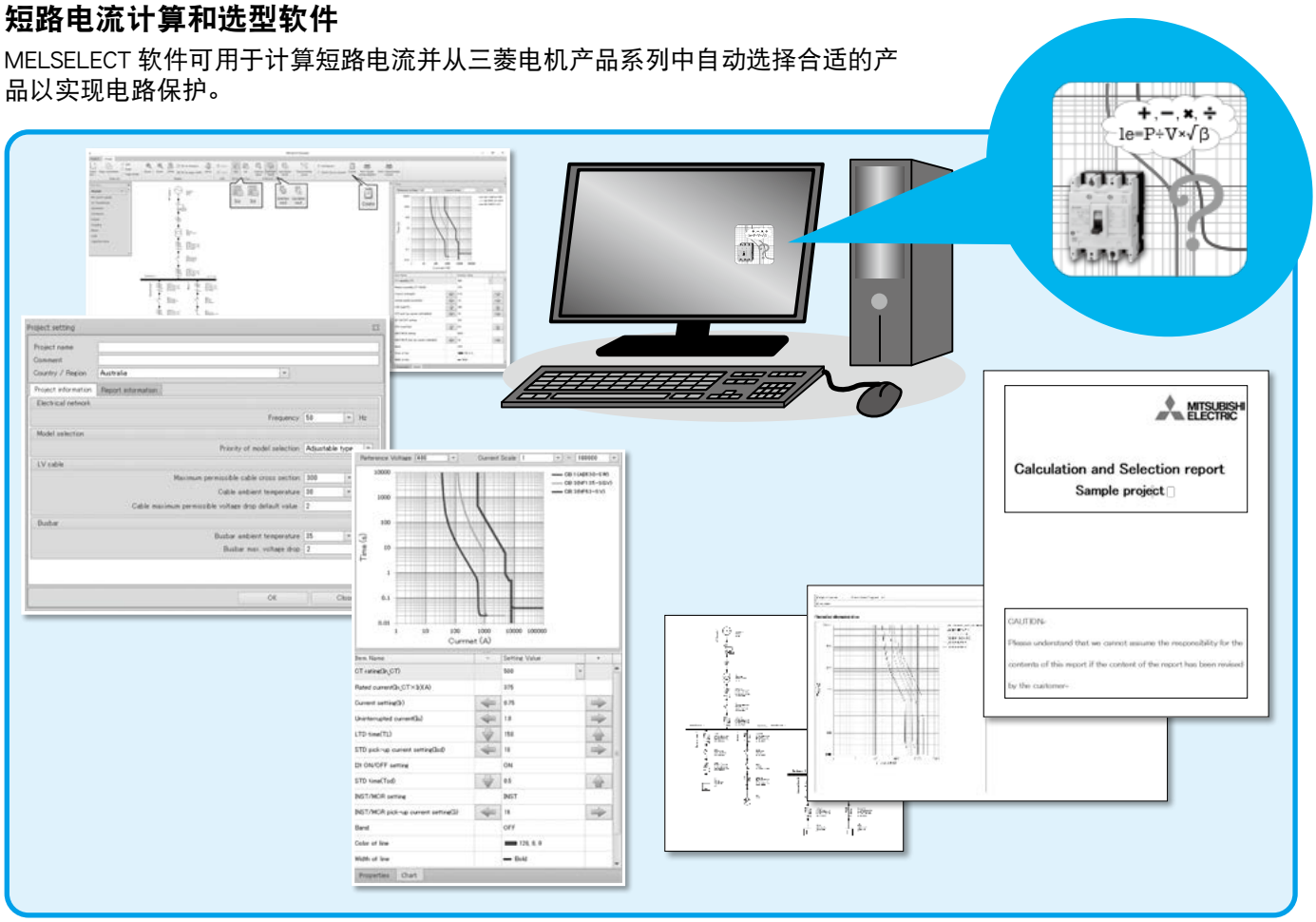

MELSELECT 可简化电路设计并提高生产率！

● 已注册产品

低压配电产品：ACB、MCCB、ELCB、MCB、接触器、热继电器

● 功能

- 计算短路电流并从三菱电机产品系列中自动选择合适的安装组件组合。
- 输出计算和选择结果报告。
- 通过比较所选产品的特性检查协调性。
- 提供多种语言。（日语、英语、中文）
- 在全世界广泛使用。（57 个国家和地区）
- 兼容 Windows 10。
- 基于 IEC 的 SLD（单线图）指示。
- 免费软件在三菱电机 FA 全球网站上对公众开放并可离线运行。

● 系统要求

- 操作系统（OS）：Microsoft Windows 10（32/64 位）Pro.
- Microsoft .NET Framework：Microsoft .NET Framework 4.6。

＊ Microsoft、Windows、.NET Framework 和 Word 是 Microsoft Corporation 在美国和其他国家 / 地区的注册商标。

● 下载链接

http://www.mitsubishielectric.com/fa/products/lvd/lvcb/smerit/melselect/index.html

Automating the World

自在菱活，共创未来

工业用PC

控制器

数控系統（CNC）

伺服系統（SV）和变頻週速器（INV）

人机界面（HMI）

工业机器人（Robot）

低压配电产品

中压配电产品

节能・仪表・配电监控系统

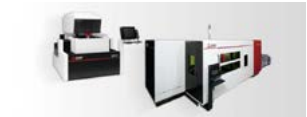

加工机：放电加工机、激光加工机

解决方案/FA工程软件

三菱电机工业自动化（FA）为客户提供从提案到技术支持的综合解决方案全流程服务，助力客户实现"制造"目标。
从控制器、驱动产品、节能支援产品、配电控制产品到机电一体化产品，我们提供丰富的工业自动化产品。以自动化、省人工和品质提升为核心，产品广泛应用于各类生产现场。面对脱碳转型、劳动力短缺等挑战，我们通过节能产品与综合解决方案，并结合先进的自动化技术，助力客户实现可持续制造目标。

我们将凝聚多年积累的工业自动化技术与制造经验，融合数字化技术，优化数据采集、存储及应用体系，助力客户有效降低生产与质量损耗。

三菱电机工业自动化秉持传承精神，并持续推进创新，致力于构建高效、灵活的制造体系。作为您的解决方案合作伙伴，我们提供高性能、高品质的产品，助力企业提升竞争力。

让我们携手推进自动化变革，共创更加繁荣的社会。

注意：并非所有的产品在所有的国家都有售

三菱电机自动化
400-821-3030
CALL CENTER 技术支持热线

■销售网络

三菱电机自动化（中国）有限公司

地区	地址	邮编	电话	传真
上海	上海市虹桥路1386号 三菱电机自动化中心	200336	86-21-2322-3030	86-21-2322-3000
武汉	武汉市江汉区云霞路187号泛海国际中心A单元904B室	430022	86-27-8555-8043	86-27-8555-7883
苏州	苏州市吴中区苏吴北路28号国裕大厦二期16楼	215128	86-512-6258-8830	—
合肥	合肥市蜀山区怀宁路288号置地广场D座802-803室	230031	86-551-65151300	—
青岛	青岛市高新区科海路333号办公楼一楼	266000	86-532-8790-5028	—
深圳	深圳市龙岗区雅宝路1号星河WORLD B栋大厦8层	518129	86-755-2399-8272	86-755-8218-4776
广州	广州市番禺区钟村街汉溪大道东276-282号时代E-PARK A1栋1006	510030	86-20-8923-6730	86-20-8923-6715
厦门	厦门市湖里区高崎南五路212号中骏大厦第三座304单元	361015	86-592-5728-130	—
北京	北京市朝阳区酒仙桥路20号颐堤港一座第5层504-506单元	100016	86-10-6518-8830	86-10-6518-8030
天津	天津市河西区友谊路35号城市大厦3203室	300061	86-22-2813-1015	86-22-2813-1017
西安	西安市雁塔区二环南路88号老三届・世纪星大厦24层E室	710065	86-29-8730-5236	86-29-8730-5235
沈阳	沈阳市和平区和平北大街69号总统大厦C座2302室	110003	86-24-2259-8830	86-24-2259-8030
大连	大连市经济技术开发区东北区三街5号	116600	86-411-8765-5951	86-411-8765-5952
郑州	郑州市金水区文化路68号数码港1016室	450002	86-371-6913-6201	86-371-6913-6201
重庆	重庆市九龙坡区（县）石杨路18号江厦星光汇1幢8-4, 8-5	400039	86-023-6816-2680	—

三菱电机自动化（香港）有限公司

香港	香港太古城英皇道1111号20楼		+852-2510-0555	+852-2234-5138

安全须知：在使用本产品前，务请仔细阅读本使用说明书。
为了安全，请由有电气施工专门知识的人员进行安装接线。

三菱电机株式会社
日本国东京都千代田区丸之内2-7-3 东京大厦 邮政编码：100-8310
http://www.MitsubishiElectric.com

Y-0721K 2603〈IP〉
2026年3月发行。
规格若有变更，恕不另行通知。